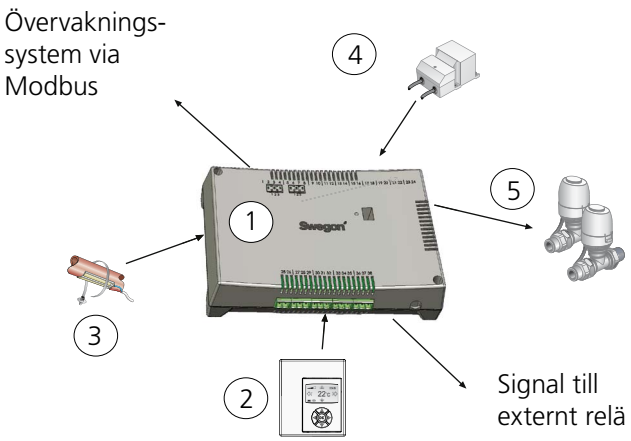

Figur 1. CONDUCTOR W1: Ingående komponenter

1	*Regulator*	*Conductor RE*
2	*Rumsenhet*	*Conductor RU*
3	*Kondenssensor*	*SYST CG*
4	*Transformator*	*SYST TS-1*
5	*Ventilställdon*	*LUNA a AT-2*

Rumsenhet	RJ12	Modularkontakt
MODBUS RS2	1	Data (B)
	2	Data (A)
	3	Jord
MODBUS RS1	5	Data (B)
	6	Data (A)
	7	Jord
Kondenssensor	17	Resistivt
	18	
Temperatursensor	19	KTY
	20	
Transformator	23	+ 24V AC
	24	-G0
Ventilställdon, kyla	27	-G0
	29	+24V
Ventilställdon, värme	30	-G0
	32	+24V

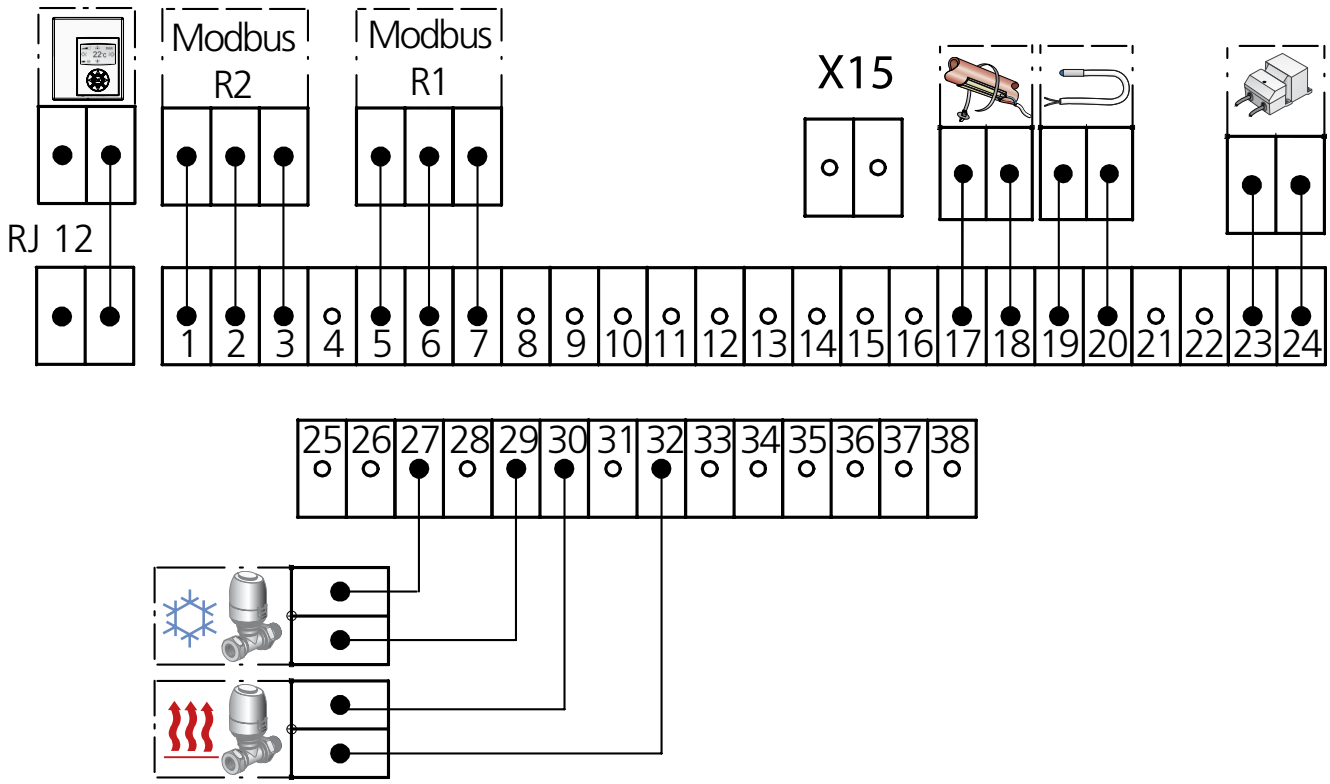

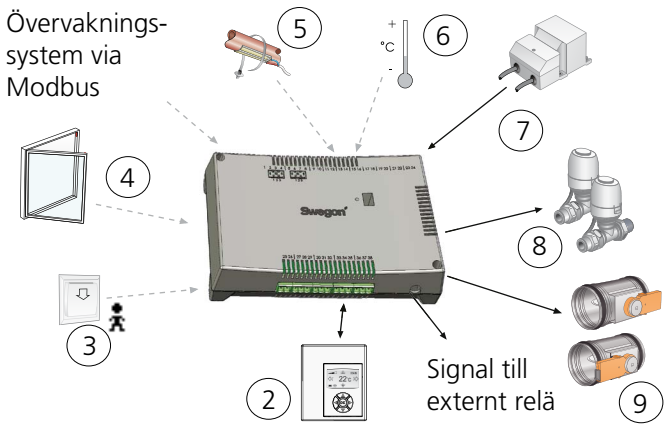

1	*Regulator*	*Conductor RE*
2	*Rumsenhet*	*Conductor RU*
3	*Nyckelkort/närvarogivare*	*SYST SENSO/Detect Occupancy*
4	*Fönsterkontakt*	
5	*Kondenssensor*	*SYST CG*
6	*Extern tempgivare*	*CONDUCTOR T-TG*
7	*Transformator*	*SYST TS-1*
8	*Ventilställdon*	*LUNA a AT-2*
9	*Ventilationsspjäll inkl. spjällställdon*	*CRTc-aaa-2 (aaa = dimension)*

Rumsenhet	RJ12	Modularkontakt
MODBUS RS2	1	Data (B)
	2	Data (A)
	3	Jord
MODBUS RS1	5	Data (B)
	6	Data (A)
	7	Jord
Kondenssensor	17	Resistiv
	18	
Temperatursensor	19	KTY
	20	
Transformator	23	+ 24V AC
	24	-G0
Fönsterkontakt	25	10V
	10	10V
Kortläsare	26	10V
	12	10V
Ventilställdon, kyla	27	-G0
	29	+24V
Ventilställdon, värme	30	-G0
	32	+24V
Spjäll, tilluft	33	-G0
	34	0-10V
	35	+24V
Spjäll, frånluft	36	-G0
	37	0-10V
	38	+24V

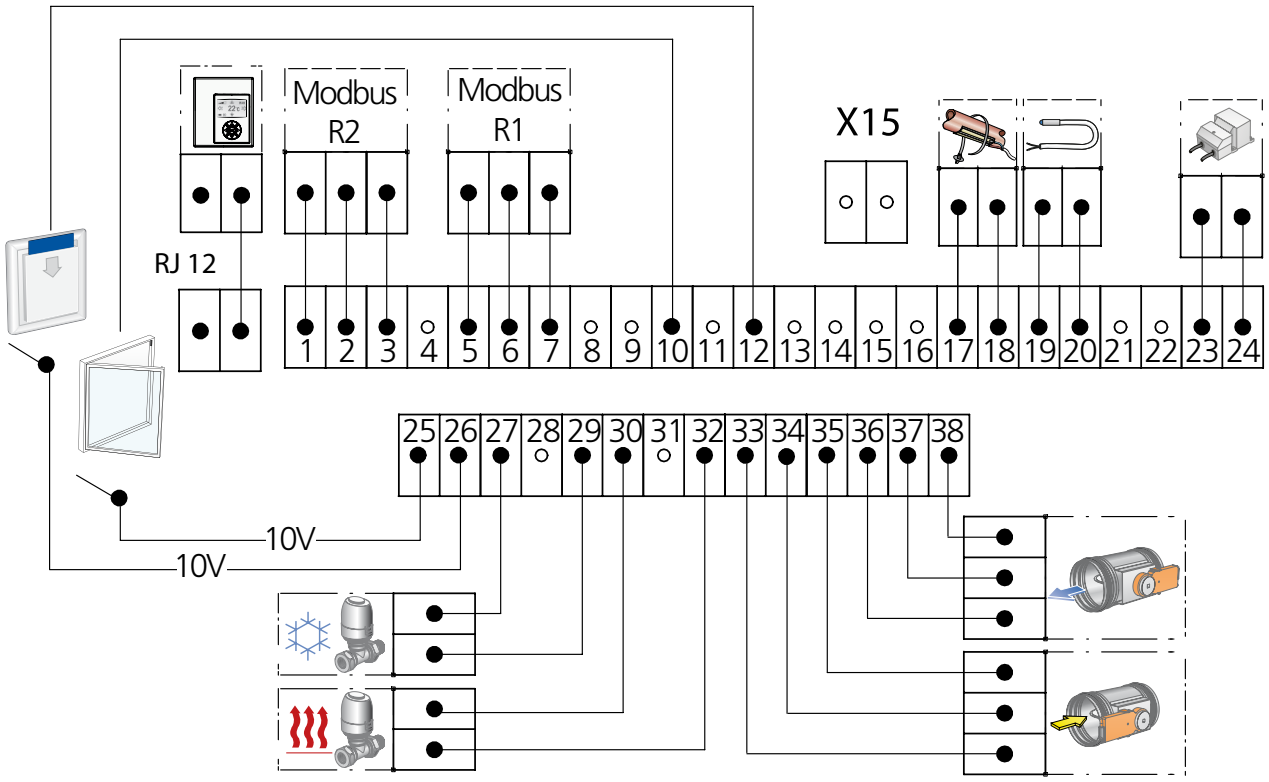

Rätten till konstruktionsändringar förbehålls.

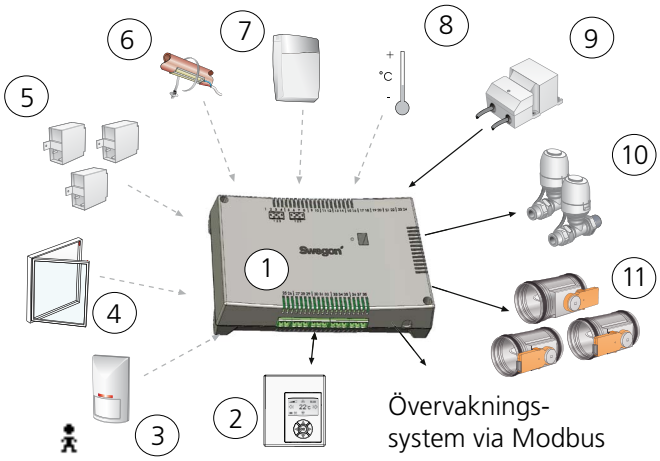

Figur 6. CONDUCTOR W4: Ingående komponenter

1	*Regulator*	*Conductor RE*
2	*Rumsenhet*	*Conductor RU*
3	*Närvarosensor*	*DETECT Occupancy*
4	*Fönsterkontakt*	
5	*Tryckgivare*	*SYST PS*
6	*Kondenssensor*	*SYST CG*
7	*CO_2-sensor*	*DETECT Quality*
8	*Extern tempgivare*	*CONDUCTOR T-TG*
9	*Transformator*	*SYST TS-1*
10	*Ventilställdon*	*LUNA a AT-2*
11	*Ventilationsspjäll inkl. spjällställdon*	*CRTc-aaa-2 (aaa = dimension)*
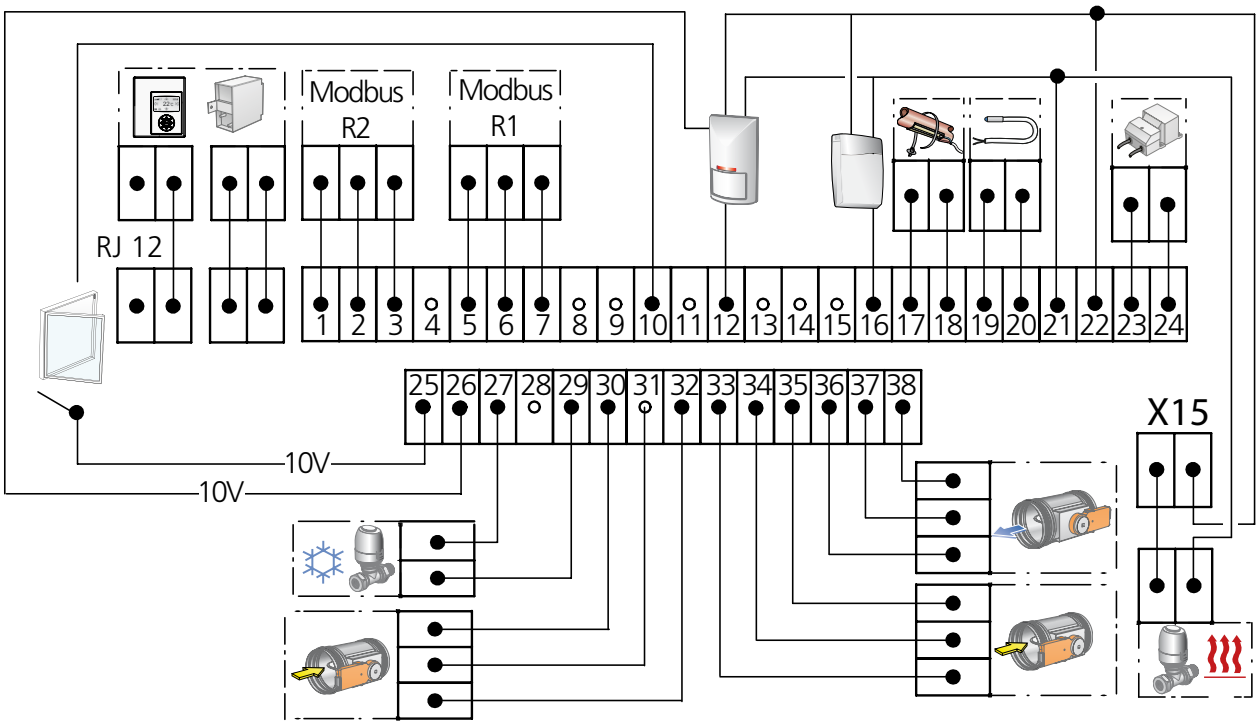
Rumsenhet	RJ12	Modularkontakt
Tryckgivare	RJ12	Modularkontakt
MODBUS RS2	1	Data (B)
	2	Data (A)
	3	Jord
MODBUS RS1	5	Data (B)
	6	Data (A)
	7	Jord
Kondenssensor	17	Resistiv
	18	
Temperatursensor	19	KTY
	20	
Ventilställdon, värme	21	+24V
	22 X15	-G0
Transformator	23	+ 24V AC
	24	-G0
Fönsterkontakt	25	10V
	10	10V
Närvarosensor	26	10V
	12	0-10V
	21	+24V AC
	22	-G0
Ventilställdon, kyla	27	-G0
	29	+24V
Spjäll 2. tilluft	30	-G0
	31	0-10V
	32	+24 V
Spjäll 1. tilluft	33	-G0
	34	0-10V
	35	+24V
Spjäll, frånluft	36	-G0
	37	0-10V
	38	+24V
CO_2-sensor	16	0-10V Signal
	21	+24V AC
	22	-G0