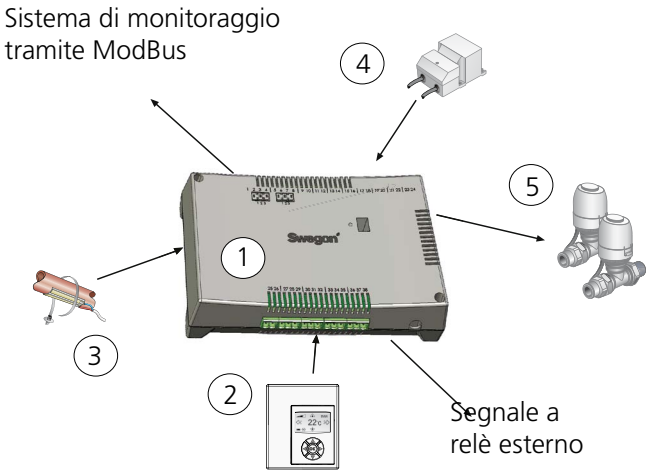

CONDUCTOR W1: Componenti integrali

1	*Centralina*	*Conductor RE*
2	*Unità ambiente*	*Conductor RU*
3	*Sensore di condensa*	*SYST CG*
4	*Trasformatore*	*SYST TS-1*
5	*Attuatore della valvola*	*LUNA a AT-2*

Unità ambiente	RJ12	Contatto modulare
MODBUS RS2	1	Dati (B)
	2	Dati (A)
	3	Terra
MODBUS RS1	5	Dati (B)
	6	Dati (A)
	7	Terra
Sensore di condensa	17	Resistenza
	18	
Rilevatore di temperatura	19	KTY
	20	
Trasformatore	23	+ 24V AC
	24	-G0
Attuatore valvola, raffreddamento	27	-G0
	29	+24V
Attuatore valvola, riscaldamento	30	-G0
	32	+24V

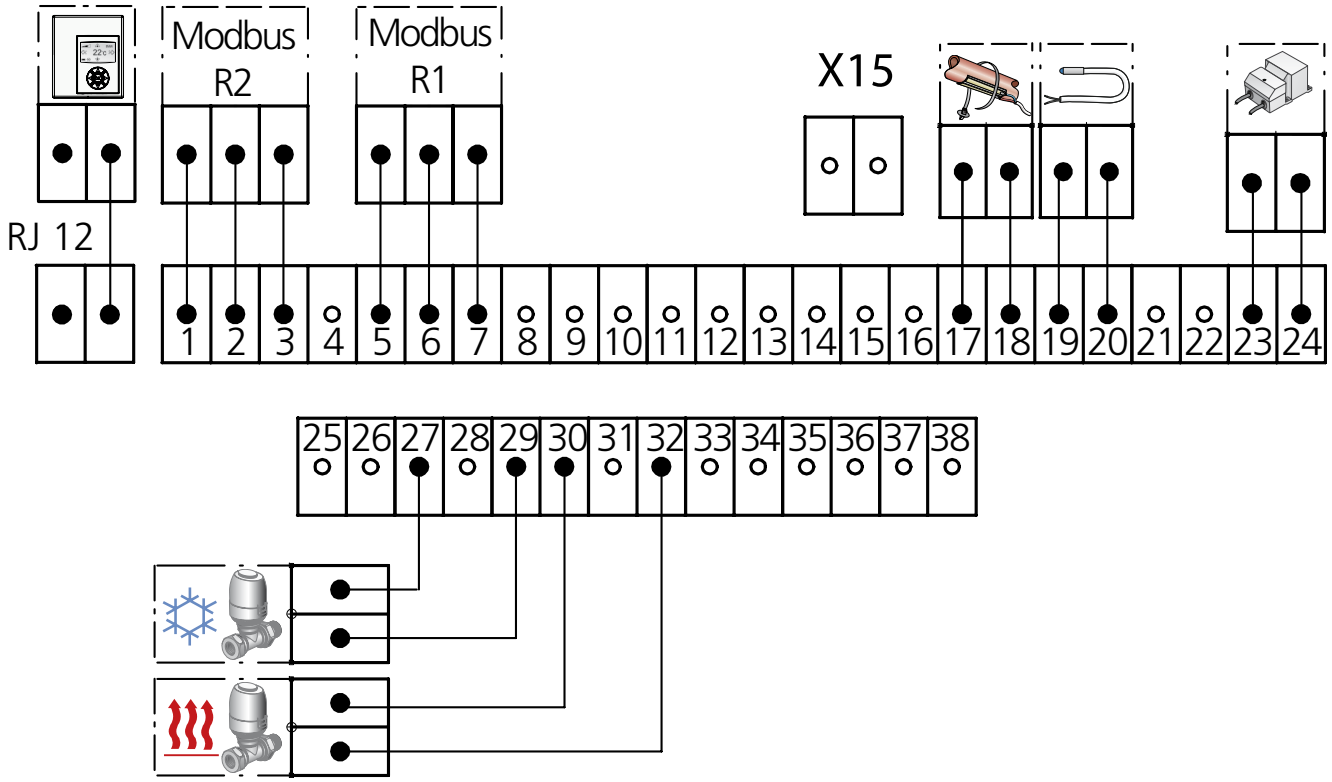

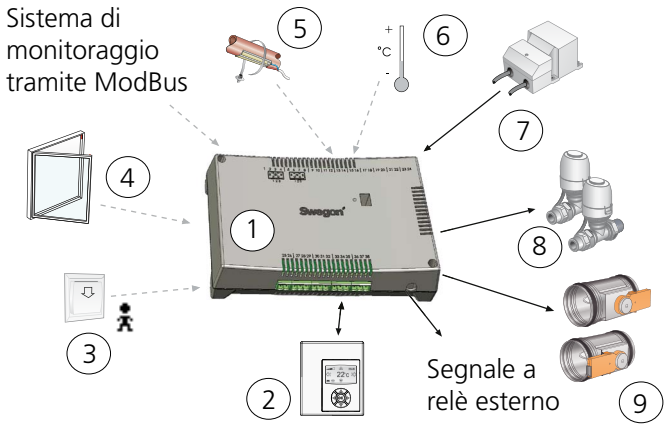

Conductor W3: Componenti integrali

1	*Centralina*	*Conductor RE*
2	*Unità ambiente*	*Conductor RU*
3	*Scheda magnetica/rilevatore di presenza*	*SYST SENSO/KSOb*
4	*Contatto finestra*	
5	*Sensore di condensa*	*SYST CG*
6	*Sensore temp. esterno*	*CONDUCTOR T-TG*
7	*Trasformatore*	*SYST TS-1*
8	*Attuatore della valvola*	*LUNA a AT-2*
9	*Serranda di ventilazione incl. attuatore della serranda*	*CRTc (aaa)-2 (aaa = dimensioni)*

Unità ambiente	RJ12	Contatto modulare
MODBUS RS2	1	Dati (B)
	2	Dati (A)
	3	Terra
MODBUS RS1	5	Dati (B)
	6	Dati (A)
	7	Terra
Sensore di condensa	17	Resistenza
	18	
Rilevatore di temperatura	19	KTY
	20	
Trasformatore	23	+ 24V AC
	24	-G0
Contatto finestra	25	10V
	10	10V
Lettore scheda	26	10V
	12	10V
Attuatore valvola, raffreddamento	27	-G0
	29	+24V
Attuatore valvola, riscaldamento	30	-G0
	32	+24V
Serranda, aria di mandata	33	-G0
	34	0-10V
	35	+24V
Serranda, aria di ripresa	36	-G0
	37	0-10V
	38	+24V

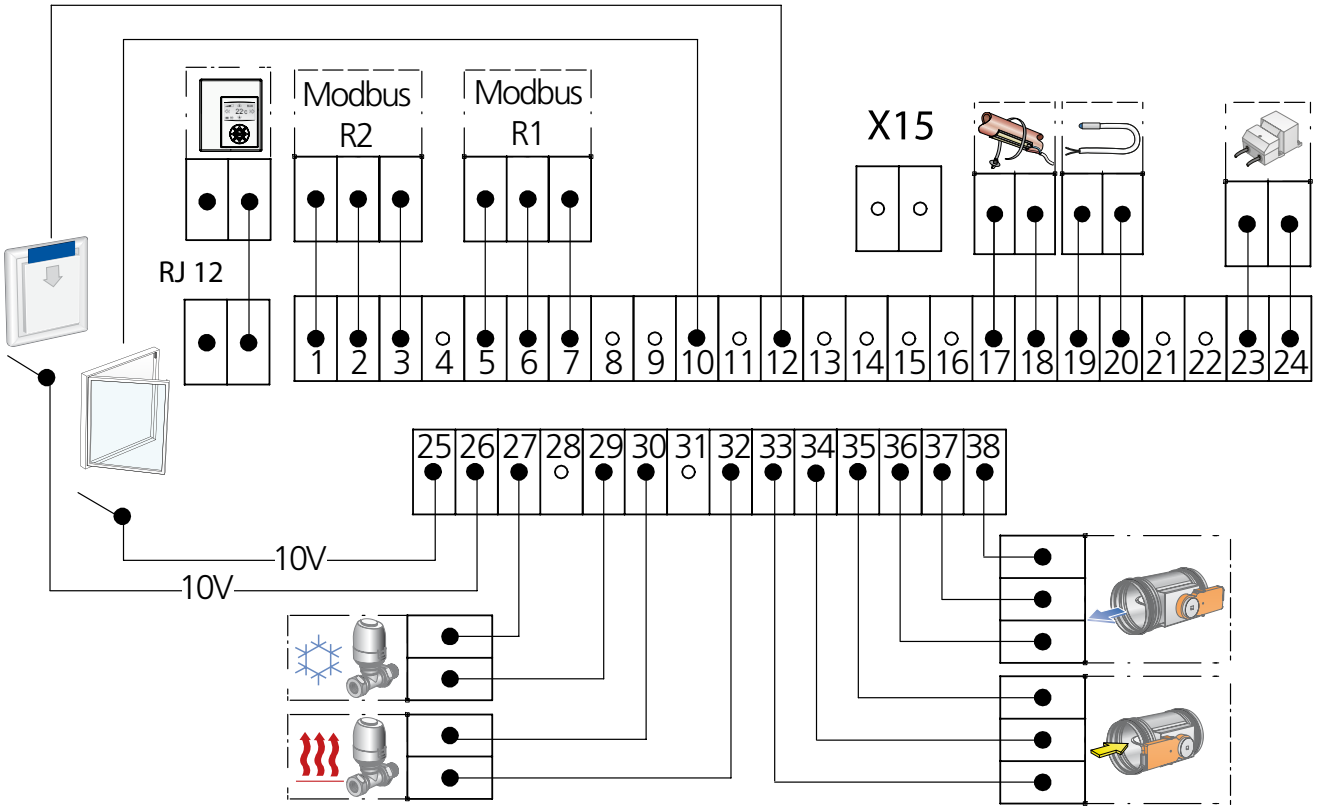

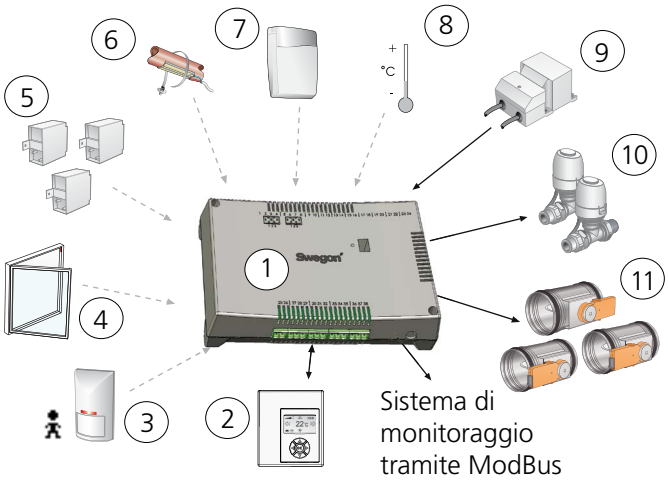

Conductor W4: Componenti integrali

1	*Centralina*	*Conductor RE*
2	*Unità ambiente*	*Conductor RU*
3	*Sensore di presenza*	*DETECT Occupancy*
4	*Contatto finestra*	
5	*Sensore di pressione*	*SYST PS*
6	*Sensore di condensa*	*SYST CG*
7	*CO_2 (sensore)*	*DETECT Quality*
8	*Sensore temp. esterno*	*CONDUCTOR T-TG*
9	*Trasformatore*	*SYST TS-1*
10	*Attuatore della valvola*	*LUNA a AT-2*
11	*Serranda di ventilazione incl. attuatore serranda*	*CRTc (aaa)-2 (aaa = dimensioni)*
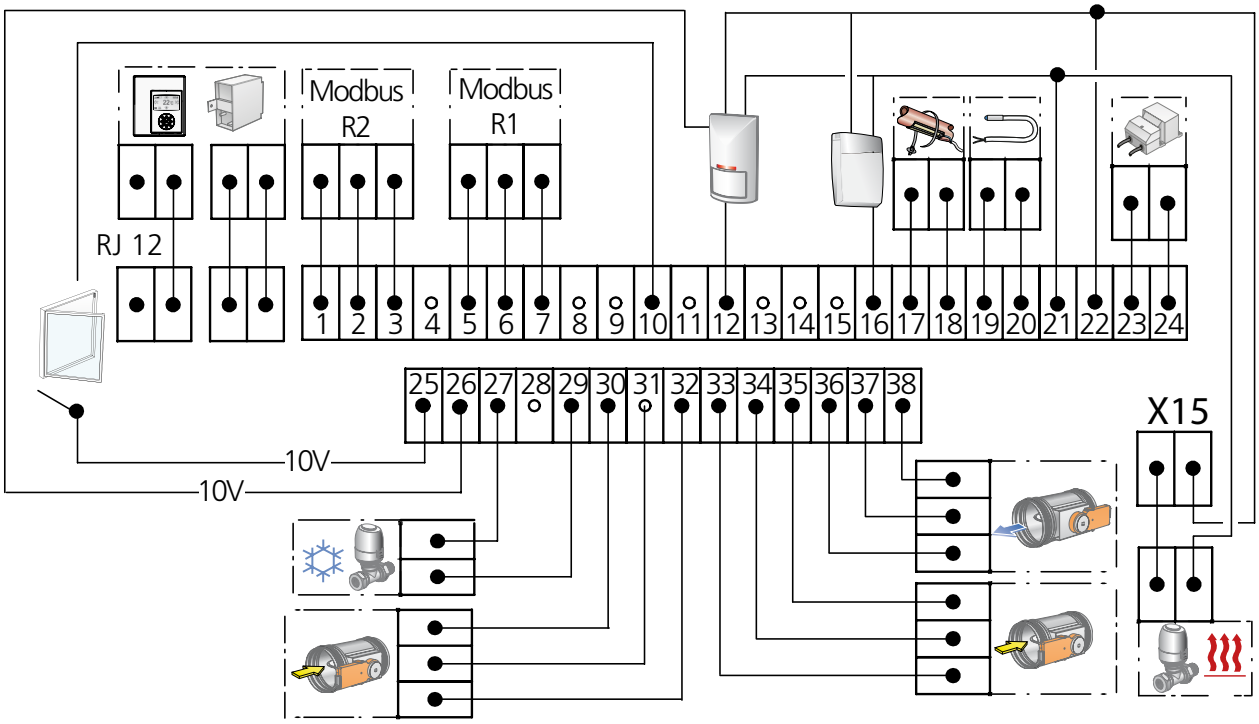
Unità ambiente	RJ12	Contatto modulare
Sensore di pressione	RJ12	Contatto modulare
MODBUS RS2	1	Dati (B)
	2	Dati (A)
	3	Terra
MODBUS RS1	5	Dati (B)
	6	Dati (A)
	7	Terra
Sensore di condensa	17	Resistenza
	18	
Rilevatore di temperatura	19	KTY
	20	
Attuatore valvola, riscaldamento	21	+24V
	22 X15	-G0
Trasformatore	23	+ 24V AC
	24	-G0
Contatto finestra	25	10V
	10	10V
Rilevatore di presenza	26	10V
	12	0-10V
	21	+24V AC
	22	-G0
Attuatore valvola, raffreddamento	27	-G0
	29	+24V
Serranda 2, aria di mandata	30	-G0
	31	0-10V
	32	+24 V
Serranda 1, aria di mandata	33	-G0
	34	0-10V
	35	+24V
Serranda, aria di ripresa	36	-G0
	37	0-10V
	38	+24V
CO_2-(sensore)	16	Segnale 0-10V
	21	+24V AC
	22	-G0