Adriatic

für abgependelte Montage

Aktive Kühlbaffel mit Kühlung, Heizung und Lüftung

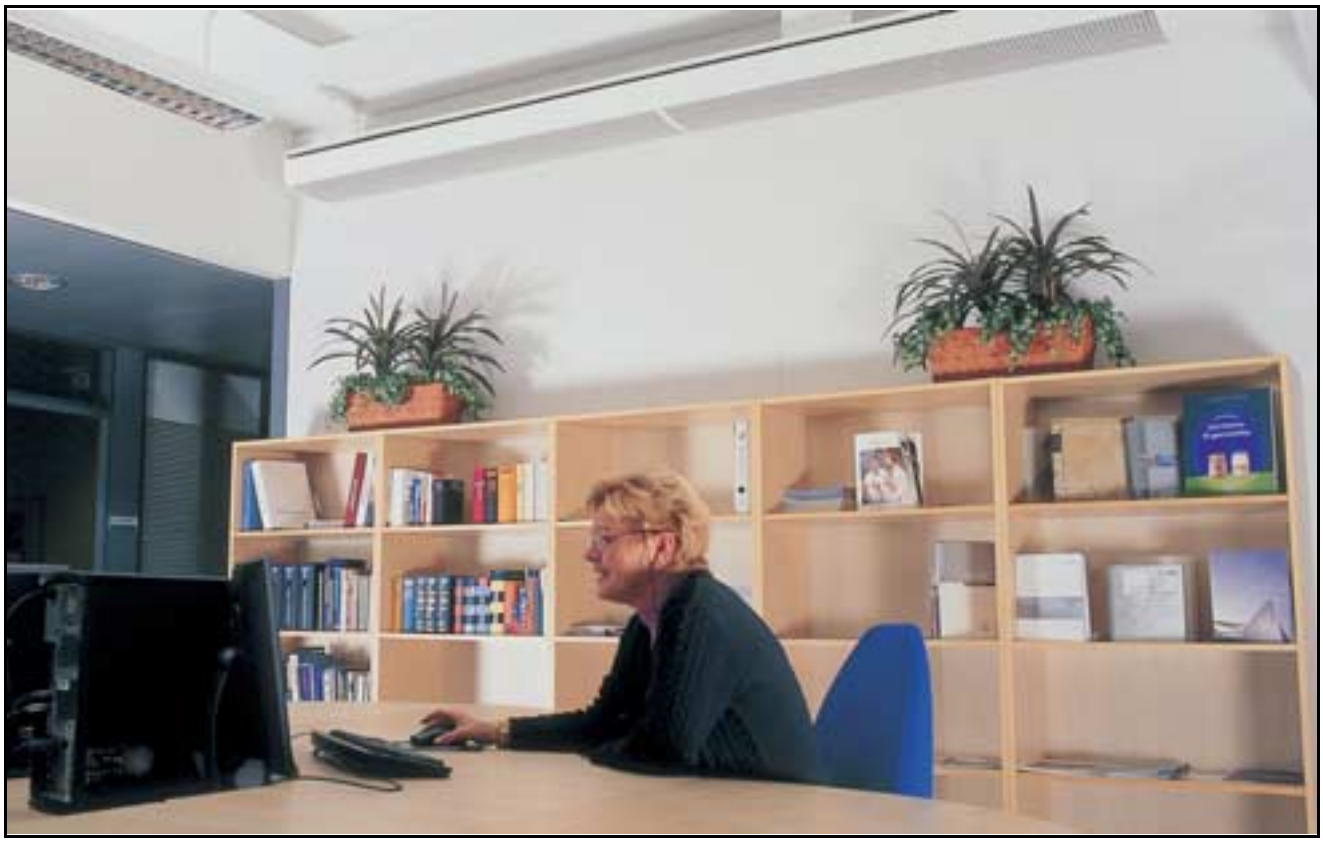

AKTIVE KÜHLBAFFEL Adriatic

- Adriatic ist eine geschlossene Kühlbaffel mit im Unterteil eingebauter Zirkulationsluftöffnung.
- Lufteinblasung entlang der Decke.
- Seitenprofil einschl. Ausblasschlitz nur 105 mm hoch (Ø 100 mm).
- Ist auch mit Kanalanschluss Ø 125 mm erhältlich, wenn größere Luftmengen erforderlich werden.
- Eine Kühlbaffel für hohe Anforderungen an das Design für sichtbare/abgependelte Montage.

FUNKTION

- Kühlung
- Heizung
- Lüftung
- Komfortluftverteilung ADC

ANWENDUNG

Adriatic ist in allen Raumtypen einsetzbar, die über ein Wassersystem gekühlt werden:

- Büros und Konferenzräume
- Hotels
- Unterrichtsräume
- Computerräume
- Banken
- Restaurants

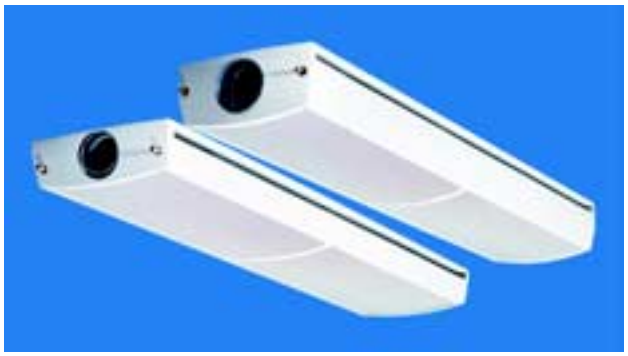

KURZDATEN

Kühlleistung

P_k (W/m)	q (l/sm)	p_i (Pa)	Δt_{mk} (°C)	Δt_l (°C)
450	10	31	10	10
605	15	70	10	10

Heizleistung:	280 W/m (Δt_{mv} = 15 °C, q_l = 10 l/sm).
Luftmengen:	Bis zu 24 l/sm.
Länge:	Von 1,2 m bis 3,9 m.
Breite:	360 mm
Höhe:	120 und 172 mm.

Recht zu Konstruktionsänderungen vorbehalten.

VORTEILE VON Adriatic

- Adriatic hat mit ihrer ansprechenden Ausführung und extrem niedrigen Einbauhöhe die Voraussetzungen, in jede Umgebung zu passen. Das Seitenprofil ist einschl. Einblasöffnung nur 105 mm hoch.
- Da Adriatic eine geschlossene Kühlbaffel mit im Unterteil eingebauter Zirkulationsluftöffnung ist, kann sie in unmittelbarer Deckennähe, ohne Berücksichtigungen von Zirkulationsluftspalten, montiert werden.
- Adriatic kombiniert die überlegene Lufteinblastechnik mit den hohen Anforderungen an das Design, die an eine sichtbar/abgependelt montierte Kühlbaffel gestellt werden. Die Lufteinblasung, die entlang der Decke erfolgt, ergibt einen optimalen Coanda-Effekt, der immer angestrebt wird, wenn man niedrige Luftgeschwindigkeiten in der Aufenthaltszone haben möchte.
- Adriatic ist in zwei Größen erhältlich, eine mit Kanalabmessung 100 mm und eine mit Kanalabmessung 125 mm. Hierdurch bewältigt Adriatic nicht nur mit Hilfe ihrer kompakten Ausführung auch große Luftmengen.
- Anschlussteile, Ventile und Klappen werden auf eine einfache Art und Weise mit einem ansprechenden Anschlussgehäuse verdeckt. Dieses Gehäuse wird nach Aufhängung und Anschluss der Baffel montiert.
- Die Komfortluftverteilung ADC von Stifab Farex bietet eine einzigartige Möglichkeit, die Lufteinblasung zu kontrollieren.

Adriatic

Adriatic ist eine geschlossene aktive Kühlbaffel mit einer zweiseitigen Lufteinblasung. Kühlung und Lüftung oder Kühlung, Heizung und Lüftung.

Installation

Adriatic wurde für freihängende, abgependelte oder die Montage direkt an der Decke konstruiert.
Anschlussabmessungen:
Kühlung (Wasser): glatte Cu-Rohrenden, Cu Ø12 x 1,0 mm.
Heizung (Wasser): glatte Cu-Rohrenden, Cu Ø10 x 1,0 mm.

Luft: Einschiebteil (Muffe), Ø100 mm oder Ø125 mm.

Aufhängung:
Die Einheiten werden mit Montageteil MD3S für die Aufhängung (Gewindestangen, l = 200 mm, weißen Abdeckungen und weißlackierten Deckenprofilen ausschl. Schrauben für die Befestigung an der Rohdecke) geliefert. Für Montage direkt an der Decke ist Montageteil MD4S erforderlich.

Lagergeführtes Standardsortiment

Länge:	1,8; 2,4 und 3,0 m.
Ausführung:	Düsenkonfiguration 1, Anschluss horizontal im Endstück.
Farbe:	RAL 9010, Glanzgrad 30 ± 6 %.

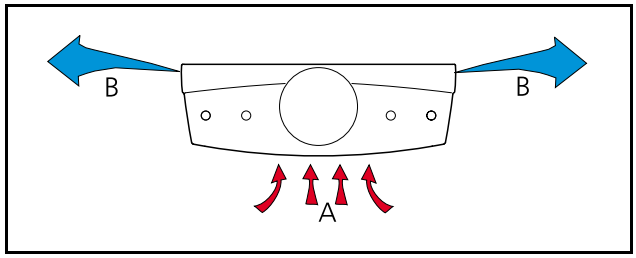

Abbildung 1. *Kühlung und Lüftung.*
A = Raumluft
B = Primärluft und gekühlte Raumluft

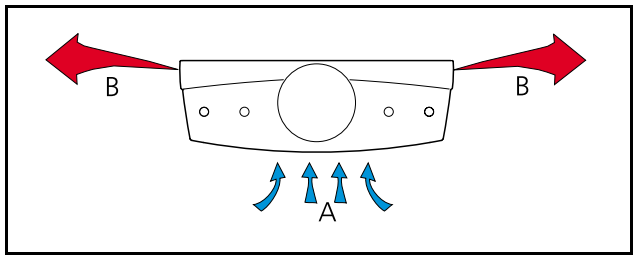

Abbildung 2. *Heizung und Lüftung.*
A = Raumluft
B = Primärluft und erhitzte Raumluft

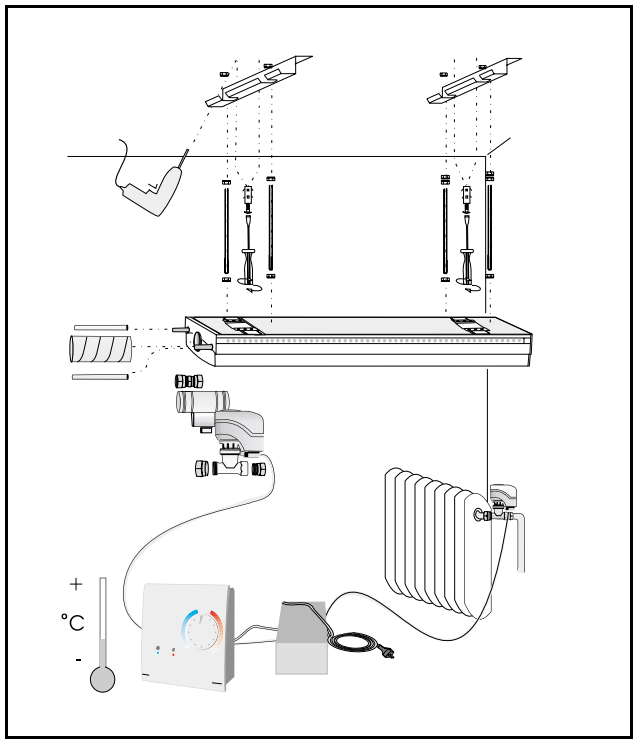

Abbildung 3. *Montage.*

Adriatic

Bestellsortiment

Länge: Von 1,2 bis 3,9 m mit 300 mm-Teilung.
Farbe: RAL 9010, Glanzgrad 30 ± 6 %.

Ausführung

Außer dem lagergeführten Standardsortiment sind andere Ausführungen und Kombinationen von diesen auf Bestellung erhältlich.
Düsenkonfiguration, d.h. die Anzahl der Düsenlöcher im Luftkanal für die Luftzufuhr zum Raum. Für weitere Informationen, siehe TECHNISCHE DATEN. Folgende Düsenkonfigurationen sind verfügbar: 1 = Standard, 3 für geringere Luftmengen, 4 für große Luftmengen E und N bei Einweg-Ausführung (75/25 %).

Bei Heizung mit Wasser als Energieträger, Variante -B
Siehe folgenden Abschnitt Heizung.

Vorhandener Anschluss -I
Mit einem 300 mm Leerteil und Endstück ohne Löcher für Rohre und Luftkanal. Für vertikalen Anschluss vorgesehen. Für Kapazitätsdaten wird die aktive Länge wie folgt berechnet: $L_{aktiv} = L_{nominell} - 300$ mm.

Adriatic mit ADC

Die Komfortluftverteilung ADC von Stifab Farex, siehe Abbildung 6, kann in sieben verschiedenen Winkeln eingestellt werden und bietet einzigartige Möglichkeiten zur Kontrolle der Lufteinmischung. Adriatic mit ADC bringt u.a. folgende Vorteile:

- kürzerer Abstand zwischen Kühlbaffeln mit Luftführung in Gegenrichtung
- einfache Korrektur für Hindernisse bei der Lufteinbringung
- einfache Durchführung von Justierungen vor Ort
- der Anwender erhält die Möglichkeit, den Komfort zu beeinflussen
- große Flexibilität beim Umbau

SPEZIALTYPEN

Farbe
Adriatic ist auf Anfrage in frei wählbarer Farbe oder Strukturlack lieferbar.

Für zusätzliche Informationen über Spezialtypen setzen Sie sich bitte mit Stifab Farex in Verbindung.

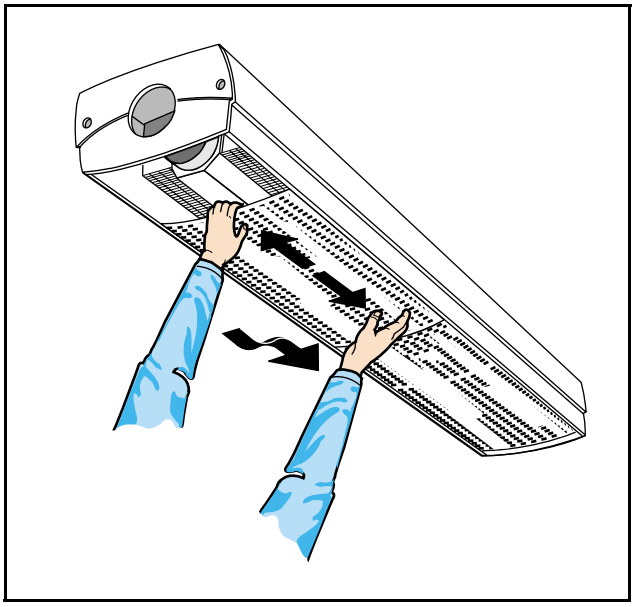

Abbildung 4. *Zugänglich von unten.*

Bestellsortiment

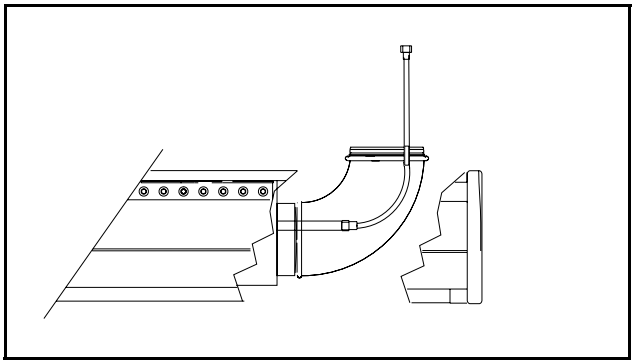

Abbildung 5. *Anschluss für vertikale Verbindung.*
Kanalkrümmer und Schlauch werden separat bestellt.

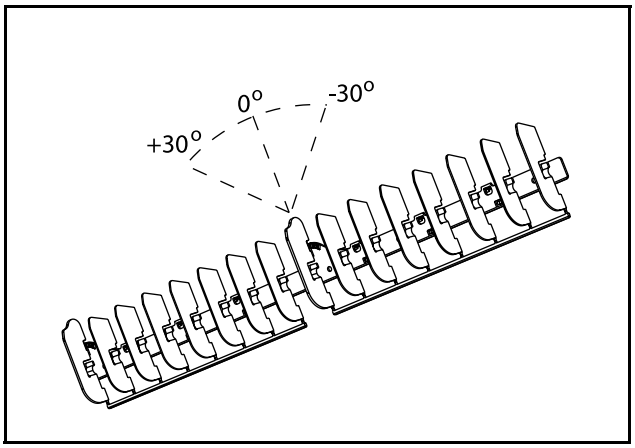

Abbildung 6. *Stifab Farex Komfortluftverteilung ADC.*

ZUBEHÖR

Einregulierklappe CRP
Runde Einregulierklappe der Abmessung Ø 100 oder Ø 125 mm mit perforiertem Klappenblatt und manueller Regelung.

Flexibler Anschlussschlauch
Flexibler Schlauch mit Klemmringkupplung an beiden Enden für den Anschluss an Rohr, Ø 12 mm oder Klemmringkupplung am einen Ende und Gewinde G20ID für den Anschluss an Ventil am anderen Ende. Wird stückweise geliefert.

Angewinkelter Kanalanschluss
Anschlussteil für vertikalen Anschluss 90°.
Verlängerung des Anschlussrohres
Rohrverlängerung mit Klemmringkupplung an einem Ende für den Anschluss an die Kühlbaffel. Wird paarweise geliefert.
Anschlusshaube, Anschluss zur Wand
Anschlusshaube, die in der Verlängerung der Kühlbaffel montiert wird zur Abdeckung von Rohr- und Kanalanschlüssen, weiter zur Wand.
Düsenstopfen
Montageteil MD4S
Besonderes Montageteil für die Montage direkt an der Decke.
Montageteil MD3S
Die vier Gewindestangen im Montagesatz MD3S werden gegen doppelte Gewindestangen, die mit Gewindeschloss verbunden sind, ausgetauscht. Auch ohne Gewindeschloss erhältlich. Die Gewindestangen werden in diesem Fall gegen Gewindestangen der Länge 500 oder 1.000 mm ausgetauscht.

EMPFOHLENE GRENZWERTE - WASSER

Max. Betriebsdruck:	1.600 kPa
Max. Probedruck:	2.400 kPa
Mindestwassermenge pro Rohrschleife, kühlseitig:	0,03 l/s
Temperaturdifferenz, mittl. Wassertemperatur, Kühlwasser:	2–5 °C
Min. Wassertemperatur, Kühlung:	Ist immer so auszulegen, dass das System ohne Kondensation arbeitet.
Temperaturdifferenz, mittl. Wasser temperatur, heizseitig:	2-10 °C
Max. Wassertemperatur, Heizung:	40 °C
Mindestwassermenge pro Rohrschleife, heizseitig:	0,013 l/s

Mit der empfohlenen Mindestwassermenge pro Schleife ist die Entlüftung gewährleistet.

Zubehör

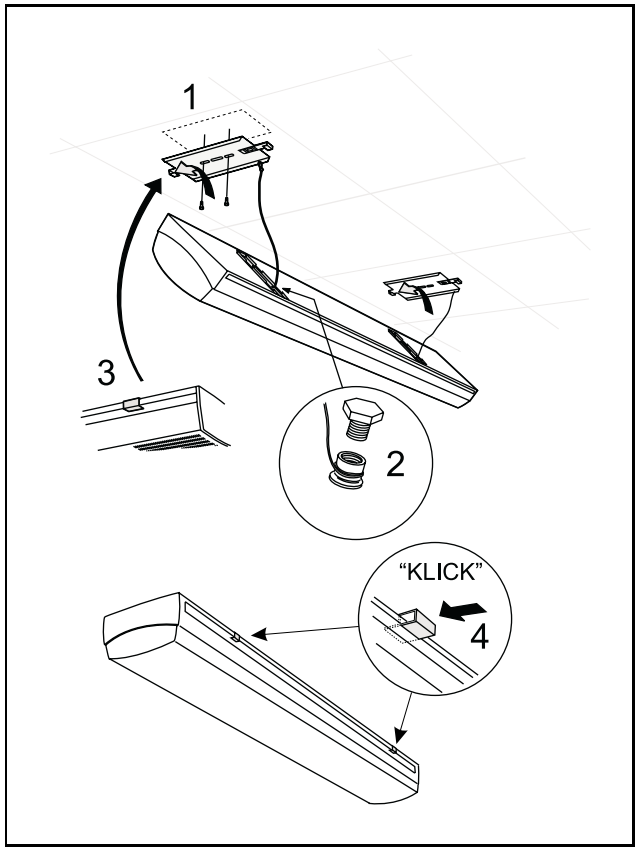

Abbildung 7. Montage dicht an der Decke, MD4S.

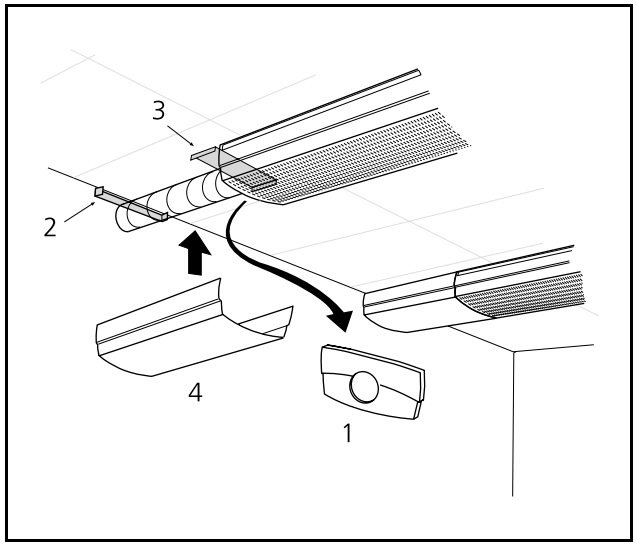

Abbildung 8. *Haube für Wandanschluss.*
1. Das Kunststoffendstück der Kühlbaffel montieren.
2. Die Wandbefestigung in der Wand fixieren.
3. Das Befestigungsblech auf die Oberseite der Kühlbaffel schieben.
4. Die Haube in die Wandbefestigung sowie zur Kühlbaffel einpassen. Die Position des Gehäuses mit dem Befestigungsblech sichern, indem dieses zurückgeschoben wird.

Adriatic

TECHNISCHE DATEN

Kühlung

Die Leistungen wurden entsprechend der V-skrift 1996:1 und Nordtest NT VVS 078 (Norweg. Bauforschungsinstitut) gemessen.

Für Adriatic mit ADC findet Leistungsfaktor 0,95 bei einer Kapazitätsberechnung aus Tabelle 1 - 5 (Wasserkühlung) sowie Diagramm 4 (Heizung auf Wasserbasis) Anwendung. Danach streben, den Düsendruck p_i über 45 Pa zu halten, um vollen Nutzen aus der verbesserten Vermischung dank ADC zu erhalten.

Auslegungshilfen Tabelle 1-5.

Die Tabellen sind nach Kanaldruck und Düsenkonfiguration des Luftkanals geordnet, d.h. die Anzahl Düsenlöcher im Luftkanal für die Luftzufuhr im Raum. Serienmäßig wird das Dekkengerät mit Düsenkonfiguration 1 (Tabelle 1) geliefert. Indem alternative Düsenkonfigurationen (Tabelle 2-5) Anwendung finden, können Luftmenge, Kanaldruck und Kühlkapazität beeinflusst werden.

Folgendes kann aus den Auslegungshilfen abgelesen werden:

1. Länge der Kühlbaffel (m)
2. Primärluftmenge (l/s)
3. Schallpegel bei offener und geschlossener Klappe Ø100 mm
4. Schallpegel bei offener und geschlossener Klappe Ø125 mm
5. Düsendruck p_i (Pa)
6. Kühlkapazität bei Luftkühlung P_l (W)
7. Kühlkapazität bei Wasserkühlung P_k (W)

1	2	3		4		5	6				7						
		A	B	A	B	Δt_l	6	8	10	12	Δt_m	6	7	8	9	10	11	12
1,2m	8	<20	<20	<20	<20	18	58	77	96	115		179	207	235	263	291	319	347
1,2m	11	<20	<20	<20	<20	31	79	106	132	158		220	255	290	325	360	395	429
1,2m	14	<20	<20	<20	26	50	104	139	174	209		256	297	339	380	420	461	502
1,2m	16	<20	<20	20	30	70	115	154	192	230		282	327	373	418	463	508	553
1,5m	11	<20	<20	<20	<20	18	79	106	132	158		230	266	303	339	375	411	446
1,5m	14	<20	<20	<20	26	31	101	134	168	202		283	328	373	418	463	508	552
1,5m	18	<20	<20	<20	32	50	130	173	216	259		329	383	436	488	541	593	646
1,5m	21	<20	25	22	37	70	151	202	252	302		362	421	479	538	596	654	711
1,8m	13	<20	<20	<20	24	18	94	125	156	187		281	236	370	414	458	502	546
1,8m	17	<20	<20	<20	31	31	122	163	204	245		346	479	456	512	566	621	675
1,8m	22	<20	25	<20	<20	50	158	221	264	317		403	370	533	597	661	725	789

Offen/geschlossen bezieht sich auf Klappenposition für CRP, montiert im Luftanschluss des Geräts.

ZUR BEACHTUNG! Die Gesamtkühlleistung ist die Summe der Kühlkapazität von Luft und Wasser.

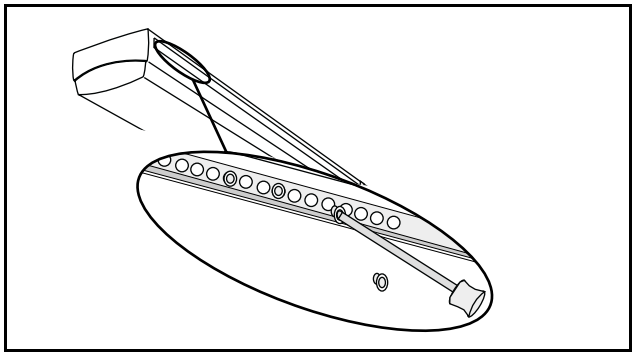

Abbildung 9. *Änderung der Düsenkonfiguration.*

Düsenkonfiguration

Durch das Verschließen der Düsenlöcher im Luftkanal kann die Düsenkonfiguration wie folgt geändert werden:

- Für Düsenkonfig. 3 (geringe Luftmengen): jedes zweite Loch (auf beiden Seiten) verschließen.
- Für Düsenkonfig. E (Einwegverteilung, geringe Luftmengen): zwei von drei Löchern auf der Seite mit niedrigem Durchfluss verschließen.
- Für Düsenkonfig. N (Einwegverteilung, große Luftmengen): zwei von drei Löchern auf der Seite mit niedrigem Durchfluss verschließen.

Die Düsenkonfigurationen 4 und N müssen werkseitig geliefert werden, da diese mehr Düsen als in der Standardkonfiguration (Düsenkonfiguration 1) erfordern.

Bezeichnungen

P: Leistung, W, kW
t_r: Raumtemperatur, °C
t_m: Mittlere Wassertemperatur, °C
v: Geschwindigkeit, m/s
q: Durchflussmenge, l/s
p: Druck, Pa, kPa
Δp: Druckabfall, Pa, kPa
Δt_m: Temperaturdifferenz, [t_r - t_m] °C
Δt: Temperaturdifferenz (Vorlauf/Rücklauf), °C

Zusatzindex: v = Heizung, k = Kühlung, l = Luft, i = Einregulierung

Der **wasserseitige Druckabfall** wird nach folgender Formel berechnet:

$\Delta p_k = (q_k / k_{pk})^2$ [kPa], wobei:
Δp_k = Druckabfall in der Wasserschleife (kPa)
q_k = Wassermenge (l/s), wird **Diagramm 1** entnommen.
k_{pk} = Druckabfallkonstante, wird **Tabelle 7 und 8** entnommen.

Die **luftseitige Kühlleistung** kann auch nach folgender Formel berechnet werden:

P_l (W) = q_l x 1,2 x Δt_l, wobei:
P_l = Kühlleistung der Luft (W)
q_l = Luftmenge (l/s)
Δt_l = Temperaturdifferenz (°C)

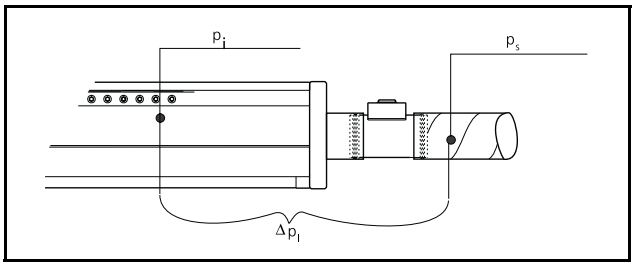

Abbildung 10. *Druck, Luft.*

p_i = Düsendruck, wird **Tabelle 1-5** entnommen.
p_s = Druck vor dem Gerät und der Klappe
Δp_l = Drosselbereich für Klappe (wird **Diagramm 7 und 8** entnommen)

Tabelle 1. Daten - Kühlung. Auslegungshilfe bei Düsenkonfiguration 1 (Standard).

Länge der Einheit	Luftmenge (l/s)	Adriatic 125 Schallpegel dB(A)*		Adriatic 100 Schallpegel dB(A)*		p_i (Pa)	Kühlkapazität, Primärluft (W)					Kühlkapazität, Wasser (W)							
		A	B	A	B		Δt_l	6	8	10	12	Δt_{mk}	6	7	8	9	10	11	12
1,2 m	8	<20	<20	<20	<20	18		58	77	96	115		179	207	235	263	291	319	347
1,2 m	11	<20	<20	<20	<20	31		79	106	132	158		220	255	290	325	360	395	429
1,2m	14	<20	<20	<20	26	50		104	139	174	209		256	297	339	380	420	461	502
1,2 m	16	<20	<20	20	30	70		115	154	192	230		282	327	373	418	463	508	553
1,5 m	11	<20	<20	<20	<20	18		79	106	132	158		230	266	303	339	375	411	446
1,5 m	14	<20	<20	<20	26	31		101	134	168	202		283	328	373	418	463	508	552
1,5 m	18	<20	<20	<20	32	50		130	173	216	259		329	383	436	488	541	593	646
1,5 m	21	<20	25	22	37	70		151	202	252	302		362	421	479	538	596	654	711
1,8 m	13	<20	<20	<20	24	18		94	125	156	187		281	236	370	414	458	502	546
1,8 m	17	<20	<20	<20	31	31		122	163	204	245		346	401	456	512	566	621	675
1,8 m	22	<20	25	<20	37	50		158	221	264	317		403	468	533	597	661	725	789
1,8 m	26	21	30	25	42	70		187	250	312	374		443	515	586	657	728	799	870
2,1 m	15	<20	<20	<20	28	18		108	144	180	216		332	385	437	490	542	594	645
2,1 m	20	<20	23	<20	35	31		144	192	240	288		409	474	540	605	669	734	798
2,1 m	26	<20	29	23	42	50		187	250	312	374		476	553	630	706	782	858	933
2,1 m	30	22	33	28	46	70		216	288	360	432		524	608	693	777	861	945	1028
2,4 m	18	<20	<20	<20	32	18		130	173	216	259		383	444	505	565	625	685	745
2,4 m	23	<20	27	<20	39	31		166	211	276	331		472	547	623	698	773	847	922
2,4 m	30	<20	33	26	46	50		216	288	360	432		549	638	727	815	902	990	1077
2,4 m	35	22	38	31	>50	70		252	336	420	504		604	702	800	897	994	1090	1187
2,7 m	20	<20	24	<20	35	18		144	192	240	288		434	503	572	641	709	776	844
2,7 m	26	<20	31	23	43	31		187	250	312	374		535	620	706	791	876	960	1045
2,7 m	34	<20	37	29	49	50		245	326	408	490		623	723	824	923	1023	1122	1221
2,7 m	40	23	41	34	50	70		288	384	480	576		685	796	906	1016	1126	1236	1345
3,0 m	23	<20	27	<20	38	18		166	221	276	331		485	563	640	716	792	868	943
3,0 m	30	<20	34	26	46	31		216	288	360	432		598	694	789	884	979	1073	1168
3,0 m	38	<20	40	32	>50	50		274	365	456	547		696	809	921	1032	1143	1254	1365
3,0 m	44	25	45	37	>50	70		317	422	528	634		766	890	1013	1136	1259	1381	1503
3,3 m	25	<20	29	21	41	18		180	240	300	360		537	622	707	792	876	959	1043
3,3 m	33	<20	36	28	48	31		238	317	396	475		661	767	872	977	1082	1187	1291
3,3 m	42	22	43	35	>50	50		302	403	504	605		770	894	1018	1141	1264	1386	1508
3,3 m	49	27	47	40	>50	70		353	470	588	706		846	983	1120	1256	1392	1527	1662
3,6 m	27	<20	32	23	43	18		194	259	324	389		588	681	774	867	959	1051	1142
3,6 m	36	<20	39	31	>50	31		259	346	432	518		724	840	955	1071	1185	1300	1414
3,6 m	45	24	46	38	>50	50		324	432	540	648		843	979	1115	1250	1384	1518	1652
3,6 m	54	29	50	43	>50	70		389	518	648	778		927	1077	1227	1376	1524	1672	1820
3,9 m	30	<20	34	26	46	18		216	288	360	432		639	741	842	942	1043	1142	1242
3,9 m	39	<20	41	33	>50	31		281	374	468	562		786	913	1039	1164	1288	1413	1537
3,9 m	49	25	50	40	>50	50		353	470	588	706		916	1064	1212	1358	1505	1651	1796
3,9 m	59	30	>50	425	>50	70		425	566	708	850		1008	1171	1339	1495	1657	1818	1979

A = offene Klappe, B = geschlossene Klappe. Bezieht sich auf Schallpegel mit Klappe CRPc, die auf dem Luftanschluss der Kühlbaffel montiert ist. Für Adriatic mit ADC findet für die Berechnung der Kapazität des Kühlwassers der Leistungsfaktor 0,95 Anwendung: $P_{ADC} = P_k \times 0{,}95$. Man hat das Bestreben, den Düsendruck p_i über 45 Pa zu halten, um aus der von ADC verursachten verbesserten Mischung vollen Nutzen ziehen zu können.

Die Schallpegel verändern sich nicht, wenn Adriatic mit Komfortluftverteiler ADC ausgestattet wird.
*Raumdämpfung = 4 dB

Adriatic

Tabelle 2. Daten - Kühlung. Auslegungshilfe bei Düsenkonfiguration 3.

Länge der Einheit	Luftmenge (l/s)	Adriatic 125 Schallpegel dB(A)*		Adriatic 100 Schallpegel dB(A)*		p_i (Pa)	Kühlkapazität, Primärluft (W)					Kühlkapazität, Wasser (W)							
		A	B	A	B		Δt_l	6	8	10	12	Δt_{mk}	6	7	8	9	10	11	12
1,2 m	3	<20	<20	<20	<20	11		22	29	36	43		72	83	93	103	113	123	133
1,2 m	5	<20	<20	<20	<20	31		36	48	60	72		129	150	170	190	209	229	249
1,2 m	8	<20	<20	<20	<20	70		58	77	96	115		174	202	230	258	285	312	339
1,5 m	4	<20	<20	<20	<20	11		29	38	48	58		93	106	120	133	146	159	172
1,5 m	7	<20	<20	<20	<20	31		50	67	84	101		166	192	218	244	269	295	320
1,5 m	11	<20	<20	<20	21	70		79	106	132	158		224	260	296	331	367	402	437
1,8 m	5	<20	<20	<20	<20	11		36	48	60	72		113	130	146	162	178	194	210
1,8 m	8	<20	<20	<20	<20	30		58	77	96	115		201	232	263	294	325	355	386
1,8 m	13	<20	<20	<20	25	70		94	125	156	187		274	318	362	405	448	491	534
2,1 m	6	<20	<20	<20	<20	11		43	58	72	86		134	154	173	192	211	230	248
2,1 m	10	<20	<20	<20	<20	31		72	96	120	144		241	278	316	353	389	426	463
2,1 m	15	<20	<20	<20	28	70		108	144	180	216		324	376	428	479	530	581	631
2,4 m	7	<20	<20	<20	<20	11		50	67	84	101		154	177	200	222	243	265	286
2,4 m	12	<20	<20	<20	21	31		86	115	144	173		278	321	364	407	450	492	534
2,4 m	18	<20	21	21	32	70		130	173	216	259		374	434	494	553	611	670	728
2,7 m	8	<20	<20	<20	<20	11		58	77	96	115		175	201	226	251	276	300	325
2,7 m	13	<20	<20	<20	24	31		94	125	156	187		315	364	413	461	510	557	605
2,7 m	20	<20	23	22	35	70		144	192	240	288		424	492	559	626	693	760	826
3,0 m	9	<20	<20	<20	<20	11		65	86	108	130		196	225	253	281	308	336	363
3,0 m	15	<20	<20	<20	27	31		108	144	180	216		352	407	461	516	570	623	676
3,0 m	22	<20	25	23	38	70		158	211	264	317		474	550	625	700	775	849	923
3,3 m	10	<20	<20	<20	<20	11		72	96	120	144		216	248	280	310	341	371	401
3,3 m	16	<20	<20	<20	30	31		115	154	192	230		389	450	510	570	630	689	748
3,3 m	25	<20	27	24	41	70		180	240	300	360		524	608	691	774	856	938	1020
3,6 m	11	<20	<20	<20	<20	11		79	106	132	158		237	272	306	340	374	407	439
3,6 m	18	<20	<20	<20	32	31		130	173	216	259		426	492	559	624	690	754	819
3,6 m	27	<20	29	25	43	70		194	259	324	389		574	666	757	848	938	1028	1118
3,9 m	12	<20	<20	<20	21	11		86	115	144	173		258	295	333	370	406	442	478
3,9 m	19	<20	<20	<20	34	31		137	182	228	274		463	535	607	679	750	820	890
3,9 m	29	21	30	27	40	70		209	278	348	418		624	724	823	922	1020	1117	1215

A = offene Klappe, B = geschlossene Klappe. Bezieht sich auf Schallpegel mit Klappe CRPc, die auf dem Luftanschluss der Kühlbaffel montiert ist. Für Adriatic mit ADC findet für die Berechnung der Kapazität des Kühlwassers der Leistungsfaktor 0,95 Anwendung: $P_{ADC} = P_k \times 0{,}95$. Man hat das Bestreben, den Düsendruck p_i über 45 Pa zu halten, um aus der von ADC verursachten verbesserten Mischung vollen Nutzen ziehen zu können.
Die Schallpegel verändern sich nicht, wenn Adriatic mit Komfortluftverteiler ADC ausgestattet wird.
*Raumdämpfung = 4 dB

Tabelle 3. Daten - Kühlung. Auslegungshilfe bei Düsenkonfiguration 4.

Länge der Einheit	Luftmenge (l/s)	Adriatic 125 Schallpegel dB(A)*		Adriatic 100 Schallpegel dB(A)*		p_i (Pa)	Kühlkapazität, Primärluft (W)					Kühlkapazität, Wasser (W)							
		A	B	A	B		Δt_l	6	8	10	12	Δt_{mk}	6	7	8	9	10	11	12
1,2 m	20	<20	23	<20	34	25		144	192	240	288		239	279	320	360	400	440	481
1,2 m	22	<20	26	<20	38	32		158	211	264	317		261	305	348	391	434	478	521
1,2 m	25	<20	30	22	41	41		180	240	300	360		283	330	376	423	469	515	561
1,2 m	28	<20	32	25	44	50		202	269	336	403		301	350	399	448	496	545	593
1,2 m	30	22	36	27	46	60		216	288	360	432		318	369	420	471	522	572	623
1,5 m	25	<20	30	21	41	25		180	240	300	360		308	359	411	463	515	567	619
1,5 m	28	<20	34	25	44	32		202	269	336	403		336	392	448	503	559	615	670
1,5 m	32	<20	37	28	48	41		230	307	384	461		365	424	484	544	603	663	722
1,5 m	36	<20	40	31	>50	50		259	346	432	518		387	451	513	576	639	701	763
1,5 m	39	23	42	34	>50	60		281	374	468	562		409	475	540	606	671	736	801
1,8 m	31	<20	30	27	47	25		223	298	372	446		376	439	503	566	629	693	756
1,8 m	35	<20	34	30	50	32		252	336	420	504		411	479	547	615	683	751	819
1,8 m	39	<20	37	34	>50	41		281	374	468	562		446	519	592	665	738	810	883
1,8 m	43	<20	40	37	>50	50		310	413	516	619		474	551	628	704	781	857	933
1,8 m	48	23	42	39	>50	60		346	461	576	691		499	580	661	741	821	900	980
2,1 m	36	<20	36	31	>50	25		259	346	432	540		445	519	594	669	744	819	894
2,1 m	41	<20	40	35	>50	32		295	394	492	590		486	566	647	727	808	888	969
2,1 m	47	23	43	38	>50	41		338	451	564	677		527	613	700	786	872	958	1043
2,1 m	51	27	49	41	>50	50		367	490	612	734		560	651	742	833	923	1013	1103
2,1 m	56	29	51	44	>50	60		403	538	672	806		590	686	781	876	970	1064	1158
2,4 m	42	23	45	35	>50	25		302	403	504	605		513	599	686	772	859	945	1032
2,4 m	47	27	48	39	>50	32		338	451	564	677		561	654	747	839	932	1025	1118
2,4 m	54	30	52	42	>50	41		389	518	648	778		608	708	808	907	1006	1105	1204
2,7 m	48	27	49	39	>50	25		346	461	576	691		582	679	777	875	973	1072	1170
2,7 m	54	31	>50	43	>50	32		389	518	648	778		635	741	846	952	1057	1162	1267
2,7 m	61	34	>50	46	>50	41		439	586	732	878		689	803	915	1028	1141	1253	1365
3,0 m	53	31	>50	42	>50	25		382	509	636	763		650	759	869	978	1088	1198	1308
3,0 m	60	34	>50	46	>50	32		432	576	720	864		710	828	946	1064	1181	1299	1416
3,0 m	68	38	>50	49	>50	41		490	653	816	979		711	897	1023	1149	1275	1400	1526
3,3 m	59	34	>50	45	>50	25		425	566	708	850		719	839	960	1081	1203	1324	1445
3,3 m	66	37	>50	49	>50	32		475	634	792	950		785	915	1046	1176	1306	1436	1566
3,3 m	75	40	>50	>50	>50	41		540	720	900	1080		852	992	1131	1270	1409	1548	1687
3,6 m	64	36	>50	48	>50	25		461	614	768	922		787	919	1052	1185	1317	1450	1583
3,6 m	73	40	>50	>50	>50	32		526	701	876	1051		860	1003	1145	1288	1430	1573	1715
3,6 m	82	43	>50	>50	>50	41		590	787	948	1181		933	1086	1239	1391	1544	1696	1874
3,9 m	70	37	>50	>50	>50	25		504	672	840	1008		856	999	1143	1288	1432	1576	1721
3,9 m	79	41	>50	>50	>50	32		569	758	948	1138		935	1090	1245	1400	1555	1709	1864
3,9 m	90	44	>50	>50	>50	41		648	864	1080	1296		1014	1181	1347	1512	1678	1843	2008

A = offene Klappe, B = geschlossene Klappe. Bezieht sich auf Schallpegel mit Klappe CRPc, die auf dem Luftanschluss der Kühlbaffel montiert ist. Für Adriatic mit ADC findet für die Berechnung der Kapazität des Kühlwassers der Leistungsfaktor 0,95 Anwendung: $P_{ADC} = P_k \times 0{,}95$. Man hat das Bestreben, den Düsendruck p_i über 45 Pa zu halten, um aus der von ADC verursachten verbesserten Mischung vollen Nutzen ziehen zu können.
Die Schallpegel verändern sich nicht, wenn Adriatic mit Komfortluftverteiler ADC ausgestattet wird.
*Raumdämpfung = 4 dB

Adriatic

Tabelle 4. Daten - Kühlung. Auslegungshilfe bei Düsenkonfiguration E (Mengenverteilung 75/25 %).

Länge der Einheit	Luftmenge (l/s)	Adriatic 125 Schallpegel dB(A)*		Adriatic 100 Schallpegel dB(A)*		p_i (Pa)	Kühlkapazität, Primärluft (W)					Kühlkapazität, Wasser (W)							
		A	B	A	B		Δt_l	6	8	10	12	Δt_{mk}	6	7	8	9	10	11	12
1,2 m	11	<20	<20	<20	22	70		79	106	132	158		197	229	262	295	327	360	392
1,5 m	14	<20	<20	<20	27	70		101	134	168	202		253	295	337	379	421	463	504
1,8 m	17	<20	21	21	31	70		122	163	204	245		310	361	412	463	514	566	617
2,1 m	20	<20	23	22	36	70		144	192	240	288		366	427	487	548	608	669	729
2,4 m	23	<20	26	23	39	70		166	221	276	331		423	493	562	632	702	772	841
2,7 m	27	21	30	25	43	70		194	259	324	389		479	558	637	717	796	875	954
3,0 m	30	21	33	27	46	70		216	288	360	432		535	624	713	801	889	978	1066
3,3 m	33	21	35	29	48	70		238	317	396	475		592	690	788	885	983	1081	1178
3,6 m	36	22	38	32	>50	70		259	346	432	518		648	756	863	970	1077	1184	1291
3,9 m	39	24	39	34	>50	70		281	374	468	562		705	821	938	1054	1171	1287	1403

Tabelle 5. Daten - Kühlung. Auslegungshilfe bei Düsenkonfiguration N (Durchflussverteilung 75/25 %).

Länge der Einheit	Luftmenge (l/s)	Adriatic 125 Schallpegel dB(A)*		Adriatic 100 Schallpegel dB(A)*		p_i (Pa)	Kühlkapazität, Primärluft (W)					Kühlkapazität, Wasser (W)							
		A	B	A	B		Δt_l	6	8	10	12	Δt_{mk}	6	7	8	9	10	11	12
1,2 m	22	<20	26	<20	38	47		158	211	264	317		257	299	340	381	423	464	505
1,2 m	27	21	31	26	43	70		194	259	324	389		289	337	385	432	480	528	575
1,5 m	29	<20	33	25	45	47		209	278	348	418		333	386	440	493	547	600	653
1,5 m	35	23	38	31	>50	70		252	336	420	504		374	436	498	559	621	683	744
1,8 m	35	<20	39	31	>50	47		252	336	420	504		408	474	540	605	671	736	802
1,8 m	43	25	44	36	>50	70		310	413	516	619		459	535	610	686	762	837	913
2,1 m	42	21	43	35	>50	47		302	403	504	605		483	562	640	717	795	873	950
2,1 m	51	27	48	41	>50	70		367	490	612	734		544	634	723	812	903	992	1082
2,4 m	48	26	48	39	>50	47		346	461	576	691		559	650	740	829	919	1009	1098
2,7 m	54	29	>50	43	>50	47		389	518	648	778		634	737	840	941	1043	1145	1246
3,0 m	61	33	>50	46	>50	47		439	589	732	878		710	825	939	1053	1168	1281	1395
3,3 m	67	36	>50	49	>50	47		482	643	804	965		785	913	1039	1165	1292	1417	1543
3,6 m	74	38	>50	>50	>50	47		533	710	888	1066		861	1000	1139	1277	1416	1554	1691
3,9 m	80	38	>50	>50	>50	47		576	768	960	1152		936	1088	1239	1389	1540	1690	1839

A = offene Klappe, B = geschlossene Klappe. Bezieht sich auf Schallpegel mit Klappe CRPc, die auf dem Luftanschluss der Kühlbaffel montiert ist. Für Adriatic mit ADC findet für die Berechnung der Kapazität des Kühlwassers der Leistungsfaktor 0,95 Anwendung: $P_{ADC} = P_k \times 0{,}95$. Man hat das Bestreben, den Düsendruck p_i über 45 Pa zu halten, um aus der von ADC verursachten verbesserten Mischung vollen Nutzen ziehen zu können.
Die Schallpegel verändern sich nicht, wenn Adriatic mit Komfortluftverteiler ADC ausgestattet wird.
*Raumdämpfung = 4 dB

Kühlung

Diagramm 1. Die Kühlleistung P_k(W) als Funktion der Temperaturänderung Δt_k (°C) und Kühlwassermenge q_k (l/s).
Diagramm 2. Der Druckabfall Δp_k(kPa) in der Kühlschleife als Funktion der Kühlwassermenge q_k(l/s) und der Länge der Einheit.
Tabelle 6. Die Kühlkapazität bei Eigenkonvektion (ohne Zuluft).
Tabelle 7. Druckabfallkonstante k_{pk} für die Kühlschleife der Batterie.
Diagramm 3. Korrektionsfaktor für die Kühlleistung P_k(W) als Funktion der Kühlwassermenge q_k (l/s). Verschiedene Wassermengen beeinflussen in gewisser Hinsicht die Leistungsentnahme. Durch die Kontrolle der erhaltenen Wassermenge mit **Diagramm 3** kann es notwendig sein, die Leistungswerte in den **Tabellen 1-5** in gewisser Hinsicht nach oben oder nach unten gem. folgender Formel justieren zu müssen: $P_{korrigiert} = P_{k(Tabelle\ 1\text{-}5)} \cdot k_{(Diagramm\ 3)}$

Diagramm 1. Wassermenge - Kühlleistung.

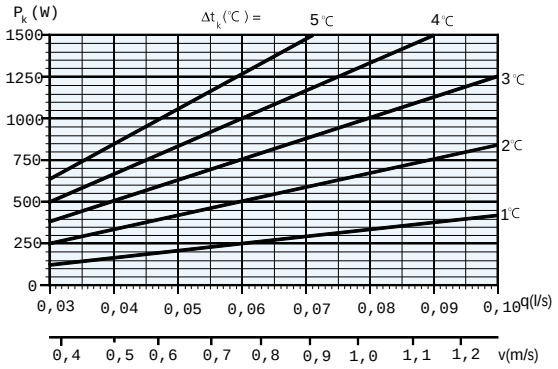

Diagramm 2. Druckabfall - Wassermenge, Kühlung.

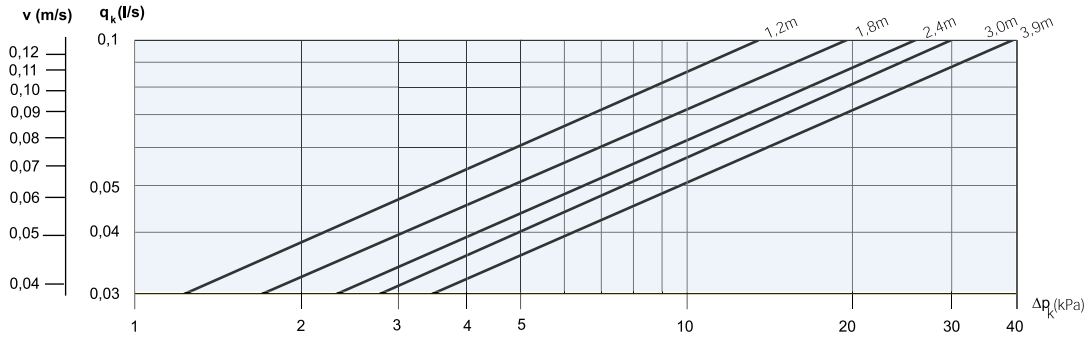

Diagramm 3. Wassermenge - Leistungskorrektur.

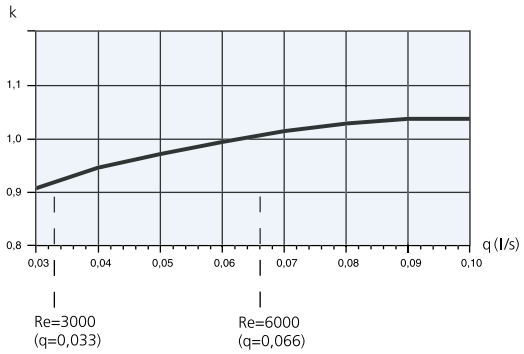

Tabelle 6. Kapazität, Eigenkonvektion (W).

Länge	Temperaturdifferenz Raum - Wasser, °C							
	Δt_{mk}	6	7	8	9	10	11	12
1,2 m		37	48	55	66	74	85	96
1,5 m		52	67	78	93	104	119	135
1,8 m		67	87	100	120	134	154	174
2,1 m		82	106	123	147	164	188	213
2,4 m		97	126	145	174	194	223	252
2,7 m		112	145	168	201	224	257	291
3,0 m		127	165	190	228	254	292	330
3,3 m		142	184	213	255	284	326	369
3,6 m		157	204	235	282	314	361	408
3,9 m		172	223	258	309	344	395	447

Tabelle 7. Druckabfallkonstante für Kühlschleife.

Länge:	1,2	1,5	1,8	2,1	2,4
k_{pk}	0,0265	0,0240	0,0225	0,0210	0,0195
Länge:	2,7	3,0	3,3	3,6	3,9
k_{pk}	0,0185	0,0180	0,0170	0,0165	0,0160

Adriatic

HEIZUNG

Zuschusswärme - Heizbatterie

Die Heizfunktion ist nur als ein Zuschuss in den Fällen vorgesehen, in denen normalerweise ein Wärmeüberschuss vorherrscht. Es kann jedoch vorkommen, dass es einen Bedarf an einem geringen Wärmezuschuss, beispielsweise am Abend und in der Nacht, gibt.

Eine Voraussetzung dafür, dass der Wärmezuschuss dem Raum zugute kommen soll, ist, dass der Zuluftventilator eingeschaltet ist. Die Vermischung der warmen und kalten Luft erfolgt mit Hilfe der Zuluft, weswegen die Temperaturverteilung im Raum vollkommmen vom Verhältnis zwischen der Zuluft und der Kapazität des Gerätes abhängig ist.

Die Wärme wird entlang der Decke geleitet, was, um zu funktionieren, eine niedrige Vorlauftemperatur und einen gewissen Impuls erfordert. Normalerweise wird zwischen Boden und Decke ein Temperaturgradient von 3 °C erhalten.

Empfehlungen für die Zuschusswärmefunktion

Höchste Vorlauftemperatur: 40 °C
Geringste Heizwassermenge: 0,013 l/s
Geringster Düsendruck, p_i: 50 Pa

Für Fassaden mit großen Glasflächen werden eine Kompensation der Kaltstrahlung mit Strahlungswärme an der Decke oder Heizkörper entlang der Fassade empfohlen. Bei anderen Voraussetzungen setzen Sie sich bitte mit Stifab Farex in Verbindung.

Diagramm 4. Heizleistung P_v (W) als Funktion der Temperaturdifferenz der mittleren Wassertemperatur Δt_{mv} (°C). Für Adriatic mit ADC findet der Leistungsfaktor 0,95 für die Berechnung der Kapazität des Heizwassers Anwendung: $P_{ADC} = P_k \times 0{,}95$.

Diagramm 5. Wassermenge - Heizung.

Die Funktion zwischen Heizwassermenge q_v (l/s), Temperaturänderung Δt_v (°C) und Heizleistung P_v (W).

Diagramm 6. Der Druckabfall Δp_v (kPa), in der Heizschleife als Funktion der Wärmemenge q_v (l/s).

Tabelle 8. Druckabfallkonstante k_{pv} für die Heizschleife der Batterie.

Aktive Länge der Einheit.

Bei der Berechnung der Kapazität pro Einheit muss ein Abzug für die inaktive Länge erfolgen. $L_{Akt} = L_{Nom} - 160$ (mm)

Diagramm 4. Heizleistung.

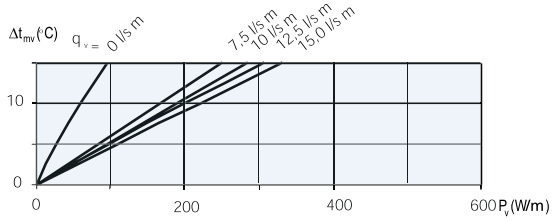

Tabelle 8. Druckabfallkonstante für Heizschleife.

Länge:	1,2	1,5	1,8	2,1	2,4
k_{pv}	0,0220	0,0200	0,0185	0,0175	0,0165
Länge:	2,7	3,0	3,3	3,6	3,9
k_{pv}	0,0160	0,0150	0,0145	0,0140	0,0135

Diagramm 5. Wassermenge - Heizleistung.

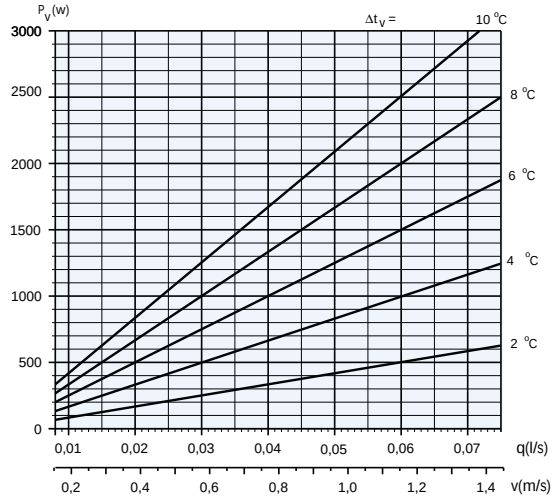

Diagramm 6. Druckabfall - Wassermenge, Heizung.

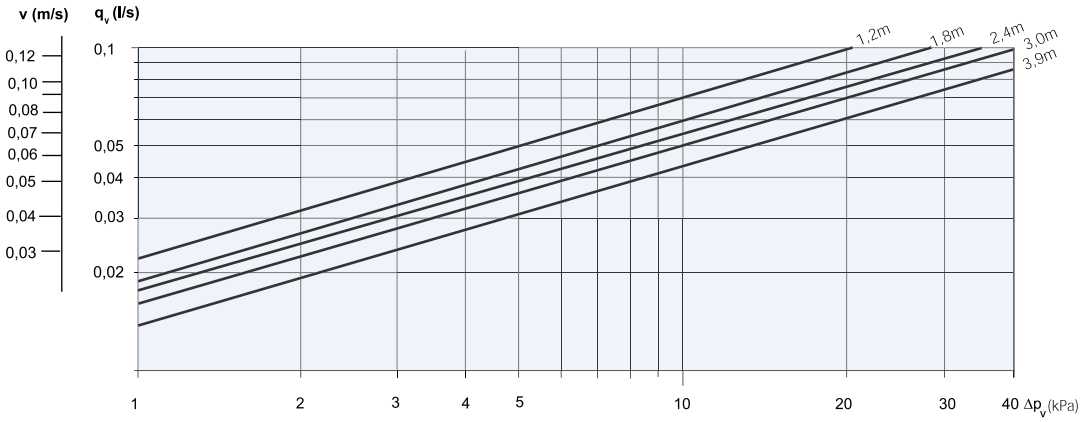

Schall

Diagramm 7. Der Drosselbereich für die Klappe CRPc 9-100 zeigt das Verhältnis zwischen Druckabfall Δp_l und Luftmenge q_l (l/s).

Diagramm 8. Der Drosselbereich für die Klappe CRPc 9-125 zeigt das Verhältnis zwischen Druckabfall Δp_l und und Luftmenge q_l (l/s).

Tabelle 9. Die Eigendämpfung ΔL (dB) einschl. Endenreflexion, Düsenkonfiguration 1.

Tabelle10. Die Eigendämpfung ΔL (dB) einschl. Endenreflexion, Düsenkonfiguration 4.

Diagramm 7. Drosselbereich, Klappe CRPc 9-100.

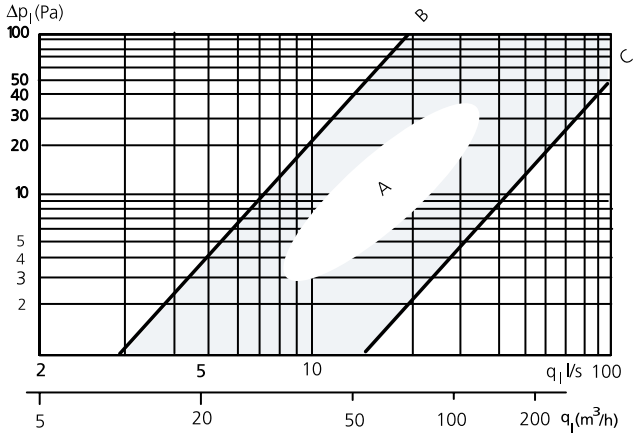

A = Drosselbereich
B = Geschlossen
C = Offen

Diagramm 8. Drosselbereich, Klappe CRPc 9-125.

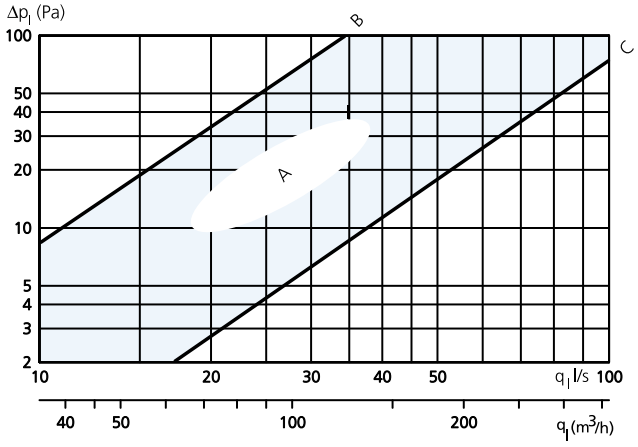

A = Drosselbereich
B = Geschlossen
C = Offen

Tabelle 9. Eigendämpfung, Düsenkonfiguration 1.

Eigendämpfung ΔL (dB), für Kühlbaffel mit Düsenkonfiguration 1 (standard)								
63	125	250	500	1k	2k	4k	8k	Hz
13	14	5	1	6	7	7	12	dB

Tabelle 10. Eigendämpfung, Düsenkonfiguration 4.

Eigendämpfung ΔL (dB), für Kühlbaffel mit Düsenkonfiguration 4								
63	125	250	500	1k	2k	4k	8k	Hz
10	11	3	1	3	4	4	9	dB

Adriatic

BEISPIEL Kühlung

Ein Büro mit den Abmessungen B x L x H = 4,0 x 3,0 x 2,7 m hat einen Kühlbedarf von 70 W/m^2 = 840 W.
Die Luftmenge soll 2 l/s m^2 betragen, was 24 l/s im Raum ergibt.
Der Schallpegel darf 30 dB(A) nicht überschreiten.
Ausgelegte Raumtemperatur, Sommer: 24 °C
Kühlwassertemperatur 15/17 gibt: Δt_k = 2 °C; Δt_{mk} = 8 °C
Zulufttemperatur 15 °C gibt: Δt_l = 9 °C

LÖSUNG

Kühlung

Die Zuluft, die eine Temperatur von 15 °C, gibt eine Kühlleistung von $P_l = 1{,}2 \cdot 9 \cdot 24 = 260$ W.
Adriatic soll somit in der Lage sein, 840 - 260 = 580 W zu schaffen.
Tabelle 1 ergibt für Standardlänge 2,4 m und Luftmenge 24 l/s eine Kühlleistung von über 623 W, was für die Deckung des Kühlbedarfs ausreichend ist.

Kühlwasser

Bei einem Kühlleistungsbedarf von 580 W für das Kühlwasser erhält man in **Diagramm 1** die erforderliche Wassermenge. Die Temperaturerhöhung Δt_k = 2 °C gibt eine Wassermenge von 0,069 l/s.
Aus **Diagramm 3** ist ersichtlich, dass die Wassermenge 0,069 keinen vollständig turbulenten Wasserfluss gibt. Dies bedeutet, dass man sich die volle Kapazität von der Baffel zugute rechnen kann.
Der Druckabfall wird mit der Wassermenge 0,069 l/s und der Druckabfallkonstante k_{pk} = 0,0195, die **Tabelle 7** entnommen werden, berechnet. Der Druckabfall beträgt in diesem Fall: $\Delta_{pk} = (q_k / k_{pk})^2 = (0{,}069 / 0{,}0195)^2 = 12{,}5$ kPa.
Der Druckabfall kann auch **Diagramm 2** entnommen werden.

Schallpegel

In **Tabelle 1** sehen wir, dass der Schallpegel bei offener Klappe für beide Kanalabmessungen Ø100 und Ø125 mm unter 20 dB(A) liegt. **Diagramm 7** und **Diagramm 8** zeigen den Drosselbereich für Klappe CRPc, Abmessung Ø100 beziehungsweise Ø125 mm.

BEISPIEL Heizung

Ein Büro mit den Abmessungen B x L x H = 4,0 x 3,0 x 2,7 m hat einen Heizbedarf von 300 W. Die Luftmenge soll 24 l/s sein.
Ausgelegte Raumtemperatur, Winter: 22 °C
Heizwassertemperatur 39/35 gibt: Δt_v = 4 °C; Δt_{mv} = 15 °C.

LÖSUNG

Heizung

Die Luftmenge 24 l/s gibt unter Berücksichtigung der aktiven Länge eine Luftmenge pro Meter wie folgt: $L_{Aktiv} = L_{Nom}$ - 160 = 2.400 - 160 = 2.240 mm. Hierdurch erhält man folgende Luftmenge pro Meter: q_l = 24 / 2,24 = 10,7 l/s m.
Die erforderliche Heizleistung pro Meter beträgt P_v = 300 / 2,24 = 134 W/m.
Aus **Diagramm 4** erhalten wir bei Δt_{mv} 15 °C und der Luftmenge 10,7 l/s m die Heizleistung 290 W/m, die für die Deckung des Heizbedarfs ausreichend ist.

Heizwasser

Mit einem Heizbedarf von 300 W/m erhält man in **Diagramm 5** die erforderliche Wassermenge. Mit der Temperatursenkung Δt_v = 4 °C erhält man eine Wassermenge von 0,018 l/s.
Der Druckabfall wird mit Ausgangspunkt von der Wassermenge 0,018 l/s und der Druckabfallkonstante k_{pv} = 0,0165 aus **Tabelle 8** erhalten. Der Druckabfall beträgt $\Delta p_v = (q_v / k_{pv})^2 = (0{,}018 / 0{,}0165)^2 = 1{,}2$ kPa. Der Druckabfall kann auch **Diagramm 6** entnommen werden.

Abmessungen

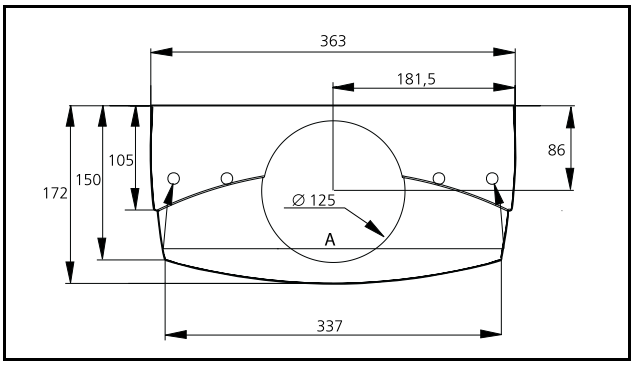

Abbildung 11. *Adriatic Kanalanschluss 125 mm, Ansicht Endstück.*
A = Kühlung, Cu-Rohr 12 x 1,0 mm

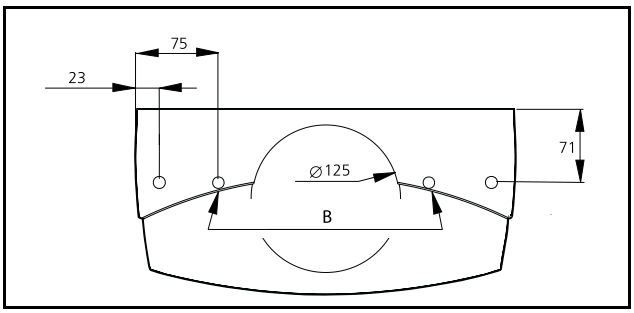

Abbildung 12. *Adriatic Kanalanschluss 125 mm, Ansicht Endstück.*
B = Heizung, Cu-Rohr 10 x 1,0 mm

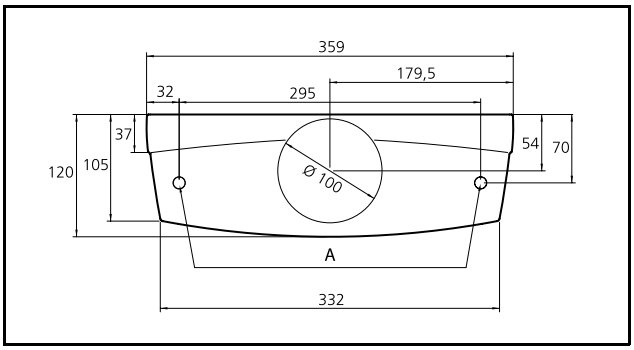

Abbildung 13. *Adriatic Kanalanschluss 100 mm, Ansicht Endstück.*
A = Kühlung, Cu-Rohr 12 x 1,0 mm

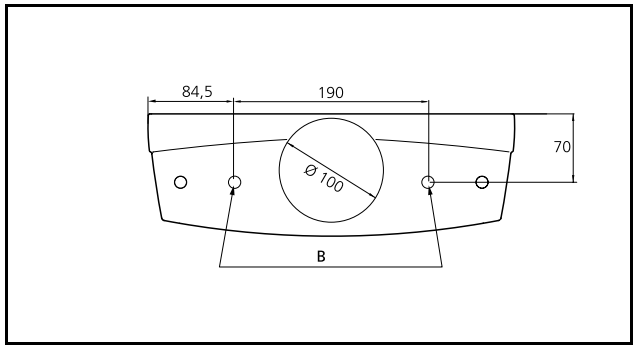

Abbildung 14. *Adriatic Kanalanschluss 100 mm, Ansicht Endstück.*
B = Heizung, Cu-Rohr 10 x 1,0 mm

Länge Adriatic

Nominelles Maß Adriatic (m):	1,2; 1,5; 1,8; 2,1; 2,4; 2,7; 3,0; 3,3; 3,6 und 3,9 m.
Länge Adriatic Ø100 mm:	nominell - 15 mm (+4/-2) mm.
Länge Adriatic Ø125 mm:	nominell - 15 mm (+4/-2) mm.
Lagergeführte Größen:	1,8; 2,4 und 3,0 m
Maße für die Teilung des Unterteils L_u = L / 2	

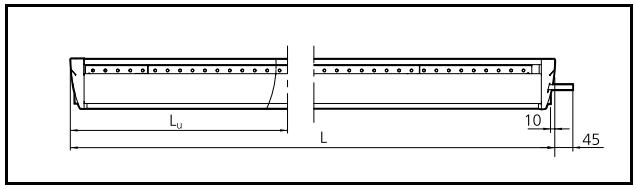

Abbildung 15. *Adriatic horizontaler Anschluss im Endstück, Seitenansicht.*
L = Länge Adriatic
Lu = Länge für die Teilung des Unterteils

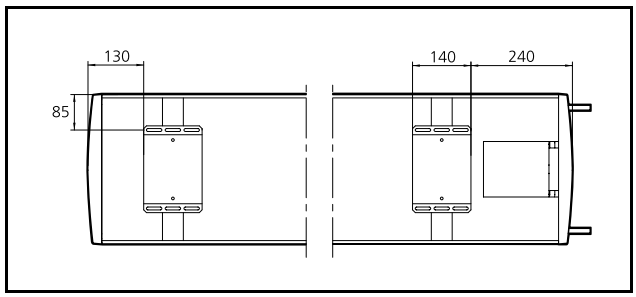

Abbildung 16. *Adriatic horizontaler Anschluss im Endstück, Draufsicht.*

Adriatic

Bestellsortiment

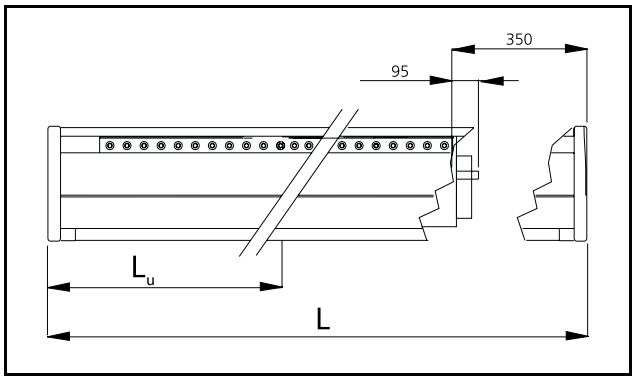

Abbildung 17. *Adriatic Innenanschluss, Seitenansicht.*
L = Länge Adriatic
Lu = Länge für die Teilung des Unterteils.

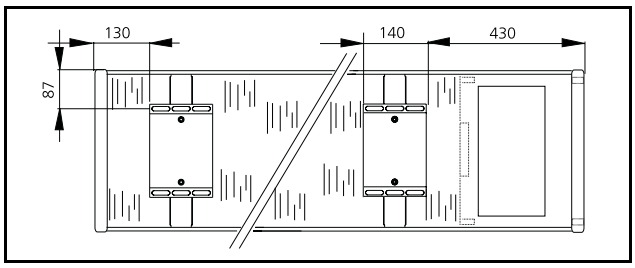

Abbildung 18. *Adriatic Innenanschluss, Draufsicht.*

Platz für Montage

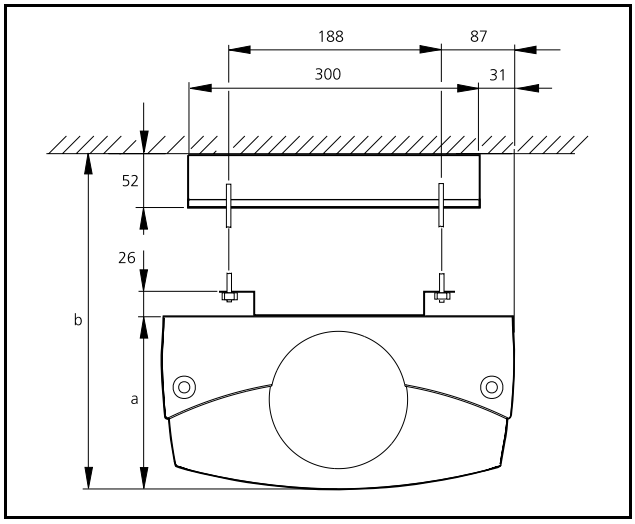

Abbildung 19. *Adriatic mit Montageteil MD3S (Standard).*
b = geringste mögliche Maße. Für Kanalabmessung 125 mm gilt b = 250 mm, für Kanalabmessung 100 mm gilt b = 200 mm.

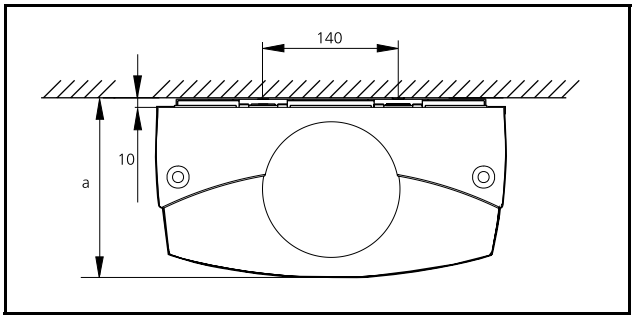

Abbildung 20. *Adriatic mit Montageteil MD4S.*
Für Kanalabmessung 125 mm gilt a = 182 mm, für Kanalabmessung 100 mm gilt a = 130 mm.

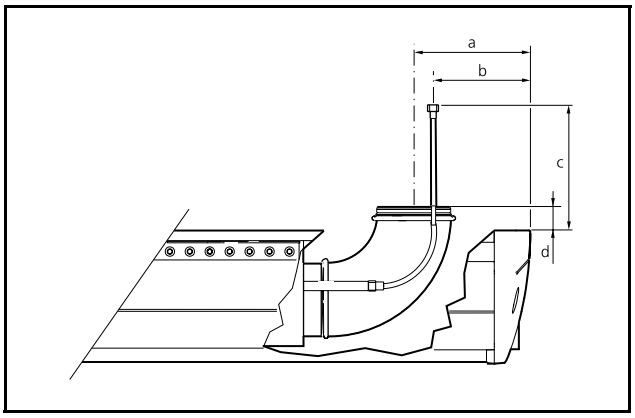

Abbildung 21. *Adriatic mit Innenanschluss, vertikale Verbindung.*

Einbaumaße, Vertikalanschluss

Größe:	a	b	c	d
Adriatic ∅100	197 mm	120 mm	Rohrlänge -180 mm	45 mm
Adriatic ∅125	172 mm	120 mm	Rohrlänge -180 mm	70 mm

Zubehör

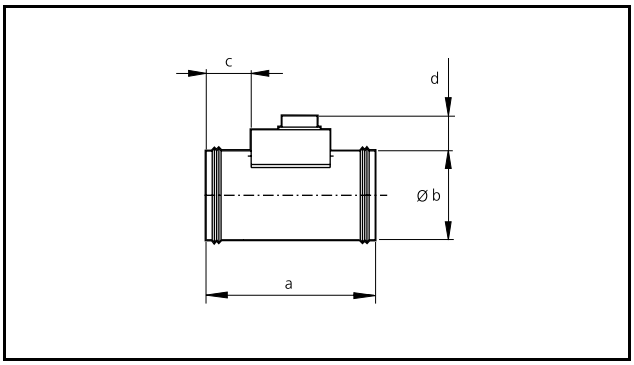

Abbildung 22. *Klappe CRPc 9.*

Maße CRPc 9

Größe	a	b	c	d
CRPc 9-100	184 mm	99 mm	40 mm	27 mm
CRPc 9-125	184 mm	124 mm	40 mm	42 mm

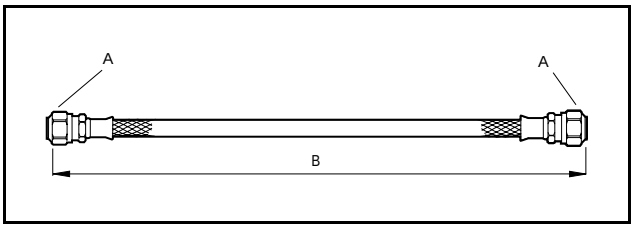

Abbildung 23. *Flexibler Anschlussschlauch.*
A = Klemmring- oder Schnellkupplung für Rohr D = 12 mm.
B = von 300 bis zu 700 mm.

Auftragsgrenze / Anschlusspunkt

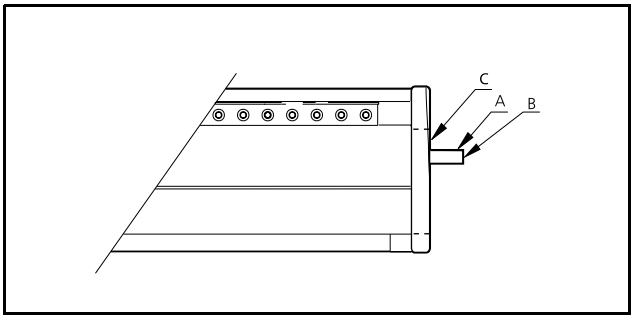

Abbildung 24. *Anschlusspunkte.*
A = Kühlung: Rohrinstallateur (RE) Anschluss an Rohr 12 x 1,0
B = Heizung: Rohrinstallateur (RE) Anschluss an Rohr 10 x 1,0
C = Lüftung: Lüftungsinstallateur (VE) Anschluss an Anschlussteil (Muffe) Abmess. 100 oder 125 mm

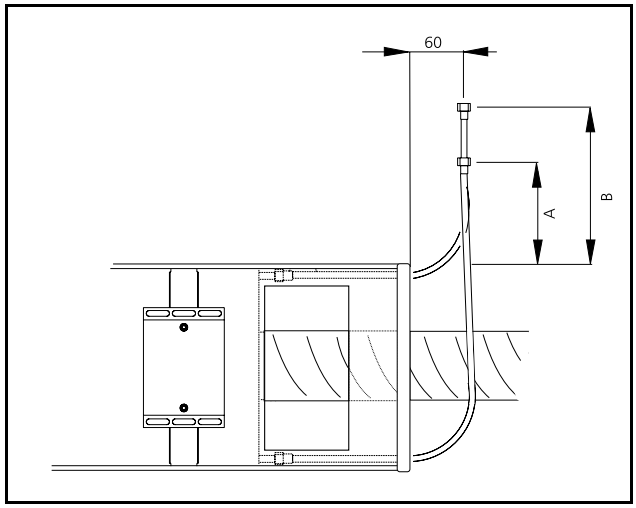

Abbildung 25. *Einbaumaße mit flexiblem Anschlussschlauch.*
A = 300 mm, B = 380 mm

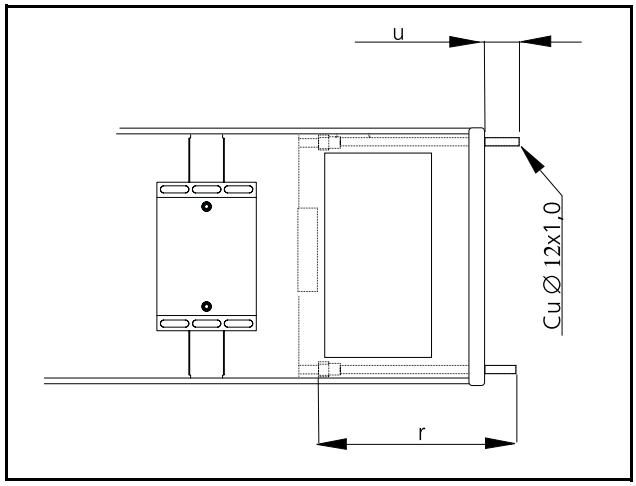

Abbildung 26. *Montierte Verlängerungsrohre.*

Rohrlänge (r)	Abzweig (u)
300 mm	40 mm
430 mm	170 mm

Gewicht

Gewicht pro Meter	Adriatic ∅100	Adriatic ∅125
Trockengewicht	10,0 kg/m	10,9 kg/m
Gewicht, wassergefüllt	10,9 kg/m	11,8 kg/m

Adriatic

SPEZIFIKATION

Aktive Kühlbaffel vom Typ Adriatic für Kühlung und Lüftung oder Kühlung, Heizung und Lüftung.
Stifab Farex liefert die Einheiten in Standardweiß RAL 9010 Glanzgrad 30±6 %.

Auftragsgrenze

Die Liefergrenze von Stifab Farex ist der Anschlusspunkt für Wasser bzw. Luft. Bei den Anschlusspunkten schließt der Rohrinstallateur (RE) bis zum glatten Rohrende an, füllt das System auf, entlüftet es und führt Druckproben durch. Der Lüftungsinstallateur (VE) schließt an den Kanalanschluss mit der Abmessung gem. Maßskizze unter „**Abmessungen** - Auftragsgrenze/Anschlusspunkt" an. Bei Montage von Ventil und Stellantrieb im Anschlussteil hat dies vor dem Anschluss von Klappe und Ventilationskanal zu erfolgen. Die Geräte werden mit Montageteilen für die Aufhängung (Gewindestangen und Montageprofil, ausschl. Schrauben für die Befestigung an der Rohdecke) geliefert.

Spezifikation

Produkt							
Kühlbaffel ADRIATIC	a-	aaa-	bb-	cc-	dd-	e-	fff
Ausführung:							
Kanalabmessung:							
∅100; ∅125 mm							
Länge:							
Lagergef. Standard-sortiment Ø125 mm:							
1,8; 2,4 und 3,0 m							
Bestellsortiment:							
1,2; 1,5; 2,1; 2,7 3,3; 3,6; 3,9.							
Düsenkonfiguration:							
1 = Lagergef. Standardsortiment:							
3 und 4 = Bestellsortiment							
ER = 75 % der Luftmenge nach rechts, vom Batterieanschluss aus gesehen.							
EL = 75 % der Luftmenge nach links, vom Batterieanschluss aus gesehen.							
NR = 75 % der Luftmenge nach rechts, vom Batterieanschluss aus gesehen (große Luftmengen).							
NL = 75 % der Luftmenge nach links, vom Batterieanschluss aus gesehen (große Luftmengen).							
Anschluss:							
I = Innenanschluss OH = Horizontalanschluss							
Heizfunktion:							
B = Heizung mit Wasser als Energieträger							
ADC = werkseitig montierter ADC							

ZUBEHÖR

Anschlusshaube	Adriatic	a-	T-	KA	aaa-	bbb
Ausführung:						
Typ:						
Kanalabmessung: ∅100; ∅125						
Länge: 120, 300; 500; 700						

Loses Endstück	Adriatic	a-	T-	GL	aaa-	bb
Ausführung:						
TYP:						
Kanalabmessung: ∅100; ∅125						
UH = Ohne Löcher MH = Mit Löchern						

Montageteil (Für Montage dicht an der Decke)	SYST		MD	4S		
TYP:						

Montageteil	SYST		MD	3S	aaa-	b
TYP:						
Länge, Gewindestange: 200, 500, 1000 mm						
1 = Nur Gewindestange 2 = Doppelte Gewindestangen mit Gewindeschloss						

Flexibler Anschlussschlauch (1St.)	SYST FS	aaa-	bbb
F1 = Klemmring, Rohr 12 x 1,0 mm F20 = O-Ringkupplung, Rohr 12x1,0 mm, beide Enden.			
Länge: 300, 500 und 700 mm Flexibler Anschlussschlauch, wird stückweise geliefert.			

Flexibler Anschlussschlauch (1St.)	SYST FS	aaa-	bbb
F30 = O-Ringkupplung, Rohr 12x1,0 mm am einen Ende, Ausgleichsmutter G20ID am anderen Ende.			
Länge: 200, 400 und 600 mm Flexibler Anschlussschlauch, wird stückweise geliefert.			

Verlängerungsrohr (2 St.)	SYST FR	aaa
Länge: 300 oder 430 mm		

Anschlussteil (Kanalkrümmer 90°)	SYST CA	aaa-	90
Abmessung: ∅ 100 oder ∅ 125 mm.			

Einregulierklappe	SYST CRPc 9-	aaa
Ø100 oder 125 mm		

Düsenstopfen, 100 St. SYST DP-5,9-100 St.

Adriatic

BESCHREIBUNGSTEXT

Beispiel für Beschreibungstext gem. VVS AMA.
KB XX
Kühlbaffel Adriatic von Stifab Farex, die Luft entlang der Decke zuführt und im Unterteil eine eingebaute Zirkulationsöffnung besitzt. Für sichtbare/abgependelte Montage an der Decke mit folgenden Funktionen:

- Kühlung
- Heizung (wahlweise)
- Lüftung
- Kanalanschluss Ø100 mm (wahlweise)
- Kanalanschluss Ø125 mm (wahlweise)
- Eingebaute Zirkulationsöffnung im Unterteil
- Verschiebbares Unterteil
- Kann gereinigt werden
- Fester Messanschluss mit Schlauch
- In Standardweiß RAL 9010 lackiert
- Komplette Lieferung mit erforderlichen Teilen für die Aufhängung ausschl. Schrauben für die Befestigung an der Rohdecke

- Auftragsgrenze beim Anschlusspunkt für Wasser und Luft gem. Prinzipzeichnung.
- An den Anschlusspunkten schließt der Rohrinstallateur (RE) an glattes Rohrende, 12 mm, an, wonach der Lüftungsinstallateur (VE) an Anschlussmuffe, Ø 100 eller Ø 125 mm, anschließt.
- Der Rohrinstallateur (RE) füllt das System auf, entlüftet es, führt Druckproben durch und ist dafür verantwortlich, dass die projektierten Wassermengen jeden Systemabzweig und jedes Gerät erreichen.
- Der Lüftungsinstallateur (VE) justiert die projektierten Luftmengen.

Zubehör:

- Anschlusshaube Adriatic T-KA-aaa-bbb xx St.
- Verlängerungsrohr SYST FR - aaa xx St.
- Einregulierklappe SYST CPRc 9-aaa xx St.
- Montageteil, dicht an der Decke, SYST MD 4S xx St.
- Flexibler Anschlussschlauch SYST FS aa - bbb xx St.
- Kanalkrümmer 90 SYST CA 125-90 xx St.
  usw.
- Die Anzahl wird spezifiziert oder mit Hinweis auf die Zeichnung angegeben.
  Größe: TD XX-1 Adriatic aaaa - bb - c - d xx St.
  TD XX-2 Adriatic aaaa - bb - c - d xx St.
  usw.
- Steuerungsausrüstung, siehe separaten Abschnitt im Katalog Klimasysteme mit Wasserkühlung

Bestellbeispiel

Aktive Kühlbaffel für sichtbare/abgependelte Montage mit Kühlung, Lüftung und Kanalanschluss Ø100 mm und Länge 2,4 m: Adriatic 100-2,4 - 1-OH.
Aktive Kühlbaffel für sichtbare/abgependelte Montage mit Kühlung, Lüftung und Kanalanschluss Ø125 mm. 75 % der Luftmenge sollen von der rechten Seite des Geräts aus zugeführt werden, gesehen vom Batterieanschluss. Die Länge ist 2,4 m: Adriatic 125-2,4-ER-OH.