Swegon**CASA**™ hottes

Des hottes efficaces et silencieuses pour divers environnements

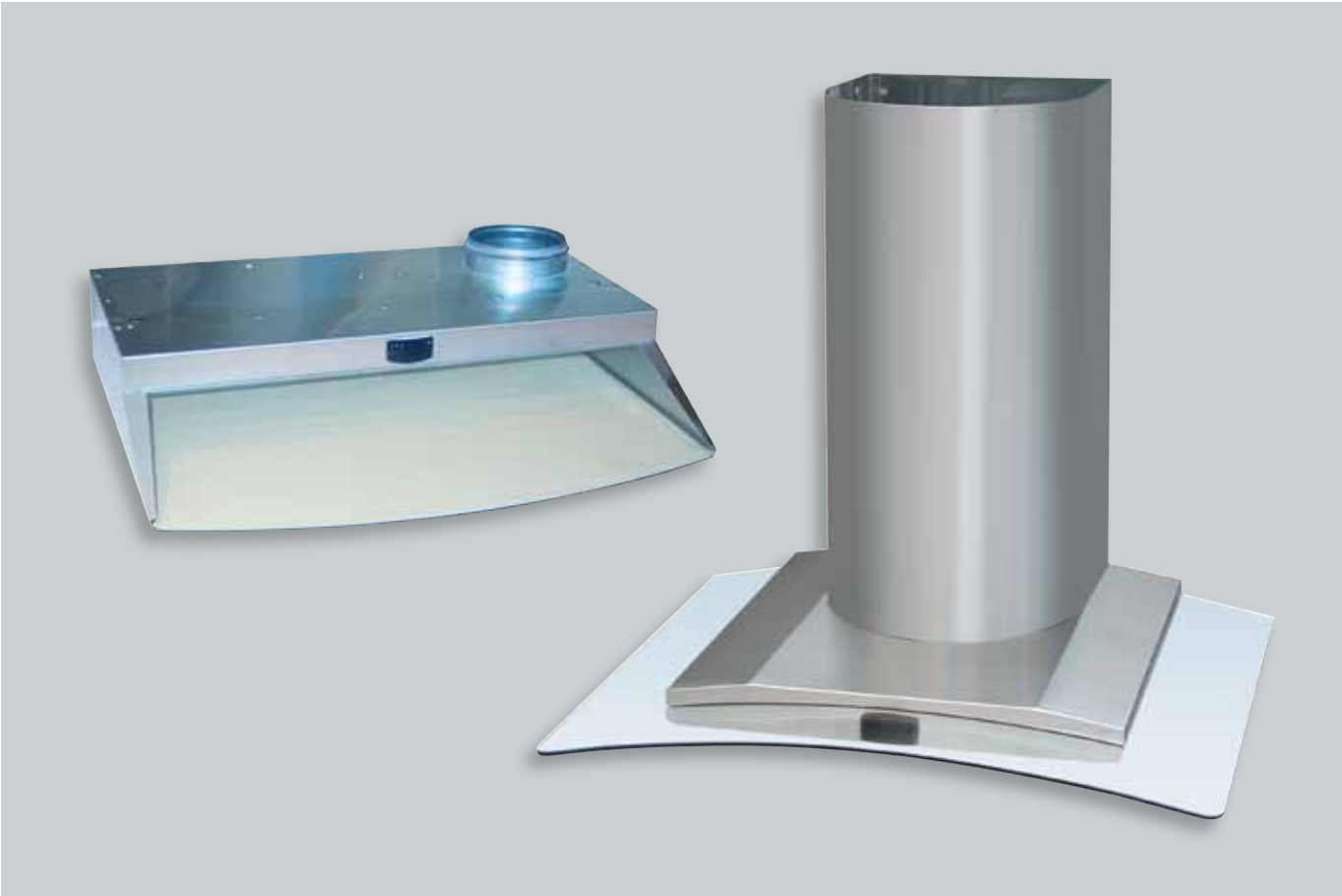

- Plusieurs modèles adaptés à différents environnements et goûts.
- Finition blanche ou acier inoxydable.
- Pour montage mural ou suspension au-dessus d'un îlot de cuisine.
- Avec ou sans ventilateur.
- Silence de fonctionnement.
- Filtre à graisses surdimensionné, efficace contre les odeurs de cuisine.

SYSTÈME DE VENTILATION POUR HABITATION

Swegon

Avec une hotte Swegon CASA, votre cuisine vous ressemble

La hotte joue un rôle central dans le système de ventilation d'une habitation et il est important qu'elle concentre les odeurs de cuisine et les évacue silencieusement.

C'est par ailleurs l'un des éléments du mobilier de la cuisine, et les modèles Swegon CASA offrent de nombreuses possibilités d'aménagement.

Les boîtiers design en acier inoxydable contribuent à l'esthétique de la cuisine.

Les hottes classiques, plus sobres d'aspect, s'intègrent à de nombreux types de cuisines. Elles existent en deux finitions : blanc et acier inoxydable.

Le panneau de commande des hottes permet de piloter l'unité de ventilation ou d'une tourelle d'extraction. L'étagère à épices a son ventilateur intégré.

Généralités

	Swegon CASA Premium Classic	Swegon CASA Premium Swing	Swegon CASA INTELLE	Swegon CASA ROCK	Swegon CASA SV
		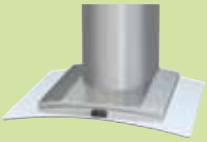			
Produits	Hotte sans ventilateur, avec panneau de commande intégré pour unité de ventilation avec commandes Premium.	Hotte design sans ventilateur avec panneau de commande intégré pour unité de ventilation avec commandes Premium.	Hotte design sans ventilateur avec commandes intégrées pour unité de ventilation à moteurs AC ou tourelle d'extraction.	Hotte design sans ventilateur avec commandes intégrées pour unité de ventilation à moteurs AC ou tourelle d'extraction.	Hotte sans ventilateur avec commandes intégrées pour unité de ventilation à moteurs AC ou tourelle d'extraction.
Installation	Sous une étagère à épices/un élément de cuisine. Peut être connectée directement sous une R85.	Contre un mur.	Sous une étagère à épices/un élément de cuisine ou contre un mur, avec habillage de gaine.	En suspension au-dessus de l'îlot de cuisine.	Sous une étagère à épices/un élément de cuisine.
Conception	Blanc/Acier inoxydable.	Acier inoxydable.	Acier inoxydable.	Acier inoxydable.	Blanc/Acier inoxydable.
Largeur	500/600/700 mm.	600/900 mm. (Avec plaque de verre)	600 mm. (900 avec plaque de verre)	900 mm.	500/600 mm.

Swegon CASA Premium

Caractéristiques

- Hotte dépourvue de ventilateur pour utilisation avec unité de ventilation R85/120 ou W80/100, dotée d'une entrée pour hotte.
- Panneau de commande (éclairage, registre et régulation de la vitesse de l'unité de ventilation).
- Le registre motorisé tient également lieu de registre de débit d'air.
- Compensation de pression automatique: la vitesse du ventilateur d'air introduit de l'unité de ventilation augmente lorsque le registre de la hotte est ouvert.
- Très faible niveau de bruit: le ventilateur n'est pas dans la hotte, mais dans l'unité de ventilation.
- Grand filtre à graisse métallique allant au lave-vaisselle.
- Raccordement électrique via fiche secteur monophasée, 230 V, 10 A.

Swegon CASA Premium Swing

- Acier inoxydable.
- Design exclusif et élégant.
- Boîtier en acier inoxydable - modèle télescopique 550-1050 mm.
- Plaque de verre trempé, de forme concave pour mieux capter les odeurs de cuisine.
- Deux ampoules halogènes de 20 W, faisceau de 60°.
- Largeur 600 ou 900 mm, avec raccord de gaine de Ø 125 mm pour installation murale.

Swegon CASA Premium Classic

- Finition blanche ou acier inoxydable.
- Capot extra-large pour prévenir les odeurs de manière optimale.
- Tube fluorescent de 11 watts.
- Largeur 500 ou 600 mm, avec raccord de gaine de Ø 125 mm pour installation sous un élément de cuisine/une étagère à épices.
- Largeur 600 ou 700 mm, avec raccord de gaine de Ø 125 mm pour installation sous l'unité de ventilation R85.

Swegon CASA Premium Swing

Swegon CASA Premium Classic

Panneau de commande

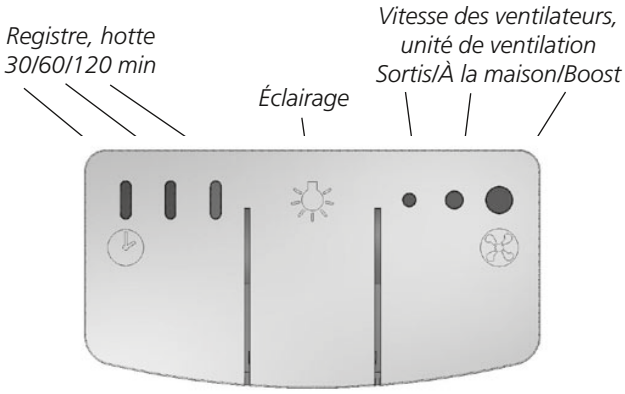

Swegon CASA Premium (suite)

Installation

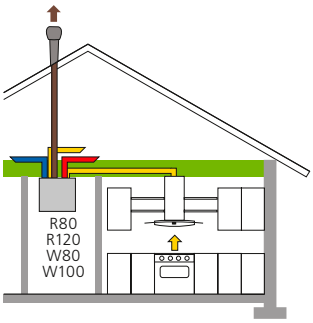

Swegon CASA Premium Swing

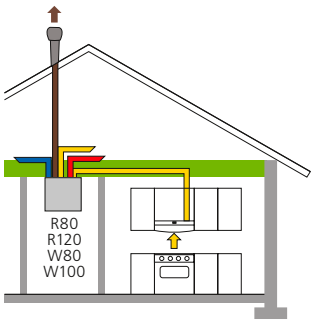

Swegon CASA Premium Classic

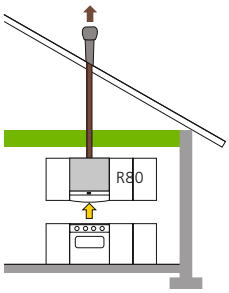

Swegon CASA Premium Classic sous R85

Dimensions

Swegon CASA Premium Swing

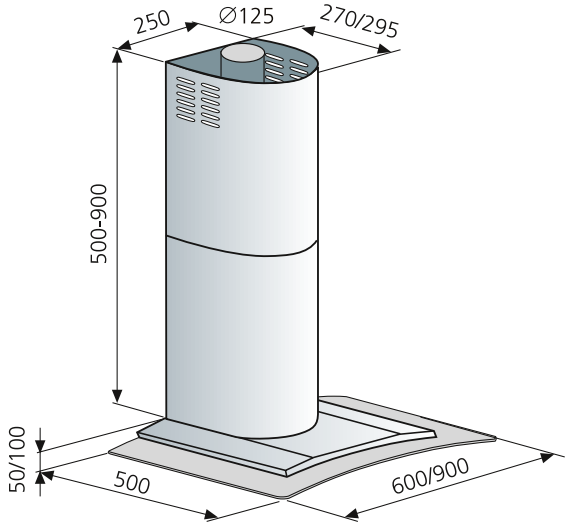

Swegon CASA Premium Classic

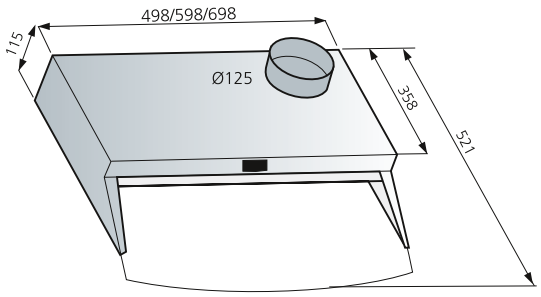

Modèle illustré : côté droit. Sur un modèle côté gauche, le raccord de gaine se trouve à gauche.

Nomenclature

Swegon CASA Premium Classic

Pour montage sous élément de cuisine/étagère à épices

Largeur: 500 mm

SVPRE50	blanc	1215PRE
SRPRE50	acier inoxydable	1215RPRE

Largeur: 600 mm

SVPRE60	blanc	1216PRE
SRPRE60	acier inoxydable	1216RPRE

Pour installation sous R85

Largeur: 600 mm

Premium 600	blanc	R = modèle droit	1216PRER
Premium 600	blanc	L = modèle gauche	1216PREL
Premium 600	acier inox.	R = modèle droit	1216RPRER
Premium 600	acier inox.	L = modèle gauche	1216RPREL

Largeur: 700 mm

Premium 700	blanc	R = modèle droit	1217PRER
Premium 700	blanc	L = modèle gauche	1217PREL
Premium 700	acier inox.	R = modèle droit	1217RPRER
Premium 700	acier inox.	L = modèle gauche	1217RPREL

Swegon CASA Premium Swing

Pour montage mural

Largeur: 600 mm

Premium Swing 600	acier inoxydable	1216RPRED

Largeur: 900 mm

Premium Swing 900	acier inoxydable	1219RPRED

Swegon CASA INTELLE

Caractéristiques

- Hotte design en acier inoxydable, sans ventilateur ni commandes intégrées pour l'unité de ventilation ou tourelle d'extraction à moteurs AC.
- Design exclusif et élégant.
- Très faible niveau de bruit : le ventilateur n'est pas dans la hotte, mais dans l'unité de ventilation ou la tourelle d'extraction.
- Grand filtre à graisse métallique allant au lave-vaisselle. Plaque de captage des odeurs sous le filtre à graisses.
- Transformateur et panneau de commande intégrés ; ce dernier peut piloter une unité de ventilation ou une tourelle d'extraction (4 vitesses + fonction marche/arrêt en option).
- Le registre motorisé tient également lieu de registre de débit d'air.
- Deux ampoules halogènes de 20 W, faisceau de 60°.
- Raccordement électrique via fiche secteur monophasée, 230 V, 10 A.

Alternative

- Avec plaque de verre trempé et fumé. Largeur 900 mm.
- Boîtier en acier inoxydable - modèle télescopique 550-1050 mm.
- Avec ou sans commutateur marche/arrêt.

Installation

L'air extrait est amené par une gaine jusqu'à une unité de ventilation ou une tourelle d'extraction à moteurs AC, comme illustré ci-dessous.

Les tensions de sortie standard sont les suivantes: 80, 120, 160 et 230 V. Elles peuvent être modifiées comme suit par un électricien: 60, 100, 140 et 180 V.

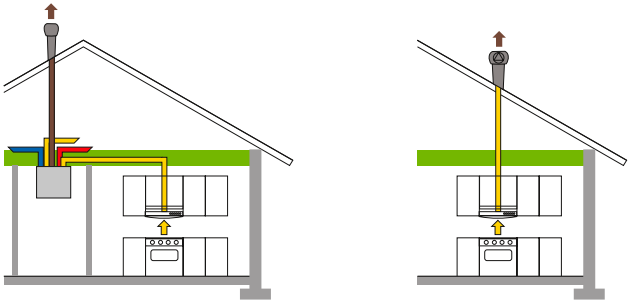

Sans habillage ni plaque de verre
La hotte est installée sous une étagère à épices/un élément de cuisine. La gaine d'extraction est dissimulé par l'étagère à épices/ l'élément de cuisine.

Avec habillage de gaine et éventuellement plaque de verre
La hotte se monte directement contre le mur au-dessus de la cuisinière. Le conduit d'extraction est dissimulé par l'habillage (accessoire).

Dimensions

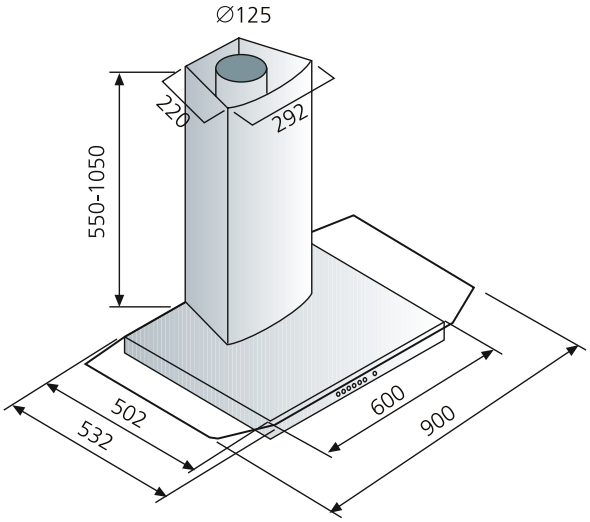

Nomenclature

Swegon CASA INTELLE

INTELLE 600	avec marche/arrêt	1216IR
INTELLE 600P	sans marche/arrêt	1216IRP

Accessoires

Carter de conduite INTELLE IRH	1216IRH
Plaque verre INTELLE IL	1216IL

Swegon CASA ROCK

Caractéristiques

- Hotte design en acier inoxydable, sans ventilateur, avec commandes intégrées pour unité de ventilation ou tourelle d'extraction à moteurs AC.
- Pour suspension au-dessus d'un îlot de cuisine.
- Design exclusif et élégant.
- Très faible niveau de bruit : le ventilateur n'est pas dans la hotte, mais dans l'unité de ventilation ou la tourelle d'extraction.
- Grand filtre à graisse métallique allant au lave-vaisselle.
- Transformateur et panneau de commande intégrés ; ce dernier peut piloter une unité de ventilation ou une tourelle d'extraction (4 vitesses + fonction marche/arrêt en option).
- Le registre motorisé tient également lieu de registre de débit d'air.
- Quatre ampoules halogènes de 20 W, faisceau de 60°.
- Raccordement électrique via fiche secteur monophasée, 230 V, 10 A.

Alternative

- Avec ou sans commutateur marche/arrêt.

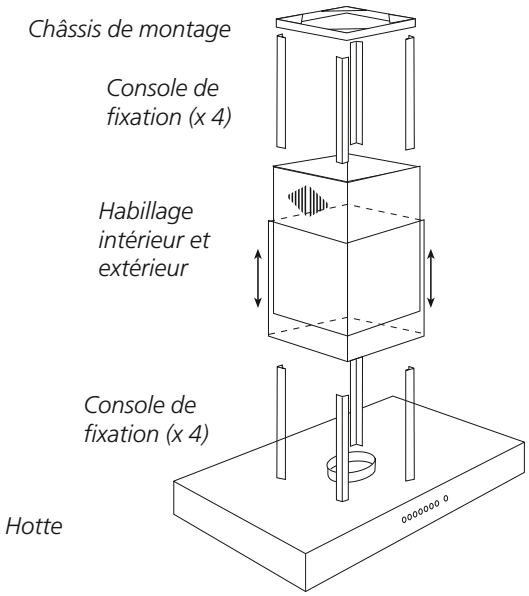

Installation

L'air extrait est amené par une gaine jusqu'à une unité de ventilation ou une tourelle d'extraction à moteurs AC, comme illustré ci-dessous.

Les tensions de sortie standard sont les suivantes : 80, 120, 160 et 230 V. Elles peuvent être modifiées comme suit par un électricien : 60, 100, 140 et 180 V.

Le boîtier se compose du kit suivant : châssis de montage, consoles de fixation, et habillage intérieur et extérieur (voir illustration ci-contre).

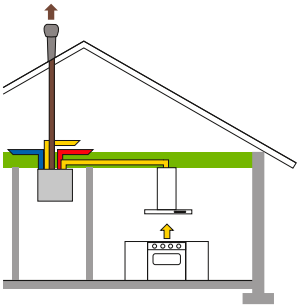

Raccordée à une unité de ventilation à moteurs AC.

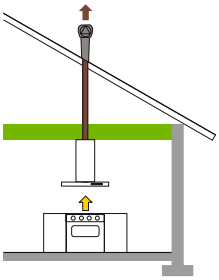

Raccordée à une tourelle d'extraction.

Dimensions

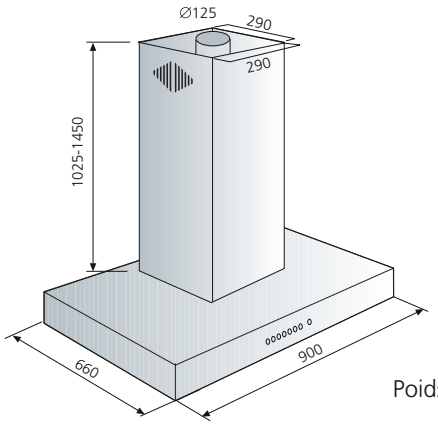

Poids 32 kg

Nomenclature

Swegon CASA ROCK		
ROCK 900	avec marche/arrêt	1219R
ROCK 901	sans marche/arrêt	1219RP

Swegon CASA SV

Caractéristiques

- Hotte sans ventilateur avec commandes intégrées pour système de ventilation ou aérateur de cheminée à moteurs AC.
- Transformateur et panneau de commande intégrés ; ce dernier peut piloter une unité de ventilation ou une tourelle d'extraction (4 vitesses + fonction marche/arrêt en option).
- Très faible niveau de bruit : le ventilateur n'est pas dans la hotte, mais dans l'unité de ventilation ou la tourelle d'extraction.
- Capot extra-large pour prévenir les odeurs de manière optimale.
- Grand filtre à graisse métallique allant au lave-vaisselle.
- Tube fluorescent de 11 watts.
- Raccordement électrique via fiche secteur monophasée, 230 V, 10 A.

Alternative

- Finition blanche ou acier inoxydable.
- 500 ou 600 mm.
- Avec ou sans commutateur marche/arrêt.
- Avec vanne de régulation du débit d'air.

Installation

L'air extrait est amené par une gaine jusqu'à une unité de ventilation ou une tourelle d'extraction à moteurs AC, comme illustré ci-dessous.

Les tensions de sortie standard sont les suivantes : 80, 120, 160 et 230 V. Elles peuvent être modifiées comme suit par un électricien : 60, 100, 140 et 180 V.

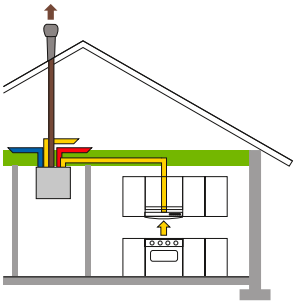

Raccordée à une unité de ventilation à moteurs AC.

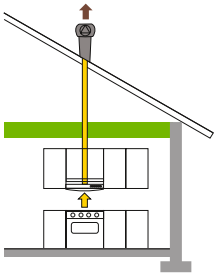

Raccordée à une tourelle d'extraction.

Dimensions

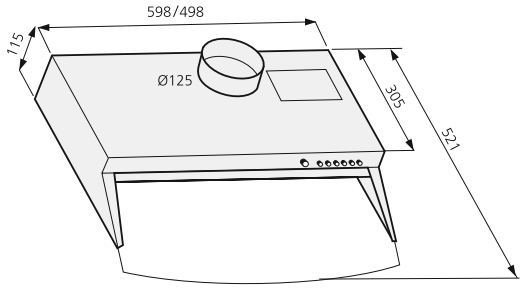

Nomenclature

Swegon CASA SV

Pour montage sous élément de cuisine/étagère à épices

Blanc, registre avec bouton

SV50	Largeur 500	avec marche/arrêt	1215V
SVP50	Largeur 500	sans marche/arrêt	1215VP
SV60	Largeur 600	avec marche/arrêt	1216V
SVP60	Largeur 600	sans marche/arrêt	1216VP

Acier inoxydable, registre avec bouton

SR50	Largeur 500	avec marche/arrêt	1215R
SRP50	Largeur 500	sans marche/arrêt	1215RP
SR60	Largeur 600	avec marche/arrêt	1216R
SRP60	Largeur 600	sans marche/arrêt	1216RP

Blanc, registre avec minuterie

SVASP50	Largeur 500	sans marche/arrêt	1215VASP
SVASP60	Largeur 600	sans marche/arrêt	1215VASP