Swegon **CASA**® W100, version B

Vejledninger til montering, drift og vedligeholdelse
Til konstruktør, installatør og servicepersonale

W100B_a_DK-t

Indhold

Montering, drift og vedligeholdelse
Til konstruktør, installatør og servicepersonale

Vigtig information 3

1. Generel beskrivelse..... 4
1.1 Kapsling.....4
1.2 Ventilatorer.....4
1.3 Filtre 4
1.4 Varmeveksler 4
1.5 Temperatur 4
1.6 Beskyttelsesfunktioner 5

2. Installation..... 6
2.1 Aggregatets monteringssted 6
2.1.1 Vægmontering 6
2.1.2 Loftsmontering 7
2.2 Kondensvandafløb 7
2.3 Kanaler 7
2.4 Tilslutning af emhætte 8
2.5 Tætning af kanalgennemføringer.....8
2.6 El- og styrekabler 8
2.7 Tilslutning af vandrør i Econo-modellen 9

3. Idriftsætning 9
3.1 Indstilling af luftmængden 9
3.2 Funktioner i menuen 'Install and service' i Premium-kontrolpanel.....9
3.2.1 Åbning af menuen.....9
3.2.2. Alarmer 9
3.2.3 Ur 9
3.2.4 Temperatur 10
3.2.5 Måling 10
3.2.6 Styrefunktioner 10
3.2.7 Ventilatorindstillinger 10
3.2.8 Lukke.....10
3.2.9 Fabriksindstillinger 10
3.2.10 Regulatorer.....10
3.2.11 Funktioner 10
3.2.12 Elektriske varmeflader 10
3.3 Anvendelse 10

4. Service..... 11
4.1 Servicepåmindelse.....11
4.2 Åbning af aggregatet.....11
4.3 Filtre 11
4.4 Varmeveksler 11
4.5 Ventilatorer.....11
4.6 Øvrig service 11

5. Alarm og fejlfinding 12
5.1 Alarm fra et Premium-kontrolpanel 12
5.2 Fejlsøgning 12
5.2.1 Tilluften varmes ikke tilstrækkeligt op 12
5.2.2 Dårligt isolerede ventilationskanaler 12
5.2.3 Aggregatet reagerer ikke på kommandoer 12

6. Komponentfortegnelse 13

7. Tekniske data..... 14
7.1 Ventilatordiagram 14
7.2 Tilslutningseffekter.....15
7.3 Lyddata.....15
7.4 Dimensionering af vandvarmeflade 17
7.5 Tryktab i varmeflade til eftervarme 17
7.6 Elektrisk tilslutningsdiagram 18
7.6.1 Aggregat 18
7.6.2 Styrefunktioner med tilbehør 18
7.7 Styrediagram 21
7.7.1 W100 EC 21
7.7.2 W100 EC Econo.....22
7.8 Måloplysninger 23
7.9 Vægt 23
7.10 Aggregatkoder 23
7.11 Tilbehør til installation.....23

8. Idriftsættelsesskema..... 24

Garantivilkår..... 26

EF-overensstemmelseserklæring 27

Vigtig information

Kun autoriseret personale

Installation, indstilling og idriftsætning må kun udføres af autoriseret personale.

Normer og krav

For at udstyret skal fungere korrekt, skal gældende normer og bestemmelser vedrørende installation, indstilling og idriftsætning følges.

På adressen www.swegon.com > Resources > Find your PDFs findes "Project Planning Instructions", hvor kravene vedrørende elektrisk effekt, lyd, luftmængder og kanalsystem præsenteres.

Måling og el-arbejder

Hvis man udfører spændingstest, isolationsresistansmålinger eller andre tiltag, som kan forårsage, at følsomt elektronisk udstyr skades, skal aggregatet afbrydes fra el-nettet.

Overspændingsbeskyttelse

Swegon anbefaler, at alle ventilationsaggregater, som er udstyret med Premium-automatik, udstyres med overspændingsbeskyttelse.

HPFI-relæ

Det er ikke sikkert, at et HPFI-relæ fungerer fejlfrit i kombination med aggregatet, da aggregatets regulerings- og styreudstyr kan forårsage lækstrøm. Gældende bestemmelser skal følges, når el-installationen gennemføres.

Åbning af aggregatet mhp. service

Sørg altid for, at aggregatets spændingsforsyning er brudt, før aggregatets inspektionsdør åbnes! Vent nogle minutter, før aggregatets inspektionsdør åbnes, således at ventilatorerne har tid til at standse, og eventuelle varmeflader når at køle af.

Inden for el-skabets låge er der ingen dele, som brugeren selv kan vedligeholde. Servicering af disse dele skal overlades til servicepersonale. Aggregatet må ikke genstartes, før årsagen til fejlen er konstateret, og servicepersonale har foretaget service på aggregatet.

Separat fraluft (bypass for køkken)

Hvis en fraluftkanal fra en emhætte er tilsluttet aggregatet, så bemærk, at den separate fraluftkanal forbigår varmegenvindingen, og at brug af den påvirker aggregatets årsvirkningsgrad. Den separate fraluftkanal skal kun benyttes, mens der laves mad, og det almindelige fraluftaggregat i køkkenet skal tilsluttes aggregatets fraluftkanal.

Econo-modellerne (vandvarmeflade)

Aggregater af Econo-modellen skal udstyres med lukkespjæld, således at vandvarmefladen ikke kan fryse under en eventuel strømafbrydelse.

Tørring af vasketøj

Som følge af det høje fugtindhold må en tørretumbler af fralufttypen eller et tørreskab ikke tilsluttes systemet. Derimod anbefaler vi brug af en kondenserende tørretumbler uden kanaltilslutning.

Idriftsætning

Aggregatet må ikke tages i drift, før alle arbejder med store mængder slibestøv eller andre forureninger er afsluttet.

Aggregatets kanaltilslutninger skal være tildækket under transport, opbevaring og installation.

Før idriftsættelse skal det sikres, at aggregat, filtre og kanaler er rene, og at der ikke findes nogen løse genstande i dem.

Bemærk! Betjeningsvejledningens udgangssprog er finsk.

1. Generel beskrivelse

Ventilationssystemets vigtigste funktion er at sikre frisk indeluft og fjerne fugt. For at sikre et behageligt indeklima og undgå fugtskader på bygningskonstruktioner skal boligen have en kontinuerlig og tilstrækkelig luftudskiftning. Aggregatet skal kun standses, mens der udføres servicearbejder.

1.1 Kapsling

Aggregatets kapslingsklasse er IP X4, når inspektionsdøren er lukket.

1.2 Ventilatorer

Swegon CASA W100 er udstyret med energieffektive ventilatorer med EC-motorer, som har den fordel, at de kan omdrejningstalsreguleres trinløst, og der bibeholdes en høj virkningsgrad selv ved lave omdrejningstal. Ventilatorernes el- og styrekabler har lynkontakter, så ventilatorerne efter behov let kan afmonteres fra aggregatet.

Ventilatorerne kan styres til tre forskellige driftstilstande fra et Premium-kontrolpanel eller en Premium-emhætte:

- Ude = lav luftmængde, der kan benyttes, når der ikke befinder sig nogen i boligen.
- Hjemme = normal luftmængde.
- Forcering = høj luftmængde, som benyttes i forbindelse med madlavning, tørring af vasketøj og lignende.

I aggregatets ugeur findes der fire programmer, hvormed de forskellige ventilatorindstillinger kan tages i drift ved de indstillede tidspunkter. På aggregater med elektrisk eftervarme kan man også vælge den ønskede tillufttemperatur. Også når aggregatet styres med ugeuret kan ventilatorindstillingen altid ændres fra et Premium-kontrolpanel eller en Premium-emhætte.

Fra et Premium-kontrolpanel kan forceringstiden vælges til 30, 60 eller 120 minutter. Når aggregatet styres fra en Premium-emhætte er ventilatorens forceringstid 60 minutter og tiden, som spjældet er åbent, vælges til 30, 60 eller 120 minutter.

1.3 Filtre

Aggregatet har grovfiltre i klasse G3 til tilluft og fraluft. Derudover findes der et finfilter i klasse F7 til tilluften.

1.4 Varmeveksler

I aggregatet findes en krydsveksler, der er fremstillet af aluminiumslameller, og som arbejder i henhold til modstrømsprincippet. Luftmængderne til og fra varmeveksleren passerer gennem separate kanaler og blandes ikke. Aggregatets mekaniske bypasslåge styrer fraluften uden om varmeveksleren, når der ikke er behov for varme.

1.5 Temperatur

Brugeren indstiller en ønsket værdi for tilluftens temperatur, og i fyringssæsonen stræber aggregatet efter at opnå denne temperatur, hvis det er muligt. Generelt indstiller man temperaturen i intervallet 13–20 °C. Tilluftens temperatur bør være lavere end rumtemperaturen, således at tilluften blandes godt med rumluften. Bemærk, at en høj temperaturindstilling også øger forbruget af el-energi. Fabriksindstillingen for tillufttemperaturen er 17 °C.

I Econo-modellerne indstilles ønskeværdien med en termostat indvendigt i aggregatet. Hvis der ikke er opvarmningsbehov, kan man dreje termostaten til minimumsposition.

Når varmevekslerens varmeeffekt ikke er tilstrækkelig til at opnå den indstillede tillufttemperatur, aktiveres den elektriske varmeflade, som stræber efter at opnå den indstillede værdi for tilluften. Hvis der ikke er opvarmningsbehov, kan varmefladen frakobles fra et Premium-kontrolpanel.

Når bypass-lågen for sommerventilation er åben, er den elektriske varmeflade automatisk taget ud af drift.

Ret til ændringer forbeholdes.

1.6 Beskyttelsesfunktioner

Varmevekslerens frostbeskyttelse
Varmeveksleren er udstyret med en frostbeskyttelse. Når koldt vejr giver risiko for, at varmeveksleren fryser, kobles varmefladen til forvarme ind, og tilluftventilatorens hastighed mindskes. Beskyttelsen nulstilles automatisk, når temperaturen stiger.

Elektrisk varmeflade
En automatisk overtemperaturbeskyttelse kobler varmefladen fra, hvis der opstår fejl. Beskyttelsen nulstilles automatisk, når varmefladen køler af.

Overophedningsbeskyttelse med manuel nulstilling nulstilles manuelt ved at trykke på en trykknap indvendigt i aggregatet. Trykknappens placering i varmefladerne er markeret på billederne nedenfor. Hvis man bemærker et klik, når man trykker på knappen, er overtemperaturbeskyttelsen nulstillet.

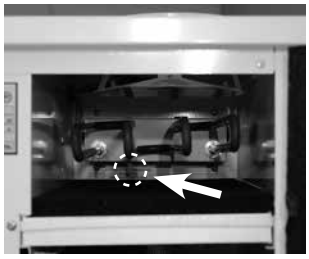

Nulstillingsknap for overtemperaturbeskyttelsen på forvarmens varmeflade

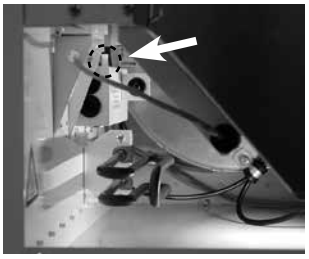

Nulstillingsknap for overtemperaturbeskyttelsen på eftervarmens varmeflade **(kun modeller med elektrisk varmeflade)**

Econo-modellens vandvarmeflade
På Econo-modellerne findes der en temperaturføler, der beskytter vandvarmefladen mod rimdannelse.

Hvis varmefladens temperatur er faldet til et risikabelt niveau, blinker kontrolpanelets røde signallampe, men aggregatet fungerer normalt.

Hvis varmefladens temperatur falder yderligere, standses aggregatet, så varmefladen ikke fryser. Frostbeskyttelsesalarm kvitteres fra 'Install and service'-menuens punkt 'Alarm'.

Ventilatorernes overophedningsbeskyttelse
Ventilatorerne har en overhedningsbeskyttelse. Ventilatorerne standser, hvis temperaturen stiger for meget. De standser også, hvis der opstår en alvorlig funktionsforstyrrelse i aggregatet. Beskyttelsen nulstilles automatisk, når temperaturen falder, eller funktionsforstyrrelsen afhjælpes.

2. Montering

2.1 Aggregatets monteringssted

Temperaturen på aggregatets monteringssted skal være over +10 °C, og på monteringsstedet skal der være et afløb til bortledning af kondensvand. Aggregatet kan monteres i et maskinrum, vaskerum, pulterrum osv. Aggregatet bør ikke monteres på en væg op ad en stue eller et soveværelse.

Ved installationen skal man sørge for, at el- og styrekablerne placeres let tilgængeligt.

Ventilationsaggregatet kan monteres enten på væggen i et vægbeslag eller i loftet med en loftsmonteringsramme. Den ønskede monteringsramme købes separat som tilbehør (på Duo-modellen medfølger vægmonteringen i leverancen).

Aggregatet skal monteres så tæt på væggen eller loftet som muligt. Pladsen mellem aggregatet og væg/loft skal isoleres, således at støjen via aggregatets bagvæg ikke føres ud i rummet.

Fraluften fra en eventuel Premium-emhætte tilsluttes via en kanal til den ekstra kanaltilslutning på aggregatets overside, som er tilstoppet ved leveringen.

2.1.1 Vægmontering

Aggregatet monteres på væggen ved hjælp af et vægbeslag, der findes som tilbehør (standard på Duo-modellerne).

Hvis væggen er opbygget af stående stolper og byggeplader skal den forstærkes med vandrette stolper, der kan holde til aggregatets vægt. Swegon anbefaler desuden, at væggen isoleres med mineraluld eller tilsvarende for at forebygge, at støjen forplantes.

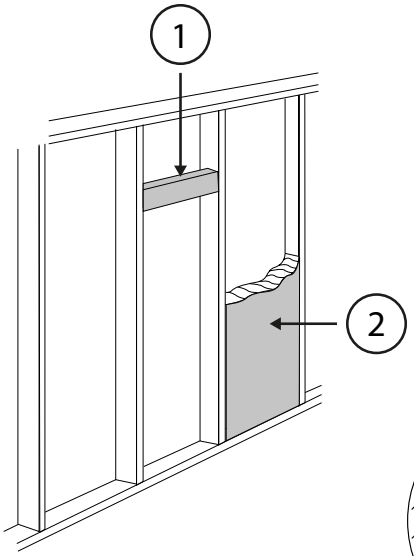

1. Vandret stolpe til vægmontering af aggregat
2. Lydisolering

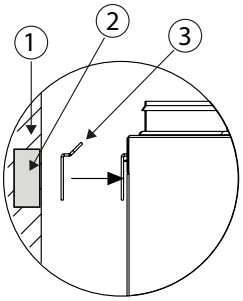

1. Isoleret væg
2. Vandret stolpe
3. Vægbeslag

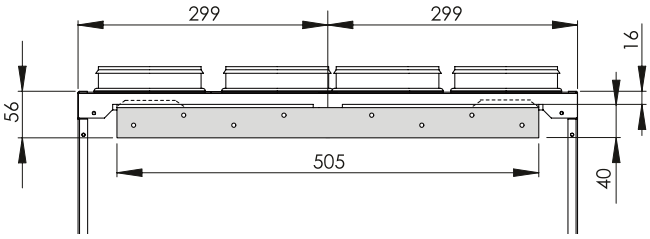

Vægbeslagets mål

Vægbeslaget skrues fast i vandret position på væggen med en passende forankring, der kan holde til aggregatets vægt.

Fastgør isoleringen, der følger med vægbeslaget, bag aggregatet.

Før aggregatet løftes på plads, skal isoleringen, der følger med vægbeslaget, sættes fast på aggregatets bagside. Aggregatet løftes op på vægbeslaget, således at metalstykkets huller går ind i tilsvarende udtag foroven på bagsiden af aggregatet. For at gøre det lettere at løfte aggregatet, kan inspektionsdøren fjernes, og varmeveksleren kan afmonteres fra aggregatet. Endvidere kan ventilatorerne afmonteres efter behov. Se afsnittet "Service".

Ret til ændringer forbeholdes.

2.1.2 Loftsmontering

Aggregatet kan også monteres i en loftsmonteringsramme i loftet, som kan fås som tilbehør.

Loftsmonteringsrammen sættes fast i loftsankre med fire gevindstænger af størrelsen M8, hvis længde tilpasses, således at de sidder højst 30 mm under loftsmonteringsrammens indvendige overflade. Ellers stikker de ind i ventilationsaggregatets overdel. Der skal monteres mindst tre gevindstænger i loftsmonteringsrammens hjørne. For at undgå eventuel kollision med kanalerne kan en af gevindstængerne være placeret i hullet ved siden af hjørnet.

M8-møtrikker skrues på gevindstængerne til en sådan højde, at loftsmonteringsrammen sidder vandret, når rammens overside støder mod møtrikkerne. Loftsmonteringsrammen føres gennem udvalgte huller mod gevindstængernes møtrikker og fastlåses med møtrikker nedefra. Monteringshøjden skal tilpasses således, at låseskruerne i loftsmonteringsrammens forreste del kommer tilstrækkeligt langt ned under loftet.

Vigtigt

Forkert spænding af loftsmonteringsrammen kan bevirke, at rammen forvrænges, og aggregatet passer så ikke ind i rammen.

Låsekrogene føres igennem monteringsudtagene over aggregatet og sættes fast med popnitter. Krogene vendes således, at den skarpe spids peger mod aggregatets bagside.
Krogene må absolut ikke nittes fast direkte oven på aggregatet.

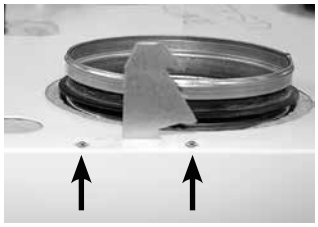

Krogenes spidser peger mod aggregatets bageste del, og de føres ind i aggregatets udtag før nitningen.

Før aggregatet løftes på plads, løsnes de to skruer foran på loftsmonteringsrammen så meget, at skruehovederne stikker ca. 2 cm ud. Endvidere skal el- og styrekablerne - og på Econo-modellen, vandrørene - føres gennem loftsmonteringsrammen.

For at gøre det lettere at løfte aggregatet, kan inspektionsdøren fjernes, og varmeveksleren kan afmonteres fra aggregatet. Endvidere kan ventilatorerne afmonteres efter behov. Se afsnittet "Service".

Aggregatet løftes op mod loftsmonteringsrammen, således at alle fire låsekroge går i hak. Det findes to hager på hver låsekrog. De øvre har til opgave at låse aggregatet for at lette tilslutningen til kanalerne og lægning af el-kablerne.

Når aggregatet er i den rette position i forhold til kanalen og el-ledningerne, og eventuelle vandrør er ført ind i aggregatet, løftes aggregatet op, så det hviler på de nederste hager. Når hagerne er låst, fjedrer skruerne på forsiden af loftsmonteringsrammen ud. Til sidst låses aggregatet på plads ved at spænde skruerne.

Sørg for ikke at trykke på skruerne, da aggregatet da frigøres.

Aggregatet låses til sidst på plads ved at spænde sikringsskruerne let.

Econo-modellens vandrørstilslutninger foretages indvendigt i aggregatet. Tilslutningsarbejdet lettes, hvis varmeveksleren og filteret midlertidigt tages ud af aggregatet. Fremløb tilsluttes termostaten (3/8" indvendigt gevind) og returløbet i forbindelsen med ∅ 15 mm på kugleventilen.

2.2 Kondensvandafløb

Afløbsslangen tilsluttes aggregatets kondensvandstuds (3/8" udvendigt gevind). Kondensvandet ledes til gulvafløb, håndvaskens vandlås eller tilsvarende med en slange eller et rør med en indvendig diameter på mindst 12 mm. Slangen må ikke tilsluttes afløbet direkte.

Vandlåsen i den medfølgende slange skal monteres lodret og fyldes med vand. Slangen må ikke have en anden vandlås eller lægges vandret. Vandlåsens opdæmningshøjde bør være mindst 100 mm.

2.3 Kanaler

Luftkanaler, lyddæmper, tilluftarmatur, luftindtagsgitter og udluftningsrør monteres i henhold til ventilationstegningerne. For at undgå at støj forplanter sig, må kanalerne ikke monteres direkte mod bygningskonstruktioner.

Luftkanalerne isoleres i henhold til ventilationsplanen for at mindske varme- eller kuldetab, og for at undgå at vand kondenserer. I ventilationsplanen angives også brandisoleringsbehovene. **Det er yderst vigtigt, at kolde kanaler isoleres uden mellemrum, så fugt ikke kan kondensere.**

Vigtigt

For at sikre, at luftkanalerne tilsluttes de korrekte kanaltilslutninger på aggregatet, skal det kontrolleres, om aggregatet er leveret i højre- eller venstreudførelse. Korrekt montering af kanaltilslutningerne skal kontrolleres i ventilationsplanen. Se endvidere måltegningerne i afsnittet "Tekniske data".

2.4 Tilslutning af emhætten

Normalt tilsluttes emhætten til den almindelige fraluftkanal. Emhætten kan dog tilsluttes aggregatets separate fralufttilslutning for at opfylde nationale bestemmelser eller for at opnå en mere effektiv fraluftmængde end normalt. Kanalen mellem emhætten og aggregatet skal monteres, så det er muligt at rengøre den.

Ved leverancen er tilslutningen til separat fraluft tilstoppet.

Ved tilslutning af emhætten til en separat fraluftkanal er det vigtigt at huske på, at luften da passerer forbi varmegenvindingen (varmeveksleren), og dette kan bevirke, at frostbeskyttelsesfunktionen deaktiveres tidligere end normalt.

Vigtigt

Bypass for køkken er beregnet til brug, når luftmængderne fra emhætten/køkkenet forceres. Køkkenets almindelige ventilation skal ske via fraluftkanalen. Hvis den almindelige ventilation sker kontinuerligt via emhætten, opstår der en forkert balance mellem tilluft og fraluft i varmeveksleren, hvilket sænker virkningsgraden og forringer aggregatets beskyttelsesfunktioner om vinteren.

2.5 Tætning af kanalgennemføringer

Vi anbefaler brug af en til aggregatet beregnet monteringsramme (ekstraudstyr) for at tætne diffusionsspærren i loftsbjælkelaget.

Skær åbninger op med ca. 10 mm mindre diameter end kanalerne. Skru monteringsrammen fast i loftet gennem hullerne på siderne. Spænd diffusionsspærrens plast fast mellem monteringsrammen og bygningskonstruktionen, eller tape den fast, så den slutter tæt mod monteringsrammen.

Det er også vigtigt, at diffusionsspærrens tæthed bevares ved kanalsystemets øvrige kanalgennemføringer gennem loftsbjælkelaget. En gennemføringstætning (ekstraudstyr) letter dette. Den findes i sæt med 5 stk. til diametrene 100, 125 og 160 mm.

Ventilationskanalernes isoleringstykkelse og overfladelag varierer afhængigt af isoleringsmateriale, klimaområde og nationale normer. Derfor giver Swegon ingen anbefalinger. De fleste producenter af isoleringsmateriale tilbyder beregningsprogrammer til beregning af tilstrækkelig og korrekt isolering.

Ved renoveringsopgaver bør man undersøge, om de eksisterende kanaler er tilstrækkeligt og korrekt isoleret. Isolering på korrekt måde er nødvendigt for at aggregatet kan fungere korrekt.**Hvis kanalerne ikke er isoleret, selv over et lille areal, er der risiko for kondens og indirekte skader.**

Tilluft- og fraluftkanalerne skal lydisoleres på strækningen mellem aggregatets kanaludgang og lyddæmperen, således at ventilatorlyden ikke forplantes ud i rummet.

Generelt isoleres ventilationskanaler som følger:

- Udeluftkanaler isoleres i varme områder.
- Afkastluftkanaler skal altid isoleres i henhold til nationale bestemmelser. Se separat projekteringsvejledning (f.eks. "Brandbeskyttelseskrav").
- Tilluftkanaler isoleres i kolde områder.
- Fraluftkanaler isoleres i kolde områder.
- Hvis luften i kanalen er koldere end i omgivelserne, skal isoleringen beskyttes med en diffusionsspærre.

2.6 El- og styrekabler

El- og styrekablerne er placeret på aggregatets overside.

På aggregatet findes et 1,5 m langt kabel med jordet stik til spændingsforsyningen. Stikket fungerer som aggregatets hovedafbryder, og det skal placeres et let tilgængeligt sted. For effektbehov, se afsnittet "Tekniske data".

Aggregatet tilsluttes Premium-kontrolpanel (tilbehør) via et modulkabel. I leverancen af kontrolpanelet medfølger et 20 m langt modulkabel, der lægges til det ønskede sted, hvor panelet monteres. Hvis modulkablet lægges indvendigt i en bygningsdel (f.eks. en væg), skal kablet lægges i et ∅ 20 mm rør, hvis der skulle opstå behov for at udskifte det.

Ved installationen skal man tage hensyn til adgang til det pågældende kabels tilslutningskontakt (også en løs kontakt) f.eks. mhp. servicearbejde og indstilling af aggregatet.

I fleretageshuse kan der benyttes et kontrolpanel som såkaldt håndterminal i forbindelse med service- og indstillingsarbejder.

Tilslutning af eventuelt tilbehør beskrives i tilslutningsskemaet i afsnittet "Tekniske data". Kabler til tilbehør medfølger ikke.

Vigtigt

Eventuelle el-tilslutninger må kun udføres af en autoriseret el-installatør.
El- og styrekablerne er placeret på aggregatets overside. Sørg for, at tilslutningen til vægudtaget kan ske uhindret.

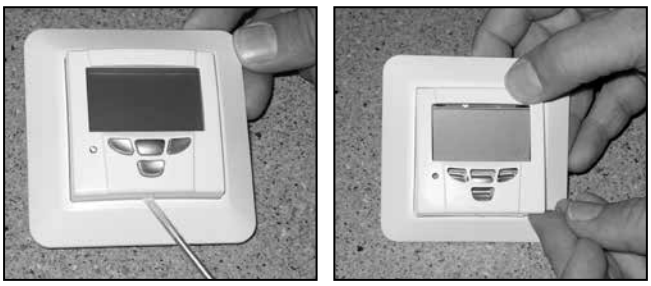

Afmontering af frontpladen på et Premium-kontrolpanel foretages ved hjælp af en lille skruetrækker som vist på billedet. Frontpladen sættes tilbage på plads ved først at sætte frontpladens overkant ind og derefter trykke pladen fast.

Tilslutning af modulkablet. Det ekstra stikudtag benyttes til et ekstra styrekabel.

2.7 Tilslutning af vandrør i Econo-modellen

Econo-modellens vandrørstilslutninger foretages indvendigt i aggregatet. Tilslutningsarbejdet lettes, hvis varmeveksleren og filteret midlertidigt tages ud af aggregatet. Fremløbet tilsluttes termostaten (3/8" indvendigt gevind) og returløbet i sammenkoblingen med ∅ 15 mm på kugleventilen.

I fyringssæsonen kræver Econo-modellen en kontinuerlig cirkulation af opvarmningsvandet.

Vigtigt

Før idriftsættelse skal det kontrolleres, at aggregat, filtre og kanaler er rene, og at der ikke findes nogen løse genstande i dem. Ventilationskanalerne skal rengøres regelmæssigt og altid i forbindelse med renovering.

Vigtigt

Det er absolut forbudt at benytte aggregatet under byggeriet, eller hvis der udføres støvende arbejder. Kanalerne skal være dækket med låg før installation af aggregatet for at forhindre tilsmudsning.

3. Idriftsætning

3.1 Indstilling af luftmængden

For anslåede værdier ved indstilling af luftmængderne benyttes dimensioneringskurverne i afsnittet "Tekniske data". En autoriseret person skal indstille aggregatets og ventilationsudstyrets luftmængde ved hjælp af måleudstyr.

Som udgangsværdi ved planlægning af ventilationen kan man benytte ventilationsværdien 0,5 gange boligens volumen pr. time + tilluft 6 l/s pr. person, når aggregatet er i Hjemme-indstilling. (Udgangsværdierne kan variere fra land til land.)

Som vejledende værdi i ventilatorindstilling Ude kan man benytte 0,7 x luftmængde i Hjemme-indstilling. Der skal være plads til forcering i henhold til landets bestemmelser!

For at aggregatet kan fungere korrekt, skal alle ventilatorindstillinger indstilles! Udfyld de foretagne indstillinger i igangsætningsprotokollen.

3.2 Funktioner i menuen 'Install and service' i Premium-kontrolpanel

Fra denne menu beslutter man, hvilke funktioner der skal kunne benyttes fra hovedmenuen. Fra menuen 'Install and service' foretager man desuden indstillinger, der påvirker ventilationssystemets funktion i forbindelse med idriftsætning eller service. Også eventuelle alarmer og servicepåmindelser kvitteres fra denne menu.

3.2.1 Åbning af menuen

Menuen åbnes med koden 1234.

3.2.2. Alarmer

Følerfejl

Som værdi for temperaturfølerne skal alternativet "On" være valgt. Hvis der opstår en eventuel følerfejl, kontaktes en servicevirksomhed. Også følerfejl kvitteres fra denne menu.

Servicepåmindelse

Efter service kvitteres servicepåmindelsen fra denne menu med "Service OK". Som fabriksindstilling er servicepåmindelsen aktiveret, og tidsintervallet for servicepåmindelsen er seks måneder. Servicepåmindelsen kan deaktiveres, og tidsintervallet kan ændres fra menuen Funktioner.

Frostrisikoadvarsel på Econo-modellerne.

Hvis varmefladens temperatur falder til et risikabelt niveau, vises alarmteksten "Risk for freezing!" på kontrolpanelets display. Varmefladens frostrisikoadvarsel kvitteres fra punktet "Risk for freezing". En forudsætning for kvitteringen er, at temperaturen ved føler T6 er over 16 °C.

3.2.3 Ur

Uret vises i hovedmenuen, hvis man vælger værdien "On".

3.2.4 Temperatur

Tillufttemperaturen vises i hovedmenuen, hvis man vælger værdien "On". (Modellerne med elektrisk eftervarme.)

3.2.5 Måling

Afhængigt af det tilsluttede tilbehør, kan der foretages måling af kuldioxidindhold (CO2), temperatur, trykforskel, ventilatorernes omdrejningstal og relativ fugtighed (RH) samt lysforbindelse (ikke W100).

3.2.6 Styrefunktioner

Som styremåde kan man vælge kuldioxidindhold (CO2), overvågning (DDC), ugeur eller RH-styring. Med undtagelse af ugeuret kræver samtlige styremåder, at man tilslutter tilbehør til systemet.

3.2.7 Ventilatorindstillinger

Profiler
For hver driftsindstilling (Ude, Hjemme, Forcering, Afkøling, Køling og Varme) vælges en af fem ventilatorindstillinger (1–5). Fabriksindstillingen er Ude 1, Hjemme 3, Forcering 5.

Hastigheder
For hver ventilatorindstilling (1–5) vælger man ventilatorhastigheder i procent af ventilatorens effekt (10–100 %). Indstillingerne foretages separat for tilluft og fraluft.

Vigtigt

Ventilatorhastighederne indstilles i henhold til nationale bestemmelser i forbindelse med idriftsætning af ventilationssystemet. Idriftsætningen udføres af en autoriseret person, og man må ikke selv ændre luftmængderne, da ventilationssystemets funktion da kan ødelægges.

3.2.8 Lukke

Aggregatets ventilatorer og en eventuel varmeflade standses. Kredsløbskortet har dog stadig spændingsforsyning, og indstillingsværdierne bevares i hukommelsen. Samme funktion findes også i hovedmenuen.

3.2.9 Fabriksindstillinger

Alle indstillinger bortset fra ventilatorhastighederne nulstilles til fabriksindstillingerne.

3.2.10 Regulatorer

Det er mulighed for at benytte kanalregulering og ventilmotor, hvis sådant tilbehør er installeret.

3.2.11 Funktioner

Undertrykskompensering
Tages i brug, hvis der i boligen for eksempel er en emhætte tilsluttet en separat loftsventilator, og der i emhættens fraluftkanal findes en differencetrykovervågning for denne funktion.

Servicepåmindelsesværdi
Værdien "On" vælges, hvis man vil benytte funktionen. Tidsintervallerne kan indstilles på den ønskede længde (fabrikkens anbefaling er 6 måneder).

Sommernatskøling
Hvis værdien "On" indstilles, vises funktionen i hovedmenuen.

Varme
Hvis værdien "On" indstilles, vises funktionen i hovedmenuen.

Filtervagt
Værdien "On" vælges, hvis tilbehøret filtervagt er installeret (ikke W100).

Optændingsfunktion
Værdien "On" vælges, hvis man ønsker, at funktionen skal vises i startmenuen.

Forcering
Værdien "On" vælges, hvis tilbehøret forceringstimer eller personføler er installeret.

3.2.12 Elektriske varmeflader

Varmeflade forvarme
Som fabriksindstilling er forvarmen aktiveret. Forvarmen kan også deaktiveres, men så skal aggregatets beskyttelse mod rimdannelse sikres på en anden måde.

Når forvarmen er i drift, kan man angive:

- Ønsket grænseværdi for udelufttemperaturen til aggregatet (fabriksindstilling -20 °C).
- Overtemperatur – begrænsning af overtemperaturbeskyttelsen i forvarmekammeret (fabriksindstilling 50 °C).

Når beskyttelsen mod rimdannelse aktiveres, er varmefladen altid i drift.

Varmefladen for forvarme kan også tages i drift som en separat funktion, mens undertrykskompenseringen og/eller optændingsfunktionen er i gang. Funktionen kan begrænses baseret på udelufttemperaturen, således at varmefladen ikke startes unødigt. Fabriksindstillingen for udelufttemperaturen er 0 °C.

Varmeflade for eftervarme (gælder ikke Econo-modellerne)
Som fabriksindstilling er eftervarmen aktiveret. Den kan også deaktiveres fra denne menu. Når eftervarmen er i drift, kan man angive:

- Udelufttemperatur – man vælger ved hvilken udelufttemperatur, eftervarmen må starte (fabriksindstilling 15 °C).
- Overtemperatur – begrænsning af overtemperaturbeskyttelsen i forvarmekammeret (fabriksindstilling 50 °C).

3.3 Anvendelse

Spørgsmål med tilknytning til brug af ventilationssystemet findes i den brugsanvisning, der følger med aggregatet.

Ret til ændringer forbeholdes.

4. Service

4.1 Servicepåmindelse

Servicepåmindelsen aktiveres med forudindstillede tidsintervaller, og teksten "Service reminder" vises på et Premium-kontrolpanel. Som fabriksindstilling er servicepåmindelsen aktiveret. Den kan tages ud af drift under menupunktet "Service reminder" i menuen 'Install and service'. Som standardværdi kommer servicepåmindelsen med seks måneders interval, men man kan ændre intervallet.

Efter service nulstilles servicepåmindelsen fra menuen 'Install and service', punktet "Alarm".

4.2 Åbning af aggregatet

Afbryd strømforsyningen til aggregatet ved at trække stikket ud af vægudtaget, før der påbegyndes servicetiltag. Vent nogle minutter, før aggregatets inspektionsdør åbnes, således at ventilatorerne har tid til at standse, og eventuelle varmeflader når at køle af.

Inspektionsdøren åbnes ved at dreje låsen med en kærvskruetrækker.

4.3 Filtre

Filtrene skal udskiftes to gange om året, om foråret og sidst på efteråret. Det kan være nødvendigt at rengøre filtrene eller skifte dem oftere i boliger, hvor der er meget støvet, eller hvis der er mange partikler i udeluften.

Aggregatet må ikke benyttes uden filter, og kun filtre, der er anbefalet af Swegon, må benyttes i aggregatet. Kontroller i komponentoversigten, at det korrekte filter er valgt.

4.4 Varmeveksler

Man bør kontrollere varmevekslerens tilstand i forbindelse med anden service.

Træk varmeveksleren ud for kontrol. Sørg for, at varmevekslerens kanaler ikke er tilstoppet, og rengør med børste, støvsuger eller rindende vand efter behov. Eventuelle rengøringsmidler må ikke virke ætsende på aluminium.

Sørg for ikke at skade varmevekslerens følsomme lameller, og husk, at kanalerne skal være tørre, før varmeveksleren genmonteres i aggregatet.

4.5 Ventilatorer

Ventilatorerne kan afmonteres fra aggregatet med henblik på rengøring eller udskiftning.

Før ventilatorerne fjernes, skal fraluftfilteret og varmeveksleren afmonteres fra aggregatet. Fjern derefter ventilatorernes stikkontakter (bemærk låsehægterne på siden af kontakten). Derefter skruer man ventilatorernes låse op, som er placeret på aggregatets skillevæg.

Løsn fastlåsningerne, og vip ventilatorens nederste del mod aggregatets bagvæg, indtil ventilatoren løsnes fra beslaget bagtil. Til sidst drejes ventilatorens sidelæns og lirkes ud af aggregatet. Vær forsigtig, så isolereingen på el-kablerne ikke beskadiges.

Rengør efter behov ventilatorerne med en blød børste. Sørg for, at ventilatorhjulets balanceringsvægte ikke forskubbes.

Ventilatorerne monteres igen ved at føre dem ind og dreje dem i nærheden af deres endelige position. Vip ventilatorernes nederste del mod bagvæggen, og før ventilatorernes udblæsningsdel langs sidevæggen mod den bageste fastlåsning. Ret ventilatoren op, skyd låsen på plads gennem lågen i skillevæggen, og monter den ved skillevæggen med to skruer. Sæt stikkene i, og sæt varmeveksleren og fraluftfilteret på plads.

4.6 Øvrig service

Rengør aggregatets indre overflader efter behov med en støvsuger eller en fugtig klud.

Kontroller, at kondensvandafløbet ikke er tilstoppet, og kontroller dets funktion ved at hælde lidt vand på aggregatets bund. Kondensvandafløbet er placeret i aggregatets bageste del under varmeveksleren.

Aggregatet i højreudførelse, på model i venstreudførelse er delene placeret spejlvendt.

1. Fraluftfilter G3
2. Tilluftfilter PPI-20
3. Tilluftfilter F7
4. Krydsveksler

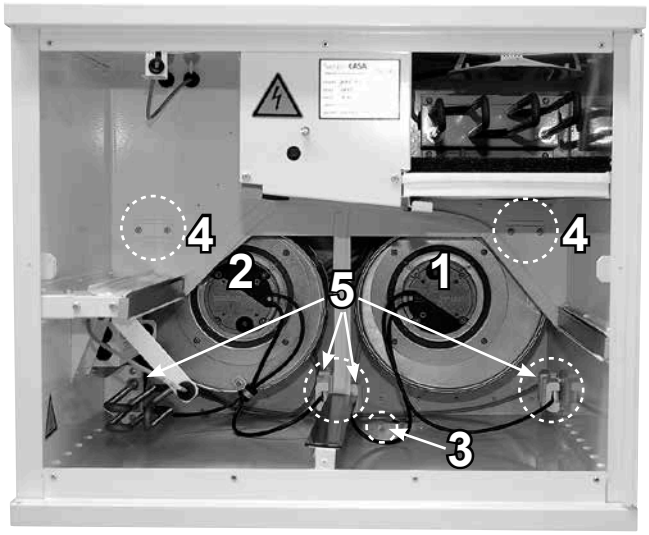

1. Fraluftventilator
2. Tilluftventilator
3. Kondensvandafløb
4. Ventilatorens låse
5. Ventilatorernes stik

5. Alarm og fejlfinding

5.1 Alarm fra et Premium-kontrolpanel

Alarmer, der vises på et Premium-kontrolpanel er beskrevet i brugsanvisningen.

5.2 Fejlsøgning

Eventuelle fejl vises via alarmtekster på et Premium-kontrolpanel. Undersøg de komponenter, der er relateret til fejlen, og afhjælp fejlen.

5.2.1 Tilluften varmes ikke tilstrækkeligt op

Lav temperaturindstilling for tilluft
Undersøg og hæv efter behov temperaturen fra et Premium-kontrolpanel eller på Econo-modellerne med termostaten indvendigt i aggregatet. Kontroller samtidig, at sommer-bypass ikke er åben.

Fejl på elektrisk varmeflade (kun el-modellerne)
Varmefladen har en overtemperaturbeskyttelse og en overophedningsbeskyttelse. Der gives alarm, hvis en af disse aktiveres.

Overtemperaturbeskyttelsen nulstilles automatisk, når temperaturen falder. Overophedningsbeskyttelsen nulstilles med en trykknap på varmefladen. Hvis der bemærkes et klik, når knappen trykkes ind, nulstilles overophedningsbeskyttelsen.

For høj temperatur kan skyldes for lav luftmængde gennem varmefladen. Årsagen kan være, at et filter, ydervægsgitter eller tilluftarmatur er tilstoppet. Udskift og rengør efter behov.

Tip: Det kan være et insektnet i ydervægsgitteret. Hvis nettet har små masker, kan støv og insekter tilstoppe det. Under visse forhold kan det også fryse. Fjern nettet, eller udskift det med et net med større masker.

En for høj temperatur kan også skyldes, at tilluftventilatoren er standset, eller at temperaturføleren er blevet forskubbet i ventilatorens sugeåbning.

Hvis sommer-bypasslågen ikke er helt lukket, tilsluttes varmefladen for eftervarme ikke.

5.2.2 Dårligt isolerede ventilationskanaler

Hvis der kommer varm luft fra aggregatet, men luften fra tilluftarmaturet føles kold, kan årsagen være en dårligt varmeisoleret kanal.

5.2.3 Aggregatet reagerer ikke på kommandoer

Ved to overlappende kommandoer, adlyder aggregatet den kommando med højeste prioritet, f.eks. frostbeskyttelse.

Prioritet 1: Kommando fra udvendig føler eller aggregatets beskyttelsesfunktioner.

Prioritet 2: Ekstern styring (DDC).

Prioritet 3: Normal drift fra kontrolpanel eller emhætte.

Styreprioriteterne er nærmere beskrevet i afsnittet "Styrefunktioner med tilbehør".

Vigtigt

Aggregatet må ikke benyttes uden filter! Kun filtre, som er anbefalet af Swegon, må benyttes i aggregatet. Find det rette filter i afsnittet "Tekniske data".

Vigtigt

Frostbeskyttelse
Varmeveksleren kan fryse til, hvis fraluften er fugtig i forbindelse med koldt vejr. En beskyttelsesfunktion mindsker så automatisk tilluftventilatorens hastighed. Under sådanne forhold er det altså normalt, at ventilatorhastigheden varierer.
På et Premium-kontrolpanel blinker lampen grønt, når frostbeskyttelsen er aktiveret.

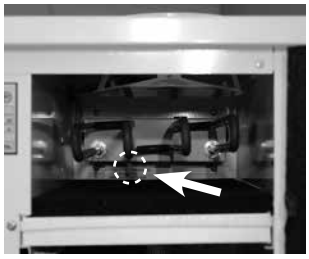

Nulstillingsknap for overtemperaturbeskyttelsen på forvarmens varmeflade

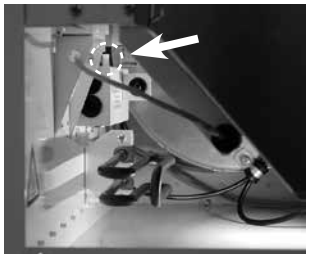

Nulstillingsknap for overtemperaturbeskyttelsen på eftervarmens varmeflade **(kun modeller med elektrisk varmeflade)**

6. Komponentfortegnelse

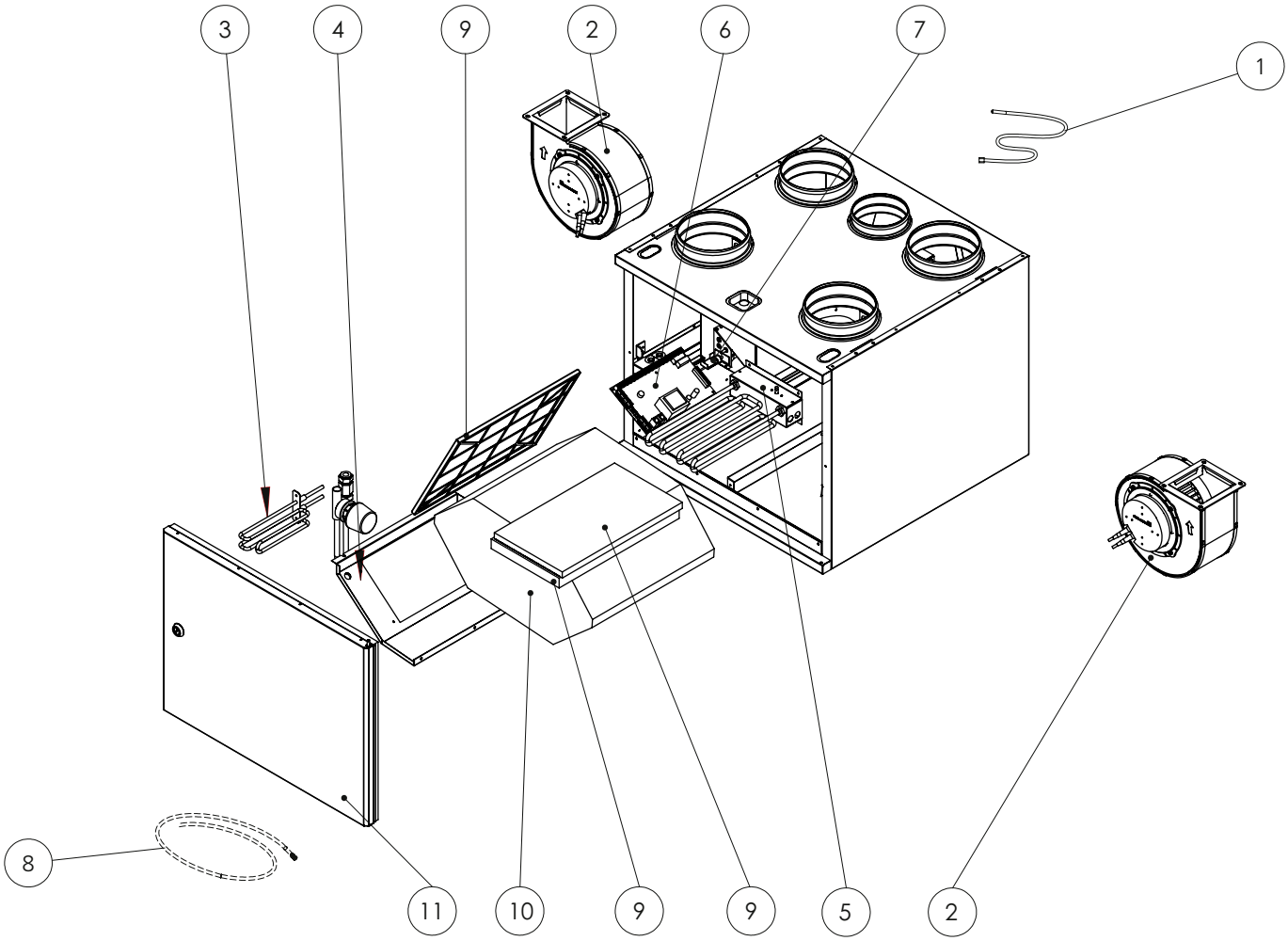

1. Temperaturføler

- 850 mm, uden kontakt
  (T1/T8, udeluft-/afkastluftføler): 604925
- 1750 mm, med kontakt (T2, tilluftføler): 604920
- 1100 mm, med kontakt (T3, tilluftføler): 604917
- 850 mm, uden kontakt
  (T4, tilluftføler, eftervarme): 604925
- 750 m, med kontakt
  (T7, overtemperaturføler varmeflade forvarme) 604915
- 1250 m, med kontakt
  (T6, overtemperaturføler varmeflade forvarme/frost-beskyttelsesføler vandvarmeflade): 604918

2. Ventilatorpakke (aggregater af R-modellen)
- Tilluftventilator: PWEC175R
- Fraluftventilator: PEC119R

Ventilatorpakke (aggregater af L-modellen)
- Tilluftventilator: PWEC175L
- Fraluftventilator: PEC119L

3. Varmeflade eftervarme (el-varmede modeller): 50269

4. Varmeflade eftervarme (Econo, R-modellen): 620220
Varmeflade eftervarme (Econo, L-modellen): 620221

5. Varmeflade forvarme: 60369

6. Kredskort EC: 603012

7. Dørkontakt: 60541

8. Kondensvandslange: 502103

9. Filtersæt: PW080FS

10. Varmeveksler: 61031

11. Dør: DW100RL
- Lås: 61950

Tilbehør, montering

- Filtersæt: PW080FS
- Premium-kontrolpanel: PSP143
- Loftsmonteringsramme PW100KA
- Vægbeslag: PW080SAT
- Monteringsramme med diffusionsspærre: 10210WYP

7. Tekniske data

7.1 Ventilatordiagram

Tilluftmængde

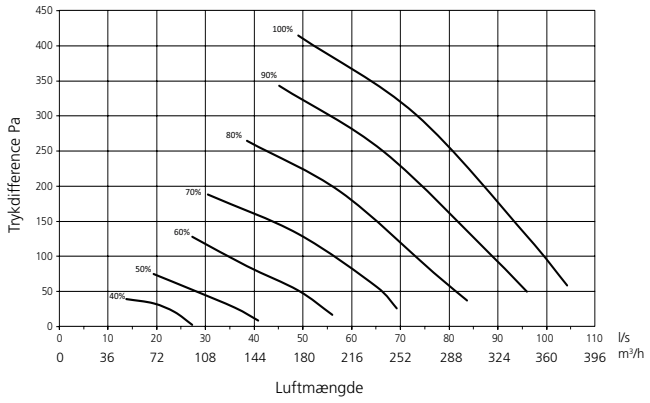

Tilluftmængde Econo

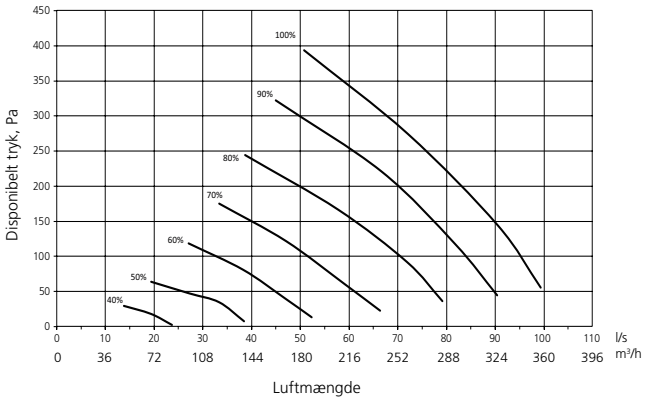

Fraluftmængde

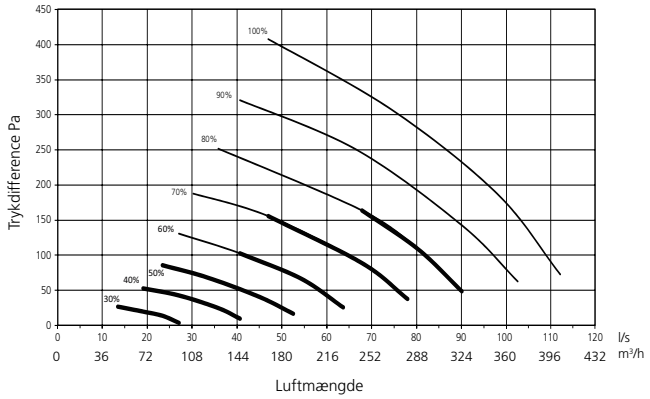

Fraluftmængde Econo

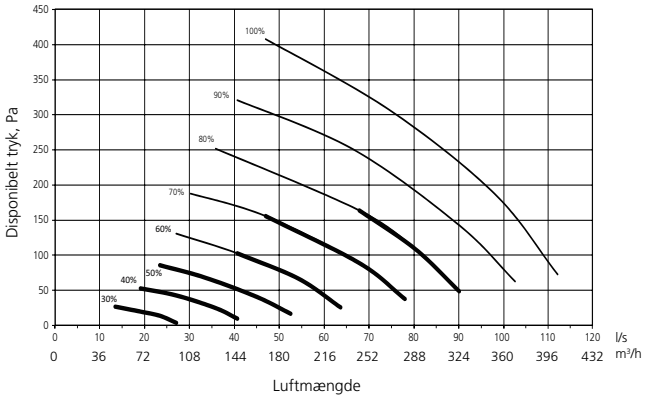

Kraftig linje = SFP 2.0 eller under.

Effektforbrug

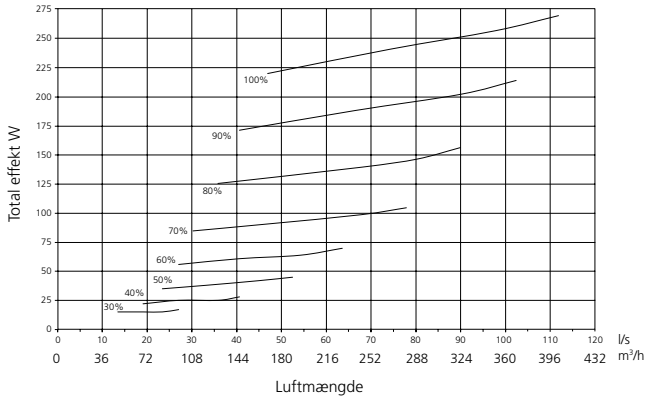

Effektforbrug Econo

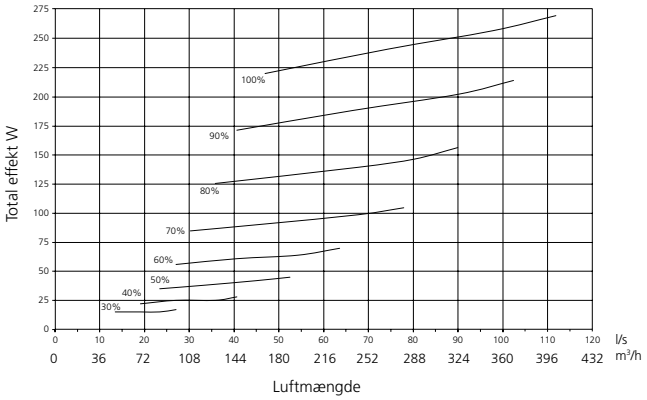

7.2 Tilslutningseffekter

	W100 EC	W100 EC Econo
Tilslutning	230 V, 50 Hz, 7,6 A	230 V, 50 Hz, 5,4 A
Ventilatorer	294 W	294 W
Varmeflade forvarme	1000 W	1000 W
Varmeflade eftervarme	500 W	-
Totaleffekt	1 800 W	1 300 W
Sikring	10 A	10 A

7.3 Lyddata

Støj til tilluftkanal

Ventilatorind-stilling %	Lydeffektniveau i forskellige oktavbånd, L_{wokt}, dB								Vægtet lydeffekt-niveau $LW_{A,}$ dB(A)
	63 Hz	125 Hz	250 Hz	500 Hz	1000 Hz	2000 Hz	4000 Hz	8000 Hz	
40	61	57	53	45	44	38	31	20	50
50	67	62	62	52	48	43	37	26	56
60	70	66	61	54	52	45	42	32	58
70	73	69	65	58	55	51	48	39	62
80	75	71	68	61	57	54	50	42	65
90	78	73	71	64	59	56	53	45	67
100	79	75	75	67	60	58	55	47	70

Støj til fraluftkanal

Ventilatorind-stilling %	Lydeffektniveau i forskellige oktavbånd, L_{wokt}, dB								Vægtet lydeffekt-niveau $LW_{A,}$ dB(A)
	63 Hz	125 Hz	250 Hz	500 Hz	1000 Hz	2000 Hz	4000 Hz	8000 Hz	
40	49	49	41	35	28	20	-	-	38
50	51	57	47	39	33	25	13	-	44
60	57	60	52	42	36	29	20	-	49
70	56	64	57	43	34	32	24	11	52
80	64	65	60	48	40	35	28	16	55
90	-	68	62	50	42	37	30	19	56
100	65	69	65	51	43	38	32	21	60

Støj til udeluftkanal

Ventilatorind-stilling %	Lydeffektniveau i forskellige oktavbånd, L_{wokt}, dB								Vægtet lydeffekt-niveau $LW_{A,}$ dB(A)
	63 Hz	125 Hz	250 Hz	500 Hz	1000 Hz	2000 Hz	4000 Hz	8000 Hz	
40	-	-	37	30	27	17	-	-	32
50	-	57	46	36	36	21	-	-	44
60	59	62	51	42	36	30	17	-	49
70	59	64	55	45	40	32	22	-	51
80	66	67	58	49	41	37	28	15	54
90	-	68	61	52	44	39	32	20	57
100	59	71	64	55	47	42	36	24	60

Støj til afkastluftkanal

Ventilatorind-stilling %	Lydeffektniveau i forskellige oktavbånd, L_{wokt}, dB								Vægtet lydeffekt-niveau $LW_{A,}$ dB(A)
	63 Hz	125 Hz	250 Hz	500 Hz	1000 Hz	2000 Hz	4000 Hz	8000 Hz	
40	59	57	47	43	42	37	28	17	47
50	65	63	54	48	47	40	36	24	53
60	70	68	58	52	50	45	41	30	57
70	68	71	62	56	53	49	45	35	61
80	78	74	66	60	56	52	49	40	64
90	79	77	70	62	57	55	51	42	67
100	79	77	71	64	58	56	52	44	68

Støj til kanal for bypass fra køkken

Ventilatorind-stilling %	Lydeffektniveau i forskellige oktavbånd, L_{wokt}, dB								Vægtet lydeffekt-niveau $LW_{A,}$ dB(A)
	63 Hz	125 Hz	250 Hz	500 Hz	1000 Hz	2000 Hz	4000 Hz	8000 Hz	
40	-	42	42	37	33	32	19	-	40
50	58	54	50	43	39	34	27	12	46
60	56	59	55	46	43	38	33	20	51
70	59	62	59	49	45	42	37	25	54
80	-	65	63	49	48	45	41	30	57
90	-	67	66	53	50	48	43	32	60
100	66	69	67	54	50	48	44	34	61

Støj til omgivelserne

Ventilatorind-stilling %	Lydeffektniveau i forskellige oktavbånd, L_{wokt}, dB								Vægtet lydef-fektniveau $LW_{A,}$ dB(A)	Lydtrykniveau 10 m² lydabsorption $L_P(10)$, dB(A)*
	63 Hz	125 Hz	250 Hz	500 Hz	1000 Hz	2000 Hz	4000 Hz	8000 Hz		
40	42	44	37	25	27	19	-	10	33	29
50	44	46	43	32	25	22	12	-	37	33
60	43	50	45	35	27	26	18	11	39	35
70	64	53	46	34	29	29	22	11	43	39
80	65	55	49	35	31	32	25	11	45	41
90	66	58	51	39	33	34	28	13	47	43
100	62	60	53	40	37	36	29	14	48	44

**) Svarer til et normalisoleret rum. Hvis værdierne ændres til L_{WA}, dB(A)-værdien, skal der lægges 4 enheder (dB) til dem.*

7.4 Dimensionering af vandvarmeflade

Fremløbsvand °C	Vandgennem-strømning l/h	Luftmængde l/s Luftmængde m³/h Effekt W		
		40 144	60 216	80 288
35	40	260	310	330
	80	360	430	470
	150	400	490	560
	220	420	520	600
50	40	450	540	580
	80	590	710	790
	150	650	810	920
	220	680	840	980
70	40	730	860	930
	80	890	1070	1230
	150	1000	1130	1410
	220	1040	1280	1490

7.5 Tryktab i varmeflade til eftervarme

Swegon CASA W100 Econo
Tryktab i varmeflade til eftervarme

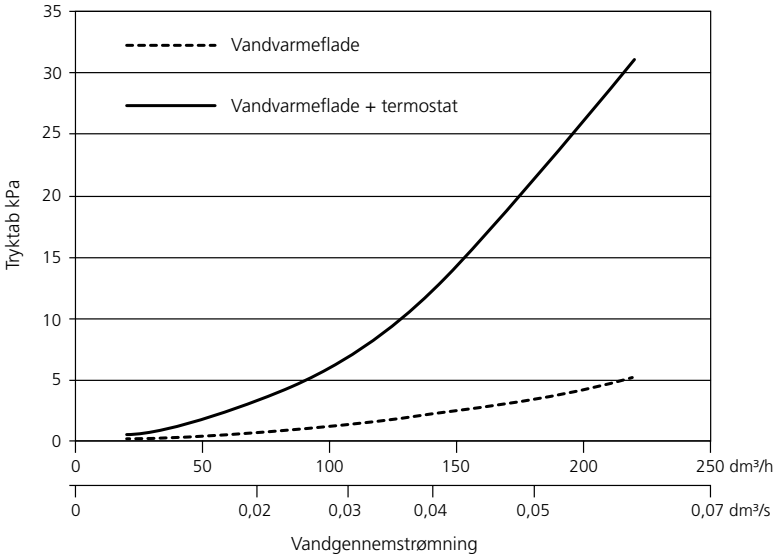

7.6 Elektrisk tilslutningsdiagram

7.6.1 Aggregat

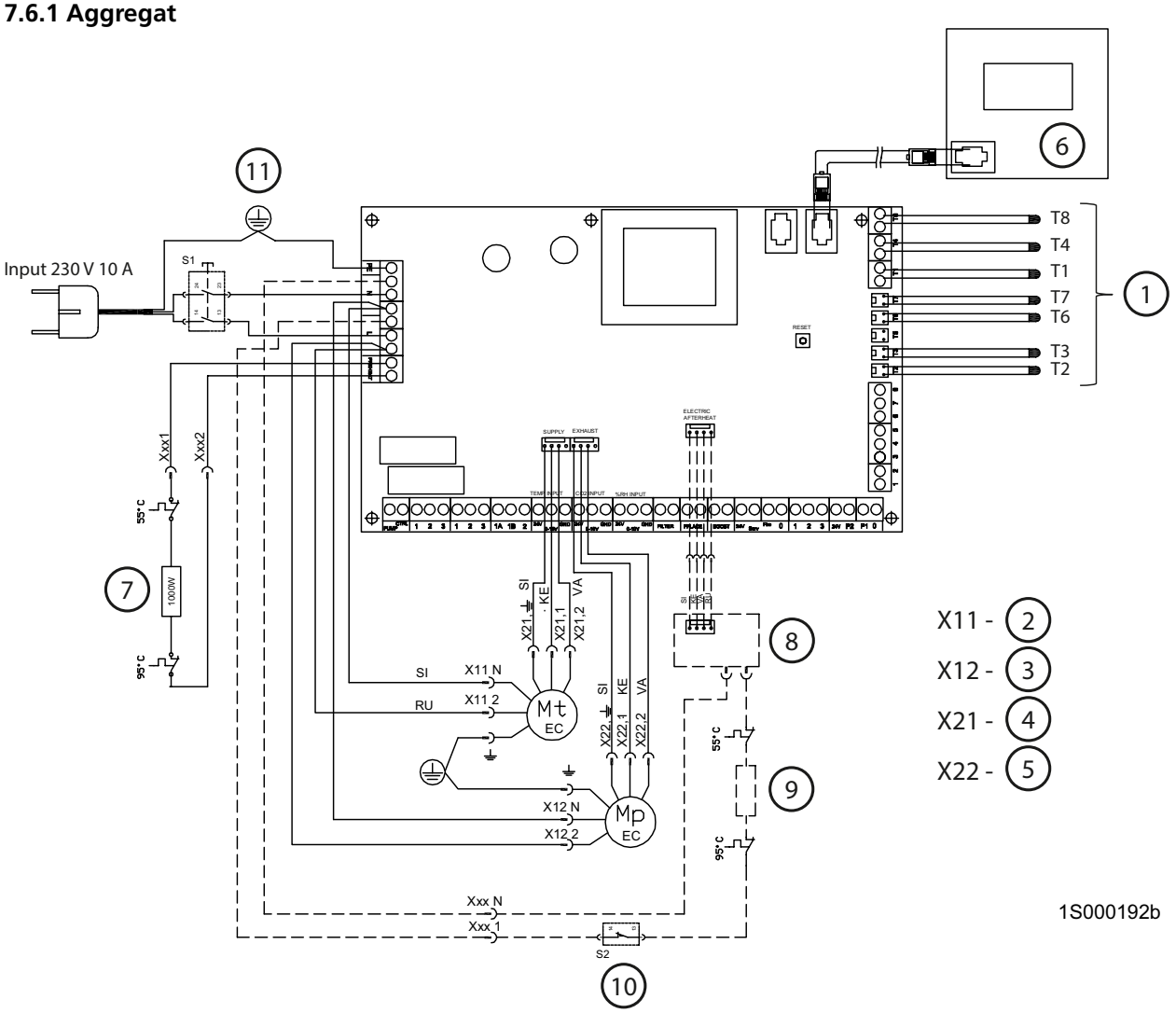

1. **Temperaturføler, se styrediagram**
2. **Tilluftventilatorens stiftkontakt**
3. **Fraluftventilatorens stiftkontakt**
4. **Tilluftventilatorens DC-kontakt**
5. **Fraluftventilatorens DC-kontakt**
6. **Kontrolpanel (tilbehør)**
7. **Varmeflade forvarme 1000 W**
8. **Triac-regulator**
9. **Varmeflade eftervarme 500 W (kun på el-varmede modeller, ikke Econo)**
10. **Kontakt for bypass forbi varmeveksler**
11. **Dørkontakt**

7.6.2 Styrefunktioner med tilbehør

Prioritet 1: Kommando fra udvendig føler eller aggregatets beskyttelsesfunktioner.

Prioritet 2: Ekstern styring (DDC).

Prioritet 3: Normal drift fra kontrolpanel eller emhætte.

Tilslutning af modulkablet

Styreprioritet 3

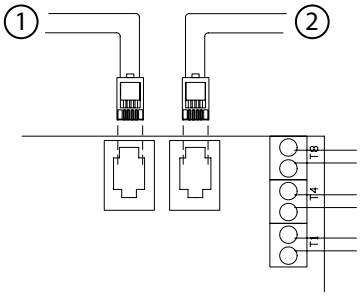

1. Til emhætte, kontrolpanel eller Modbus gateway
2. Til emhætte, kontrolpanel eller Modbus gateway

Ret til ændringer forbeholdes.

Styreprioritet 1

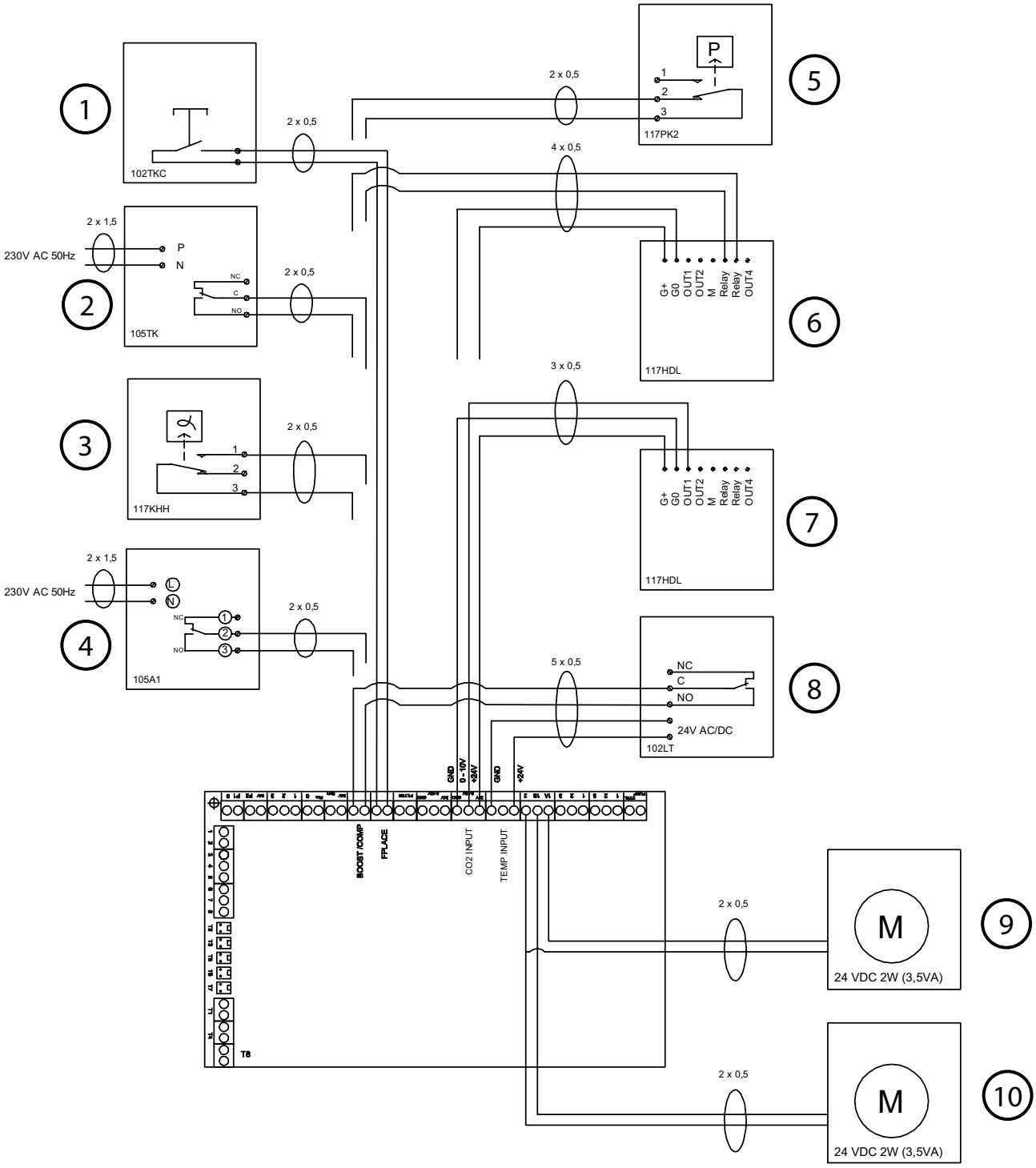

1. **Optændingsfunktionsknap**
2. **Forceringstimer***
3. **Fugtføler**
4. **Tidsur**
5. **Trykføler for undertrykskompensering***
6. **CO_2-føler med relæ**
7. **CO_2-føler**
8. **Personføler**
9. **Spjældmotor for kanalspjæld – A udeluftkanal****
10. **Spjældmotor for kanalspjæld – A afkastluftkanal****

*) En af funktionerne undertrykkompensering eller forcering tilsluttes kontakten BOOST/COMP. Endvidere kan en af de separate funktioner tilsluttes indgang 4 på DDC-klemrækken. Se DDC.

**) Brug af kanalspjæld skal vurderes i hvert enkelt tilfælde. Brug af kanalspjæld anbefales mindst i udeluft-kanalen, især på Econo-modellerne.

Overvågning (DDC)

Styreprioritet 2

- Funktionerne op klemme 2–5 kan aktiveres/deaktiveres fra kontrolpanelets servicemenu.
- Statusudgangene (klemme 6 og 7) kan altid anvendes

8: 0 V (GND)

7: Aktuel værdi for tillufttemperatur 0–10 VDC (svarer til 10–30 °C)

6: Aktuel værdi for ventilatorhastighed 0–10 VDC

5: Tilluftens temperaturstyring 0–10 VDC (svarer til 10–30 °C) (ikke Econo)

4: Ventilatorhastighedsstyring 0–10 VDC*

3: Alarm – signal fra ventilationsaggregatet (jordende kontakt)

2: Nødstop (aggregatet stoppes, når kontakten mellem klemme 1–2 brydes)

1: 0 V (GND)

*) Spændinger for ventilatorhastighedsstyring

Hastighed 1 = 1–2,9 VDC
Hastighed 2 = 3–4,9 VDC
Hastighed 3 = 5–6,9 VDC
Hastighed 4 = 7–8,9 VDC
Hastighed 5 = 9–maks. 24 VDC

Styreprioritet 3

0–0,9 VDC

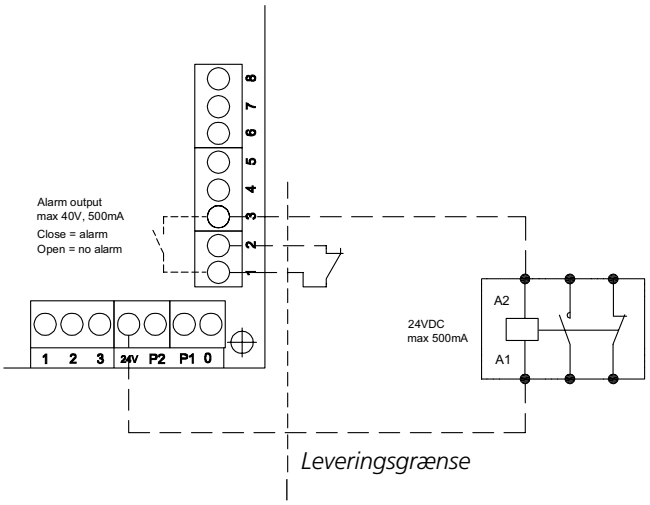

Separat funktion via DDC-klemrækken (f.eks. omskifter Hjemme/Ude)

Følgende ændringer skal foretages i ventilationsaggregatets funktionsparametre ved hjælp af et Premium-kontrolpanel:

- Hastigheden i Forcering-indstilling ændres fra hastighed **5** til hastighed **4** fra menuen:**Install and service/Fan settings/Profiles**.
- Indstil den separate funktions tilluft- og fraluftmængder på hastigheden **5** fra menuen: **Install and service/Fan settings/Speeds**.
- Aktiver styring af ventilatorhastighed via DDC fra menuen: **Install and service/Controls/DDC/Fan controls**.

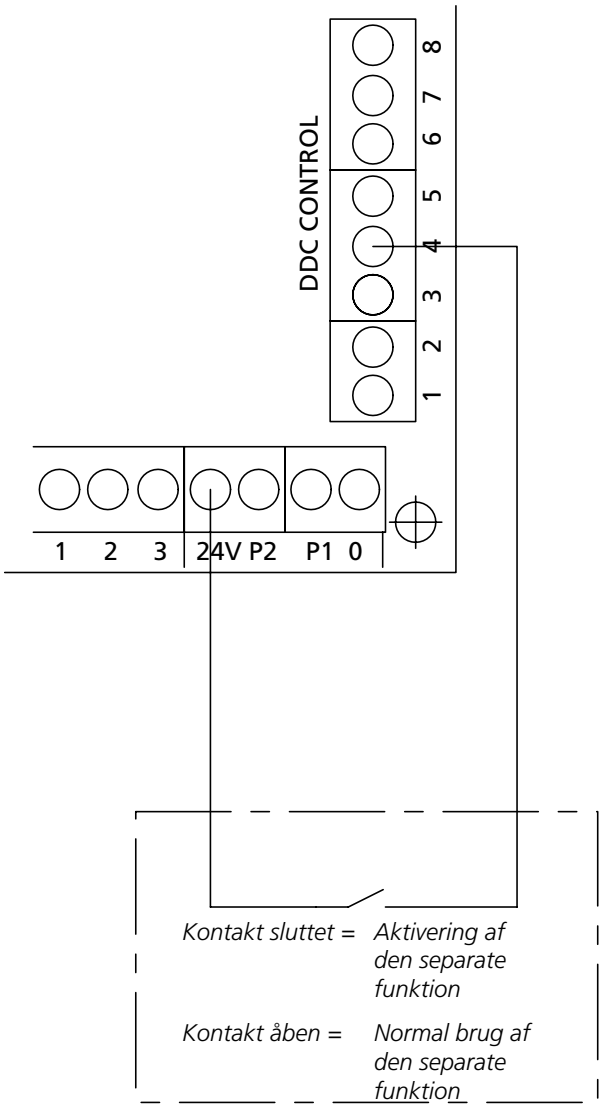

7.7 Styrediagram

7.7.1 W100 EC

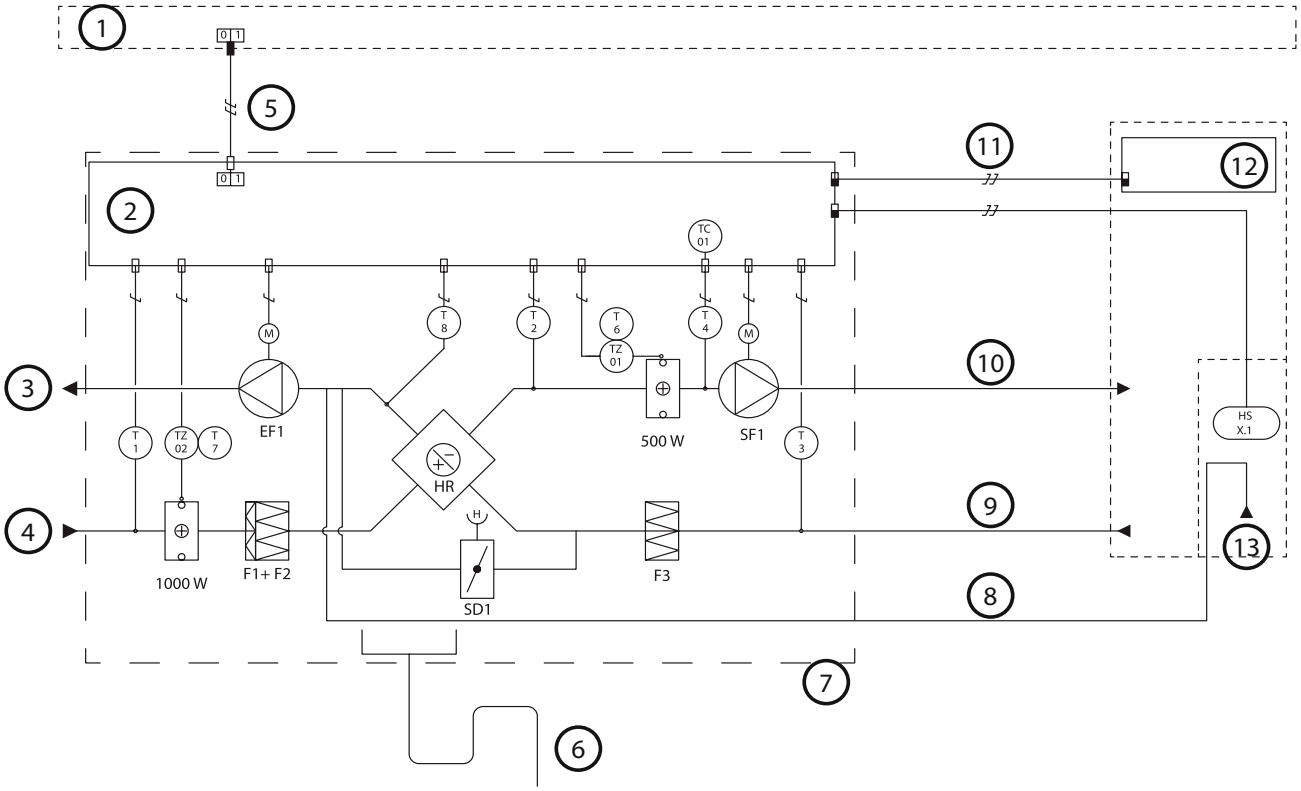

1: Gruppecentral | 2: El-skab | 3: Afkastluft | 4: Udeluft | 5: Strømforsyning 230 V 10 A med stiktilslutning | 6: Vandlåsens opdæmningshøjde 100 mm | 7: Aggregatets leveringsgrænse | 8: Udsugning fra emhætte, går forbi varmeveksler | 9: Almindelig ventilation | 10: Tilluft | 11: Modulkabler med RJ9-kontakter |
12: Kontrolpanel | 13: Emhætte

BETEGNELSE	NAVN	FORKLARING
T1	TEMPERATURFØLER	Temperaturføler, udeluft
T2	TEMPERATURFØLER	Temperaturføler, tilluft
T3	TEMPERATURFØLER	Temperaturføler, fraluft
T4	TEMPERATURFØLER	Temperaturføler tilluft, eftervarme
T6	TEMPERATURFØLER	Overtemperaturbeskyttelse for eftervarmens varmeflade
T7	TEMPERATURFØLER	Overtemperaturføler for forvarmens varmeflade
T8	TEMPERATURFØLER	Temperaturføler for afkastluft, frostbeskyttelse
TZ01	OVEROPHEDNINGSBESKYTTELSE	Overophedningsbeskyttelse med manuel nulstilling
TZ02	OVEROPHEDNINGSBESKYTTELSE	Overophedningsbeskyttelse med manuel nulstilling
HSx.1	MANUEL TIMEROMSKIFTER	Styring af ventilatorerne og emhættens spjæld

FUNKTIONSBESKRIVELSE
STYREFUNKTIONER:
Ventilationsaggregatet manøvreres fra et separat Premium-kontrolpanel eller en Premium-emhætte.
Når aggregatet styres fra emhætten, kan det indstilles i positionerne Hjemme/Ude/Forcering, og som punktudsugning kan tiden indstilles til 30, 60 eller 120 minutter.
Tilluftens temperatur reguleres fra et Premium-kontrolpanel. Ved behov kan eftervarmen også slukkes fra kontrolpanelet.
Sommerdrift: Tilluften styres om sommeren forbi varmeveksleren ved at bypasslågen åbnes.
– Overophedningsbeskyttelse for eftervarmens varmeflade: Varmefladen til eftervarme er udstyret med en automatisk termostat med manuel nulstilling TZ01 som beskyttelse mod overophedning (indstillet værdi 90 °C).
– Overophedningsbeskyttelse for forvarmens varmeflade: Varmefladen er udstyret med en automatisk termostat TZ01 med manuel nulstilling (indstillet værdi 90 °C)
som beskyttelse mod overophedning.
– Ventilatorerne har automatisk overtemperaturbeskyttelse.
NÅR SIKKERHEDSUDSTYRET UDLØSES:
– Hvis en overophedningsbeskyttelse med manuel nulstilling udløses, nulstilles fejlen med en nulstillingsknap over varmefladen.
– Ventilatorernes automatiske overophedningsbeskyttelse nulstilles, når temperaturen er faldet under ønskeværdien.

7.7.2 W100 EC Econo

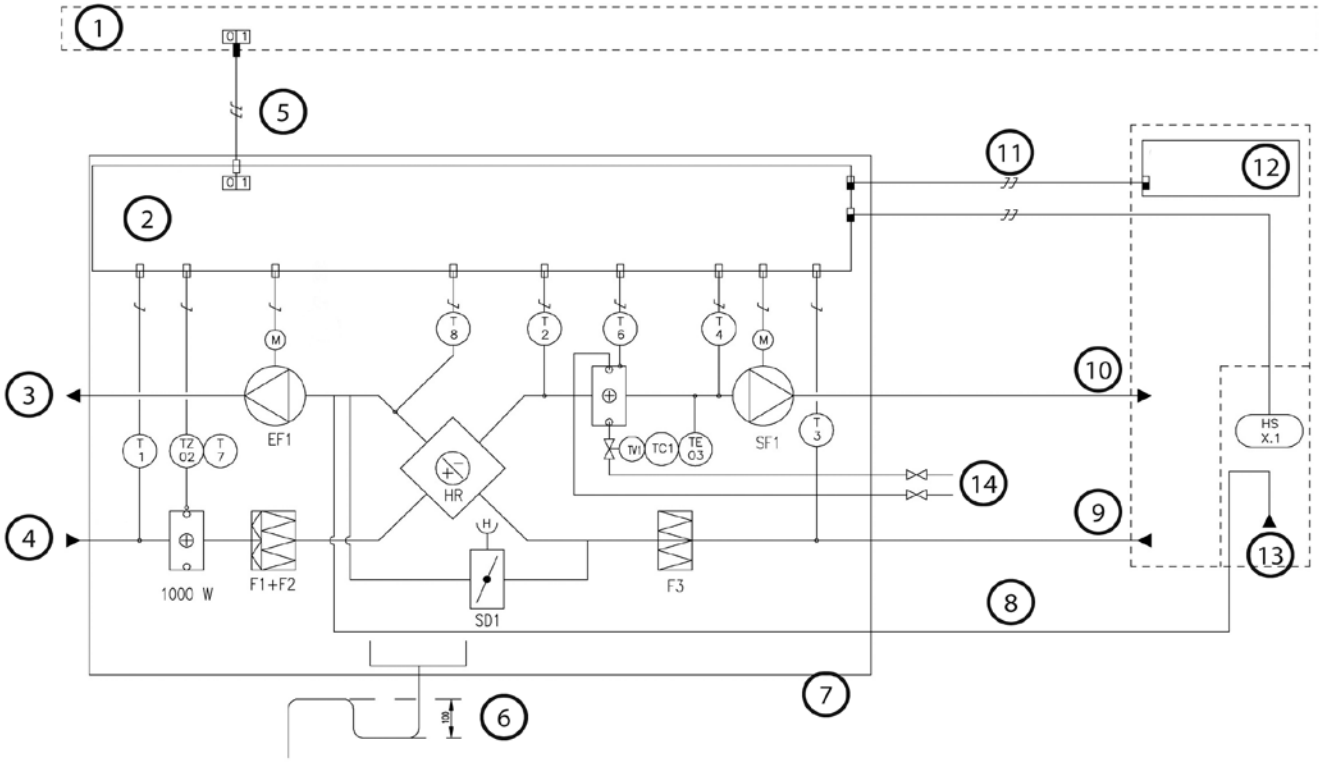

1: Gruppecentral | 2: El-skab | 3: Afkastluft | 4: Udeluft | 5: Strømforsyning 230 V 10 A med stiktilslutning | 6: Vandlåsens opdæmningshøjde 100 mm | 7: Aggregatets leveringsgrænse | 8: Udsugning fra emhætte, går forbi varmeveksler | 9: Almindelig ventilation | 10: Tilluft | 11: Modulkabler med RJ9-kontakter |
12: Kontrolpanel | 13: Emhætte | 14: F.eks. gulvvarmekredse

BETEGNELSE	NAVN	FORKLARING
TC1	TEMPERATURREGULERING	Temperaturregulering for eftervarmens varmeflade
T1	TEMPERATURFØLER	Temperaturføler, udeluft
T2	TEMPERATURFØLER	Temperaturføler, tilluft
T3	TEMPERATURFØLER	Temperaturføler, fraluft
T4	TEMPERATURFØLER	Temperaturføler tilluft, eftervarme
T6	TEMPERATURFØLER	Vandvarmeflades frostbeskyttelsesføler
T7	TEMPERATURFØLER	Overtemperaturføler for forvarmens varmeflade
T8	TEMPERATURFØLER	Temperaturføler for afkastluft, frostbeskyttelse
TZ02	OVEROPHEDNINGSBESKYTTELSE	Overophedningsbeskyttelse med manuel nulstilling
HSx.1	MANUEL TIMEROMSKIFTER	Styring af ventilatorerne og emhættens spjæld

FUNKTIONSBESKRIVELSE
STYREFUNKTIONER:
Ventilationsaggregatet manøvreres fra et separat Premium-kontrolpanel eller en Premium-emhætte.
Når aggregatet styres fra emhætten, kan det indstilles i positionerne Hjemme/Ude/Forcering, og som punktudsugning kan tiden indstilles til 30, 60 eller 120 minutter.
Tillufttemperaturen indstilles med en mekanisk termostat indvendigt i aggregatet. Efter behov kan eftervarmen slås fra ved at indstille termostaten på værdien nul.
Sommerdrift: Tilluften styres om sommeren forbi varmeveksleren ved at bypasslågen åbnes.
– Overophedningsbeskyttelse for forvarmens varmeflade: Varmefladen er udstyret med en automatisk termostat TZ01 med manuel nulstilling (indstillet værdi 90 °C)
  som beskyttelse mod overophedning.
– Vandvarmefladen er udstyret med en frostbeskyttelse T6.
– Ventilatorerne har automatisk overophedningsbeskyttelse.
NÅR SIKKERHEDSUDSTYRET UDLØSES:
– Hvis en overophedningsbeskyttelse med manuel nulstilling udløses, nulstilles fejlen med en nulstillingsknap over varmefladen.
– Ventilatorernes automatiske overophedningsbeskyttelse nulstilles, når temperaturen er faldet under ønskeværdien.
– Frostbeskyttelse for vandvarmeflade: Termostaten TC1 åbner opvarmningssystemets ventil helt, hvis luftens temperatur er lavere end 12 °C ved termostatens føler. Hvis returvandets temperatur er lavere end temperaturen ved føler T6 med 10 °C, standses tilluftventilatoren. Ventilatoren starter igen, når tillufttemperaturen stiger over termostatens indstillingsværdi.

7.8 Måloplysninger

Swegon CASA W100 R

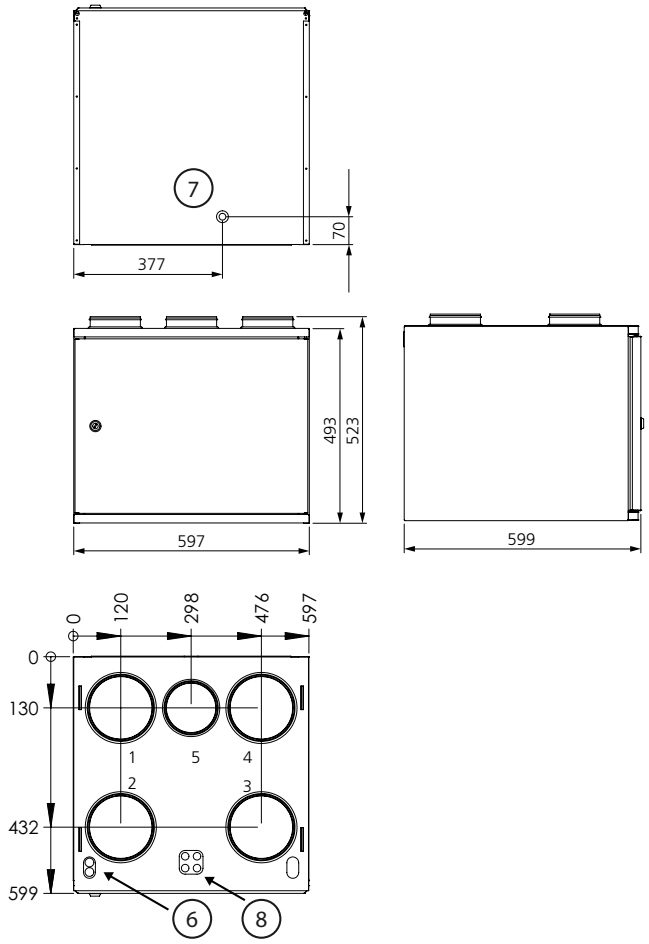

Swegon CASA W100 L

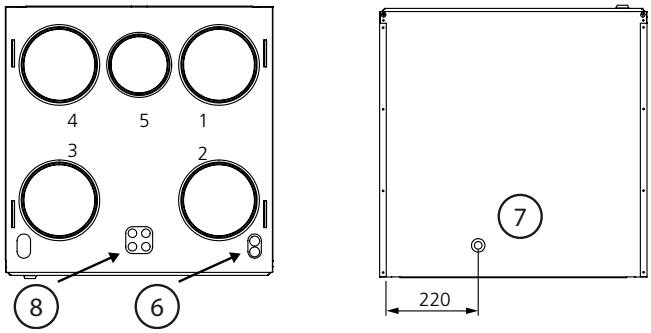

Kanaltilslutninger				
1	2	3	4	5
Tilluft ∅ 160	Fraluft ∅ 160	Udeluft ∅ 160	Afkastluft ∅ 160	Separat fraluft ∅ 125

6. Radiatortilslutninger ∅ 15 mm
7. Kondensvandtilslutning
8. Gennemføring for el- og styrekabler

7.9 Vægt

Aggregat: 47 kg.

7.10 Aggregatkoder

Projektmodeller
(uden vægbeslag og kontrolpanel)

- W100 Premium
  - R (højreudførelse) PW100SR
  - L (venstreudførelse) PW100SL
- W100 Premium Econo
  - R (højreudførelse) PW100ER
  - L (venstreudførelse) PW100EL

Duo-modeller
(med vægbeslag og kontrolpanel)

- W100 Premium Duo
  - R (højreudførelse) PW100SRN
  - L (venstreudførelse) PW100SLN
- W100 Premium Duo Econo
  - R (højreudførelse) PW100ERN
  - L (venstreudførelse) PW100ELN

7.11 Tilbehør til installation

- Monteringsramme med diffusionsspærre (R/L): 10280YP
- Loftsmonteringsramme (R/L): PW100KA
- Vægbeslag: PW080SAT
- Filterudskiftningssæt: PW080FS
  1 stk. G3
  1 stk. F7
  1 stk. PPI-20
- Gennemføringstætning for kanal, 5 stk. pr pakke
  ∅ 100 mm: 102LT10
  ∅ 125 mm: 102LT12
  ∅ 160 mm: 102LT16

8. Idriftsættelsesskema

Funktion	Fabriksindstilling	Indstillingsværdi
Temperatur, tilluft (ikke på Econo-modellerne)	17 °C	
Grundskærm	1	
Ur	Til	
Temperatur (ikke på Econo-modellerne)	Til	
Ventilatorhastigheder (Profiler)		
Ude	1	
Hjemme	3	
Forcering	5	
Afkøling	4	
Køling	4	
Varme	3	
Ventilatorhastigheder		
Hastighed 1, tilluftventilator	50 %	
Hastighed 1, fraluftventilator	50 %	
Hastighed 2, tilluftventilator	60 %	
Hastighed 2, fraluftventilator	60 %	
Hastighed 3, tilluftventilator	70 %	
Hastighed 3, fraluftventilator	70 %	
Hastighed 4, tilluftventilator	85 %	
Hastighed 4, fraluftventilator	85 %	
Hastighed 5, tilluftventilator	100 %	
Hastighed 5, fraluftventilator	100 %	
Undertrykskompensering	Fra	
Servicepåmindelse	I drift	
Interval	6 måneder	
Varme(ikke på Econo-modellerne)	I drift	
Temp.begrænsning	50 °C	
Styring	Tilluftstyret	
Filtervagt (ikke W100)	Til	
Optændingsfunktion (med optændingsfunktionsknap)	Fra	
Forcering (med forceringstimer eller personføler)	I drift	
Udelufttemperaturgrænse, for aktivering af varmeflade	15 °C	

Ret til ændringer forbeholdes.

Luftmængder	Projekteringsværdi	Indstillingsværdi
Tilluft i alt	**l/s m³/h**	**l/s m³/h**
Ude		
Hjemme		
Forcering		
Fraluft i alt	**l/s m³/h**	**l/s m³/h**
Ude		
Hjemme		
Forcering		

Bemærk! Alle ventilatorindstillinger skal indstilles.

Øvrige anmærkninger

Data for aggregatet
Data på aggregatets typeskilt noteres her til brug ved kontakt i forbindelse med service.

Indstillet af:	Dato:

Vigtigt

Det er afgørende for aggregatets funktion, at luftmængderne indstilles i henhold til ventilationsplanen.

Vigtigt

Husk at beskrive udstyrets anvendelse og service for brugeren/viceværten!

Garantivilkår

GARANTIYDER
Swegon ILTO Oy
Asessorinkatu 10, 20780 St. Karins.

GARANTIPERIODE
Produktet har to (2) års garanti regnet fra købsdatoen.

GARANTIENS OMFANG
Garantien omfatter under garantiperioden opståede fejl, som er anmeldt til producenten eller konstateret af garantiyderen eller garantiyderens repræsentant, og som vedrører konstruktions-, produktions- eller materialefejl samt følgefejl, der er opstået på selve produktet. De ovennævnte fejl afhjælpes ved at produktet gøres funktionsdygtigt.

GENERELLE GARANTIBEGRÆNSNINGER
Garantiyderens ansvar er begrænset i henhold til nærværende garantivilkår, og garantien dækker ikke ejendoms- eller personskader. Mundtlige løfter ud over denne garantiaftale er ikke bindende for garantiyderen.

BEGRÆNSNINGER I GARANTIANSVAR
Denne garanti ydes under forudsætning af, at produktet benyttes på normal vis eller under tilsvarende omstændigheder til det beregnede formål, og at brugsanvisningen er fulgt.

Garantien omfatter ikke fejl, der er forårsaget af:
- transport af produktet
- skødesløs anvendelse eller overbelastning af produktet
- manglende overholdelse af vejledninger vedrørende installation, drift eller vedligeholdelse
- forkert installation af produktet eller forkert placering på anvendelsesstedet
- omstændigheder som ikke skyldes garantiyderen, såsom for store spændingsvariationer, lynnedslag og brand eller andre skadehændelser
- reparationer, vedligeholdelse eller konstruktionsændringer, der er foretaget af en ikke autoriseret servicepartner
- garantien omfatter heller ikke fra et funktionsmæssigt synpunkt betydningsløse fejl, f.eks. ridser på ydersiden
- Dele, der via håndtering eller normalt slid er udsat for større fejlrisiko end normalt, såsom pærer, glas-, porcelæns-, papir- og plastdele samt sikringer, omfattes ikke af garantien.
- Garantien omfatter ikke indstillinger, information om brug, vedligeholdelse, service eller rengøring, som normalt beskrives i brugsanvisningen, eller arbejder, der skyldes, at brugeren ikke har overholdt advarsels- eller installationsanvisninger eller udredning af sådant.

DEBITERINGER UNDER GARANTIPERIODEN
Den autoriserede servicepartner debiterer ikke kunden for reparationer, udskiftede dele, reparationsarbejder, for reparationen nødvendige transporter eller rejseomkostninger, som falder ind under garantien.

Dette forudsætter dog at:
- de defekte dele overdrages til den autoriserede servicepartner
- at reparationen påbegyndes, og arbejdet udføres inden for den normale arbejdstid. For reparationer, der haster, eller reparationer, der udføres uden for normal arbejdstid, har den autoriserede servicepartner ret til at debitere ekstra omkostninger. Hvis fejlen kan udgøre en risiko for helbredet eller medføre betydelige økonomiske skader, repareres fejlen dog umiddelbart uden ekstra debitering.
- at servicebil eller generelle transportmidler, der kører i henhold til tidsskema (generelle transportmidler omfatter ikke skib, fly eller snekøretøjer) kan benyttes til reparation af produktet eller til udskiftning af defekte dele.
- at demonterings- og monteringsomkostninger til udstyr, der er fast monteret på anvendelsesstedet, ikke kan betragtes som unormale.

TILTAG, NÅR FEJL OPDAGES
Hvis en fejl opdages under garantiperioden, skal kunden straks anmelde det til forhandleren eller til en autoriseret servicepartner (www.swegon.com/casa). Angiv hvilket produkt (produktmodel, typebetegnelse på garantikortet eller på typeskiltet, serienummer) det drejer sig om, fejlens type så nøjagtigt som muligt, samt de omstændigheder, som fejlen er opstået under. Hvis der er risiko for, at fejlen forårsager følgeskader i miljøet, skal aggregatet standses øjeblikkeligt.
En forudsætning for, at garantien gælder er, at producenten eller producentens repræsentant før reparationen får adgang til at besigtige de fejl, der angives i garantianmeldelsen. En forudsætning for garantireparation er også, at kunden på en tilfredsstillende måde kan vise, at garantien er gyldig (= kvittering for købet). Når garantiperioden er udløbet, er garantianmeldelser, som ikke er foretaget skriftligt før garantiperiodens udløb, ikke gyldige.

Swegon ILTO Oy, Asessorinkatu 10, FIN-20780 St. Karins, www.swegon.com/casa, unit.warranty@swegon.fi

EF-overensstemmelseserklæring

Vi,

Swegon ILTO Oy
Asessorinkatu 10
20780 St. Karins
FINLAND

erklærer hermed, at
Swegon CASA W100B ventilationsaggregat
er i overensstemmelse med følgende EF-direktiver:

Maskindirektivet (2006/42/EF)
Lavspændingsdirektivet (2006/95/EF)
EMC-direktivet (2004/108/EF)

og at følgende harmoniserede standarder er anvendt:

EN 60335-1:2002 +A1:2004 +A11:2004 +A12:2006 +A13:2008 +A14:2010 +A15:2011 +A2:2006
EN 60204-1:2006 +A1:2009
EN 60034-5:2001 +A1:2007
EN 55014-1:2006 +A1:2009 +A2:2013
EN 55014-2:1997 +A1:2001 +A2:2008
EN 61000-3-2:2006 +A1:2009 +A2:2009
EN 61000-3-3:2008

Autoriseret til at kompilere den tekniske dokumentation:

Navn: Mikko Jokinen
Adresse: Asessorinkatu 10, 20780 St. Karins
E-mail: mikko.jokinen@ilto.fi

Dato: St. Karins 7.5.2013

Underskrift:

Peter Stenström
Administrerende direktør
Swegon ILTO Oy

Bemærk! Dokumentets originalsprog er engelsk.