Montage

DETECT Pressure est fourni en version universelle pour conduits de ventilation circulaires (>Ø100) et rectangulaires (hauteur >150 mm).

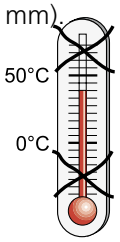

Figure 1. Température ambiante admissible.

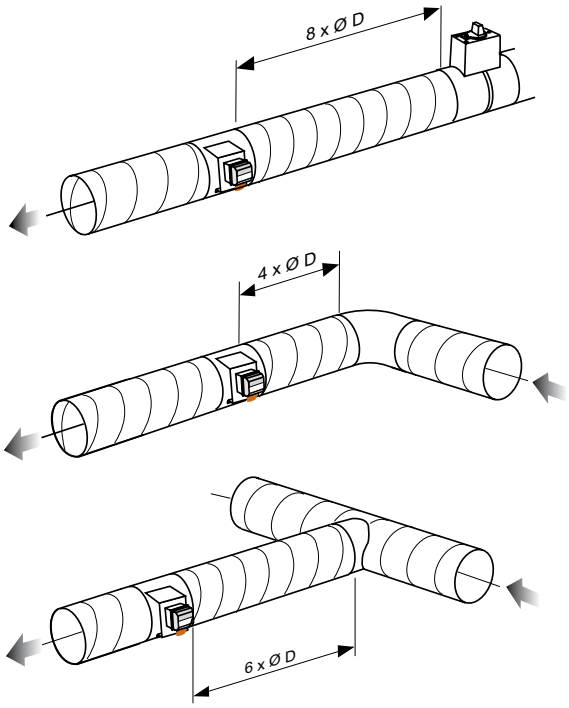

Figure 2. Longueurs droites requises pour installation des différents types de d'interférences.

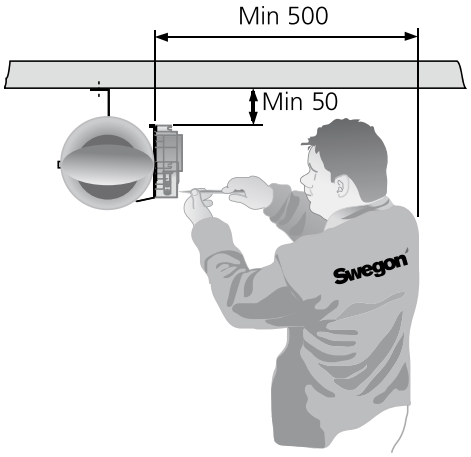

Figure 3. Espace d'installation minimum.

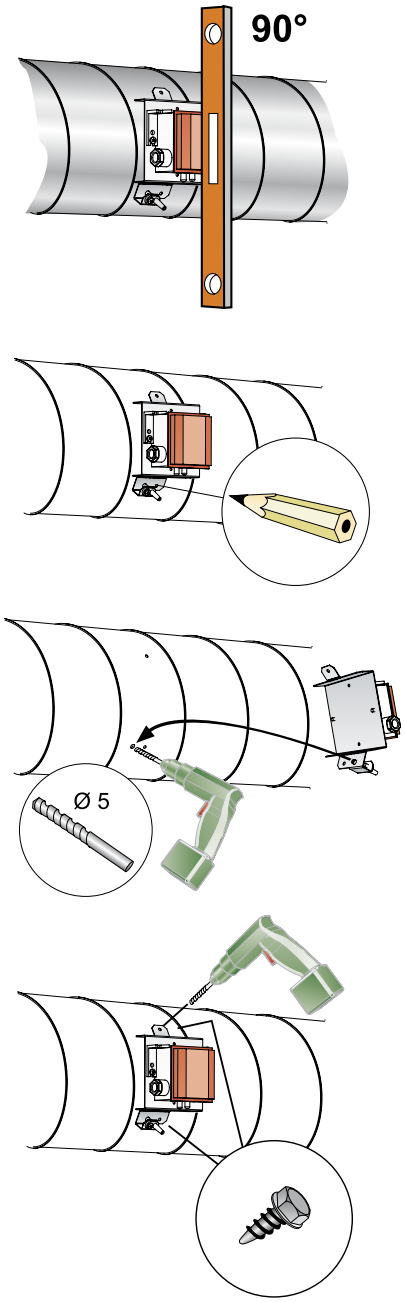

Figure 4. Le support du capteur de pression peut être modifiée pour s'adapter au conduit sur lequel elle doit être montée, c'est-à-dire circulaire ou rectangulaire. Remarque: toujours installer la sonde de pression verticalement.

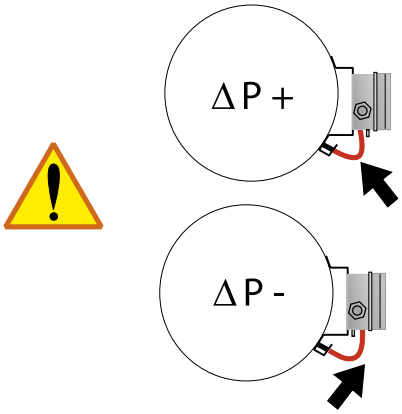

Figure 5. Positionnement du tube de pression selon qu'il s'agit d'air introduit ou d'air extrait.

Installation

Pour Effectuer le câblage électrique, voir CONTROL Zone.