WISE DPS

Sondes de pression des gaines (DPS = Duct Pressure Sensor)

QUELQUES CARACTÉRISTIQUES

- Mesure de la pression de gaine
- Antenne radio intégrée pour communication sans fil

Swegon

Caractéristiques techniques

Généralités

- Sonde de pression avec plaque de montage et prise de mesure.
- Pour la ventilation à la demande des locaux à charge variable.
- Pour le confort climatique.
- Éviter les environnements humides, froids et agressifs.
- Le régulateur convient à la fois pour l'air soufflé et l'air extrait.

Fonctions

- Mesure de la pression de gaine.
- Communication sans fil (système WISE de Swegon)

Matériaux et traitement de surface
Caisson en plastique (PP). Toutes les pièces métalliques sont en tôle d'acier galvanisé (Z275).

La teinte de la face avant est un gris NCS S5500-N.

Installation

La sonde de pression se monte si nécessaire en un point spécifique du circuit de gaines pour en mesurer la pression. Brancher le flexible sur le raccord « + » pour mesurer la pression de soufflage et sur le raccord « - » pour mesurer la pression d'extraction.

Veiller à installer la sonde de pression de manière à ce que le témoin d'appairage soit visible.

Élaboration projet / local type

Se reporter à la documentation « Guide système WISE », téléchargeable sur www.swegon.fr.

Mise en service

Utiliser TuneWISE pour la mise en service. Voir le manuel de mise en service WISE.

Maintenance

Au besoin, nettoyer avec un chiffon sec. Ne jamais utiliser d'eau, de détergent ni de solvant ou un aspirateur.

Environnement

La déclaration relative aux matériaux de construction est disponible sur www.swegon.fr.

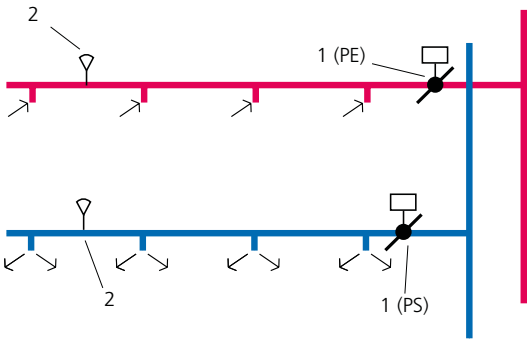

Figure 1. Régulation de pression constante, installation recommandée aux 2/3 de la gaine.
1: WISE Damper
2: WISE DPS

Données techniques

Alimentation électrique :	24 V CA ±10% 50-60 Hz
Consommation électrique maximale:	2 VA
Calibre de câble, connecteur:	Alimentation: max. 2,5 mm^2
Bande de fréquence:	2,45 GHz Bande IMS (2400--2483 MHz)
Puissance de sortie (ERP):	50 mW
Plage de mesure	
Pression:	0 - 300 Pa
Classe IP:	IP30
Température ambiante	
Fonctionnement:	0 – + 55°C
Stockage:	-40 – +80°C
Humidité relative:	10 – 95% sans condensation

Swegon se réserve le droit de modifier les caractéristiques de ses produits.

Dimensions et poids

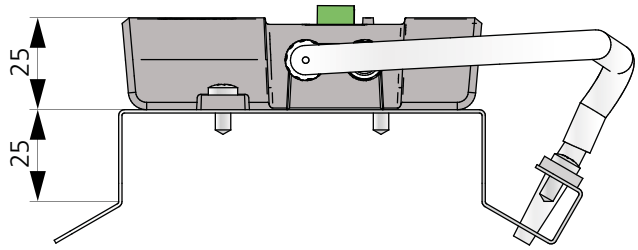

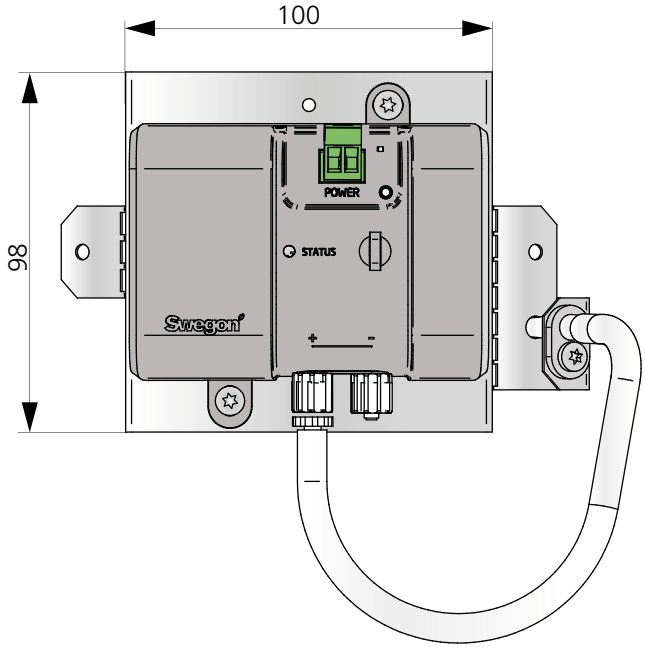

Figure 2. Dimensions, WISE DPS.

Poids (kg)
0,220

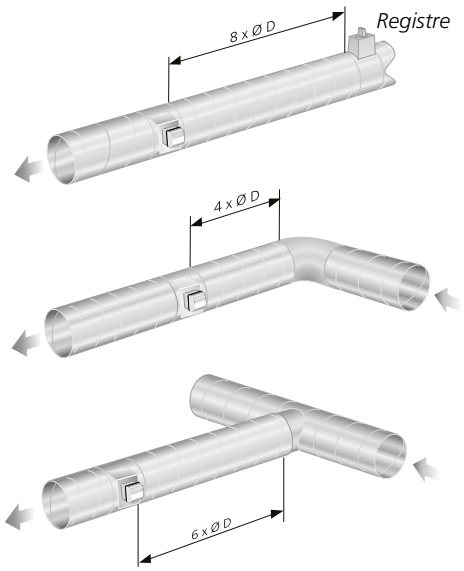

Figure 3. Section droite obligatoire en amont du WISE DPS.

Spécification

Produit

Sondes de pression des gaines	WISE DPS	a
Version:		

Texte de spécification

Exemple de texte de spécification conformément à VVS AMA.

UBC.13 Sonde de mesure de pression pour gaine

Marque: Swegon

Type: WISE DPS

Sonde de pression pour système WISE de Swegon, dotée des fonctions suivantes:

- Mesure et signalement de la pression du circuit de gaines via communication sans fil (système WISE de Swegon)
- Pose aisée sur gaine de ventilation, avec plaque de montage et point de prise de mesure
- Pour la ventilation à la demande de locaux à charge variable.

Spécification

Alimentation électrique :	24 V AC	
Classe IP:	IP30	
Classe de corrosivité:	C3	
Plage de mesure de pression:	0-300 Pa	
Type:	WISE DPS a	xx pièces