Instructions d'installation du boîtier de commande, pour pompe régulée par vitesse fixe, référence 80525881, échangeurs de chaleur à batterie, GOLD

1. Généralités

Le boîtier de commande pour les échangeurs de chaleur à batterie consiste en un module IQLOGIC+ monté dans un boîtier métallique.

Des borniers en nombre suffisant, un transformateur et des contacteurs permettent de connecter les périphériques. Le boîtier métallique possède des presse-étoupe fermés par un bouchon vissé, permettant l'entrée des câbles.

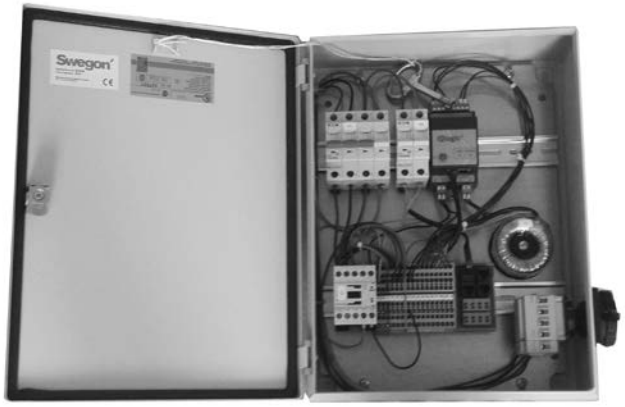

2. Domaine d'application

Le boîtier est conçu pour la régulation du kit de raccordement eau glycolée

3. Installation

Le boîtier de commande se fixe sur un mur, la CTA ou tout autre endroit adéquat. Utiliser quatre vis pour l'installation (non fournies).

Au moyen d'un collier de serrage, installer une sonde de température sur la tuyauterie d'arrivée d'eau de la batterie de récupération sur l'air extrait. Isoler la sonde pour éviter qu'elle soit influencée par son environnement.

4. Caractéristiques techniques

Tension d'alimentation	1x230 VAC ou 3x400 VAC, +N +PE, max. 10 A
Agréé CE selon	EN 61000-6-2, EN 61000-6-3
Classe de protection	IP 65
Temp. ambiante à une humidité relative de	-20° C – +40° C 10 – 95%
IQlogic + Contacts relais	2 A/AC3, 5 A/AC1
Poids	7,7 kg
Dimensions (Largeur x Hauteur x Profondeur)	300 x 400 x 120 mm
Fusible F1, tension d'alimentation	Connecteur 4 broches, 10 A, caractéristique C
Fusible F2, tension de régulation	Connecteur 2 broches, 0,25 A, caractéristique C
Transformateur	230 VAC/24 VAC
Contacteur, tension de régulation	24 V AC
Contacts relais	9A/AC3

5. Connexions

5.1 Servomoteur de vanne et sonde de température

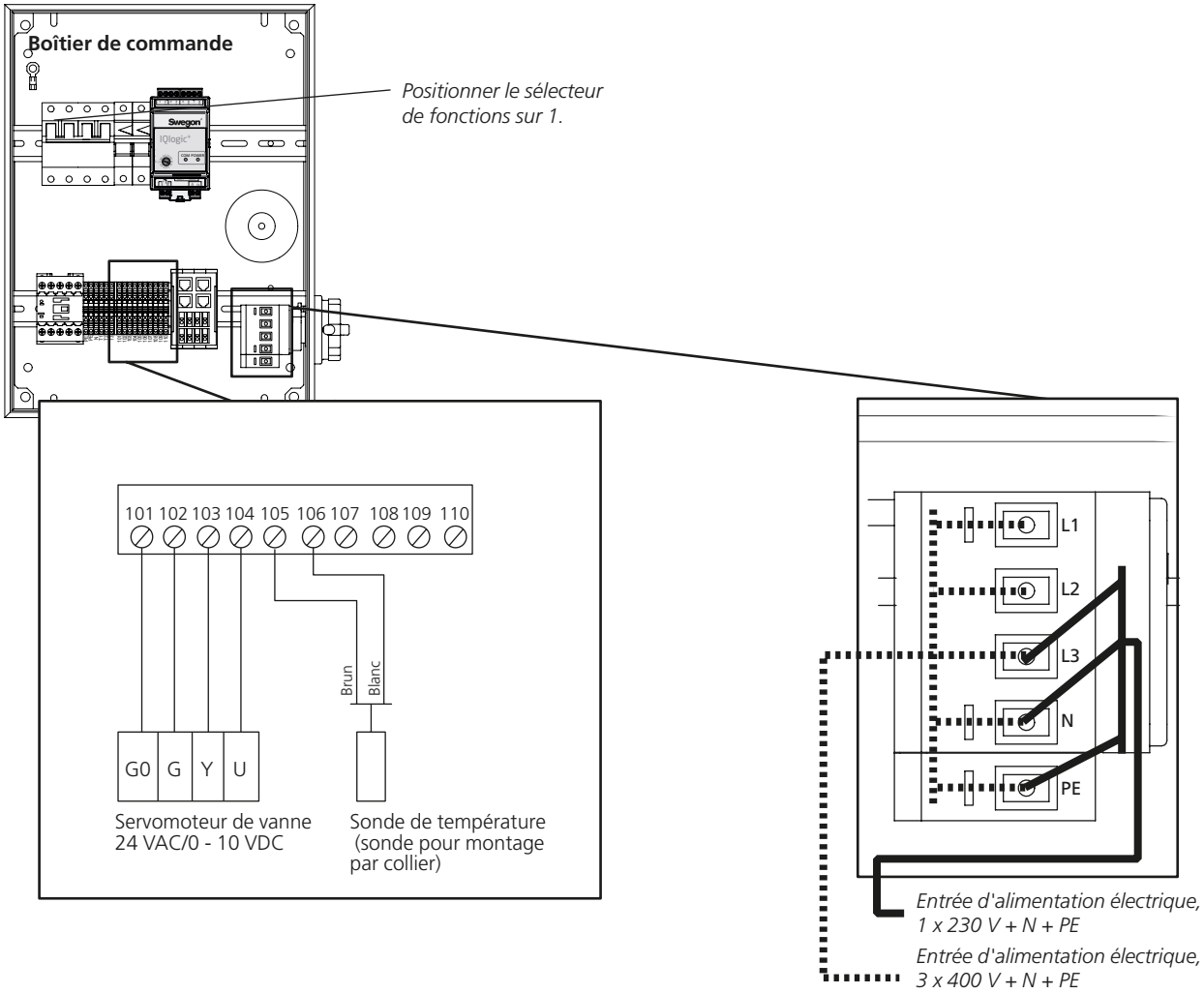

Servomoteur de vanne

Connecter la tension d'alimentation sur les bornes 101 (G0) et 102 (G).
Connecter le fil de signal de retour 0-10 V DC (Y) sur la borne 103.
Connecter l'indicateur de position 0-10 VDC (U) à la borne 104.

Sonde de température (à monter par collier de serrage) pour eau réchauffée

Connecter aux bornes 105 (marron) et 106 (blanc).

Alimentation électrique

1 x 230 VAC +N +PE
ou
3 x 400 VAC +N +PE

Sous réserve de modifications sans avis préalable.

5.2 Pompe de circulation

Pompe de circulation avec entrée externe pour marche/arrêt et contact d'alarme

1 x 230 VAC

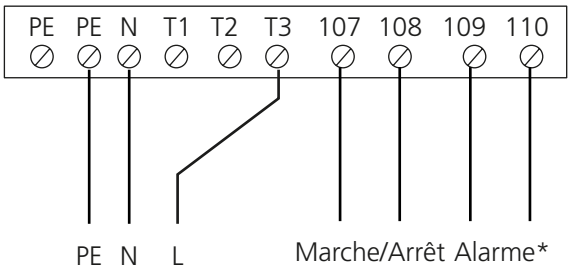

** Sur la télécommande de la centrale GOLD, sélectionner alarme avec contact normalement ouvert/normalement fermé et pompe régulée par vitesse fixe.*

3 x 400 VAC

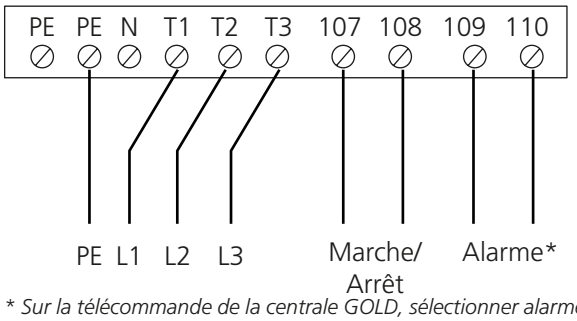

** Sur la télécommande de la centrale GOLD, sélectionner alarme avec contact normalement ouvert/normalement fermé et pompe régulée par vitesse fixe.*

Pompe de circulation sans entrée externe pour marche/arrêt ni fonction d'alarme

1 x 230 VAC

Contacteur K1

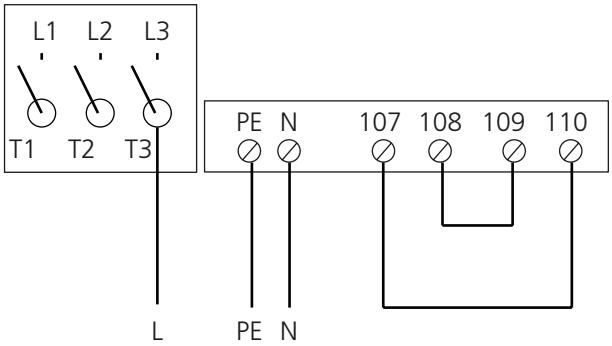

Poser un cavalier entre la borne 107 et la borne 110. Poser un cavalier entre la borne 108 et la borne 109.
** Sur la télécommande de la centrale GOLD, sélectionner le feed-back de contact et la pompe régulée par vitesse fixe adéquats.*

3 x 400 VAC

Contacteur K1

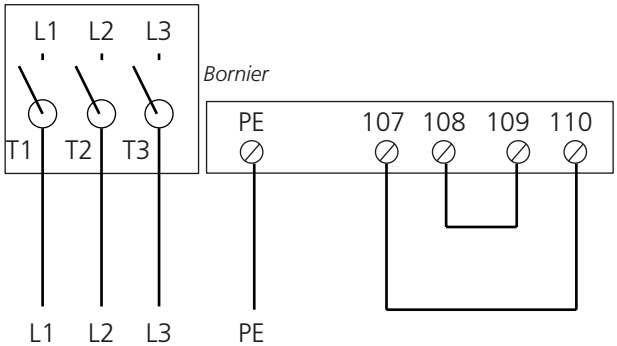

Poser un cavalier entre la borne 107 et la borne 110. Poser un cavalier entre la borne 108 et la borne 109.
** Sur la télécommande de la centrale GOLD, sélectionner le feed-back de contact et la pompe régulée par vitesse fixe adéquats.*

Pompe de circulation avec contacts thermostatiques, si nécessaire

Contacteur K1

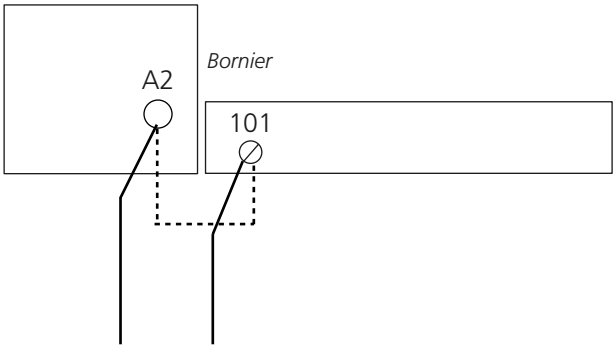

Connecter les contacts thermostatiques au Contacteur A2 et à la borne 101.
Déconnecter le cavalier entre le Contacteur A2 et la borne 101.
** Sur la télécommande de la centrale GOLD, sélectionner le feed-back de contact et la pompe régulée par vitesse fixe adéquats.*

5.3 Communication, adaptateurs de câble

Boîtier de commande associé à la GOLD CX 100/120

Connecter le câble RJ12 à l'adaptateur de câble et au bus en option marqué COM6 - 11 sur la carte électronique de la centrale GOLD.

Boîtier de commande associé à la GOLD SD

Les illustrations montrent des compartiments électriques pour unités GOLD SD taille 20. Le principe est toutefois identique pour toutes les tailles.

Pour connecter les câbles d'une borne à l'autre, toujours utiliser des adaptateurs (voir figure ci-dessous).
Le câble reliant les unités n'est pas compris dans la livraison.
Utiliser de préférence des paires torsadées. Utiliser un câble pour le 24 V et l'autre pour le bus de communication.

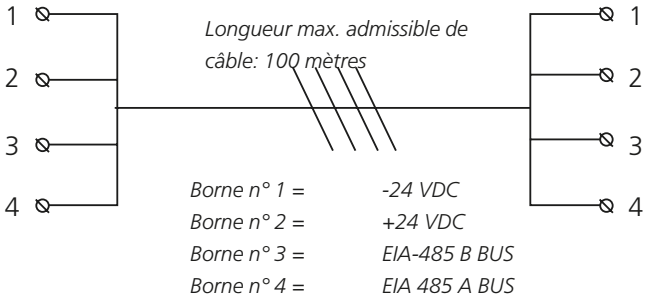

Unités GOLD SD avec module de commande (air soufflé)

Boîtier de commande, échangeurs de chaleur à batterie

Unités GOLD SD sans module de commande (air extrait)

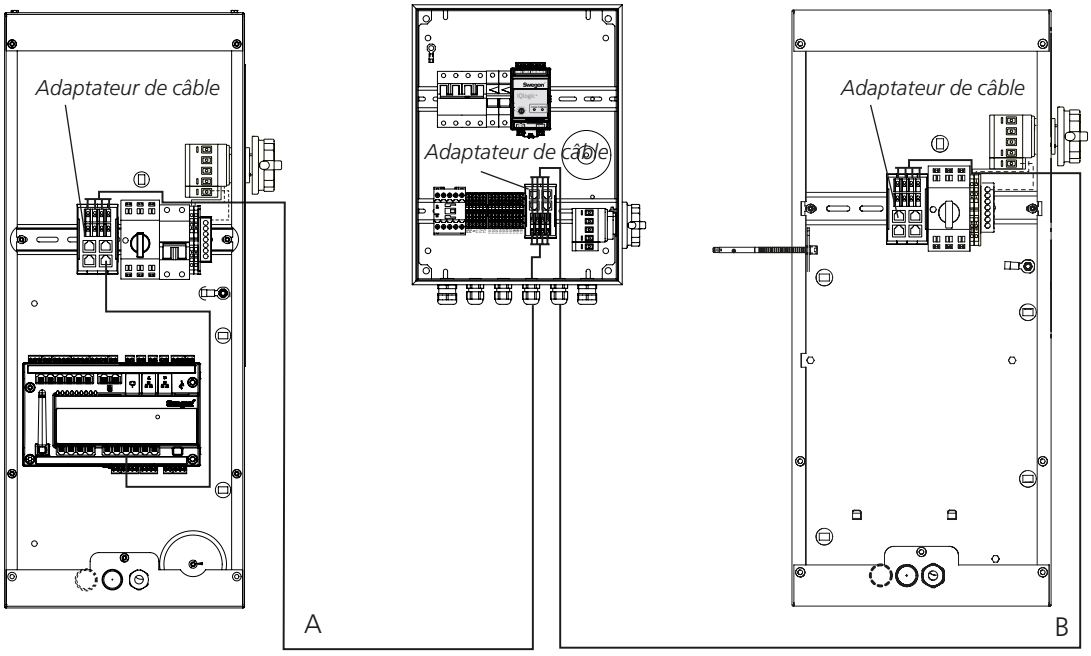

Câble de communication à paire torsadée A min. 4x0,5 mm², max. 100 mètres (non fourni).

Câble de communication à paire torsadée A min. 4x0,5 mm², max. 100 mètres (non fourni).

Si cela simplifie l'installation, le câble de communication B peut être connecté à l'adaptateur de câble du compartiment électrique avec module de commande de la CTA.

Sous réserve de modifications sans avis préalable.