Installation anslutningsssats TBLZ-1-64 GOLD

1. Allmänt

Anslutningssats TBLZ-1-64 används för att koppla ihop upp till 10 st. styrutrustning MIRU Control eller 1 st. kylmaskin/värmepump till ett GOLD-aggregat. Anslutningssatsen består av en kabeladapter och en bus-kabel.

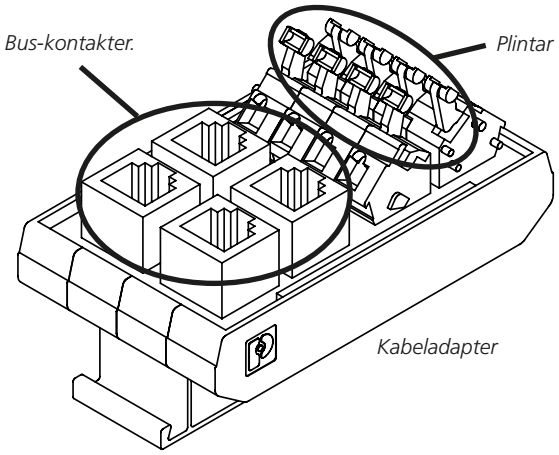

2. Montering

Kabeladaptern monteras på DIN-skena i ellådan på GOLD-aggregat.

3. Elektrisk anslutning

Medlevererad bus-kabel ansluts mellan valfri bus-kontakt, märkt Internal EIA 485, på GOLD-aggregatets styrenhet och valfri bus-kontakt på kabeladapter.

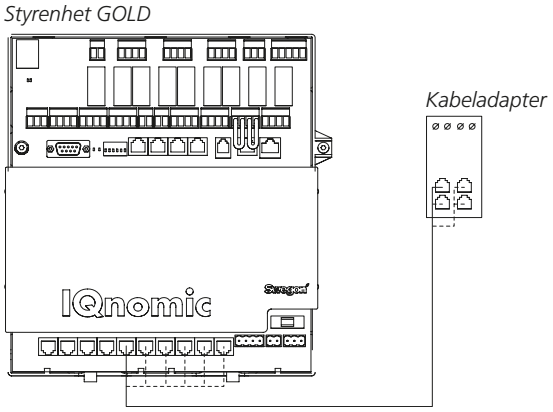

3.1 MIRU Control

Kabel mellan styrutrustning/styrutrustningar MIRU Control och kabeladapter kopplas enligt skiss. Kabel ingår ej i leverans. Partvinnad, skärmad kabel rekommenderas.

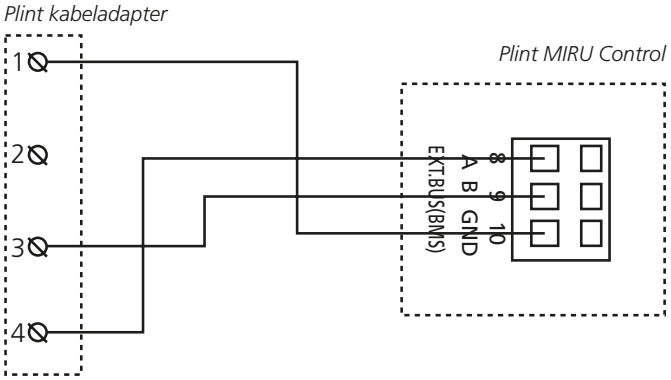

3.2 Kylmaskin/värmepump BlueBox

Se funktionsguide för BlueBox.