Installation Lufterhitzer Wasser TBLA/TCLA GOLD/COMPACT

1. Allgemeines

Der Lufterhitzer TBLA/TCLA dient zum Nachheizen der Zuluft mit Warmwasser.

Der Lamellenwärmetauscher besteht aus Kupferrohren und Aluminiumlamellen mit Profil. Sammelrohre und die Rohre zum Wasseranschluss sind aus Kupfer. Die Rohranschlüsse sind aus Messing und haben ein Außengewinde.

Extra Zubehör
Umwälzpumpe für die Frostschutzfunktion. Zum Lieferumfang gehören auch ein T-Stück und ein Inbetriebnahmeventil. Im Regelsystem des Geräts ist die Pumpenfunktion integriert. Für das Kühlregister muss ein 2(3)-Wegeventil mit Antrieb separat bestellt werden. Siehe separate Anleitung für Umwälzpumpe TBPA.

Ventilsatz TBVL mit 2(3)-Wegeventil, Stellantrieb, Anschlusskabel mit Schnellkupplung, Frostschutzfühler (Typ Tauchfühler) und T-Stück (für Lufterhitzer ohne Ausgang für Tauchfühler). Siehe separate Anleitung für Ventilsatz TBVL. Bei der Installation im Freien oder in einem kalten Raum müssen die Gehäuseschutzklasse des Stellantriebs und die erlaubte Umgebungstemperatur beachtet werden. Bei Bedarf für eine erforderliche Schutzausrüstung sorgen.

Falls eigene Ventile verwendet werden, kann stattdessen der elektrischer Anschlusssatz verwendet werden. Dieser beinhaltet Anschlusskabel mit Schnellkupplung, Widerstand und Tauch- oder Kontaktfühler.

TBLA

TCLA

2. Pflege

Mindestens zweimal im Jahr sollte geprüft werden, ob Reinigungsbedarf vorliegt.

Reinigung darf ausschließlich durch Druckluft in der Gegenrichtung zur normalen Luftrichtung, Staubsaugen mit weicher Düse oder mit Wasser und/oder Lösungsmittel erfolgen. Vor Beginn der Reinigung angrenzende Funktionsteile schützen. Nach dem Reinigen mit Druckluft trocknen, damit alle Spuren von Reinigungsmittel verschwinden.

Eventuell verwendete Lösungsmittel dürfen Aluminium oder Kupfer nicht angreifen. Wir empfehlen den Einsatz von Swegons Reinigungsmittel. Das Mittel ist bei Swegon oder über Swegon Service erhältlich.

Bei der Reinigung wird auch die Entlüftung kontrolliert.

3. Installation

Für die Montage des Lufterhitzers im Kanalsystem die separate Anleitung "Montage Kanalzubehör" beachten.

Damit der Lufterhitzer eine maximale Leistung abgeben kann, wird der Wasserkreislauf immer für Gegenstromfunktion angeschlossen. Je nach Luftrichtung erfolgt der Wasseranschluss am oberen oder unteren Anschluss des Lufterhitzers, siehe Abb. 1.

Darauf achten, dass der Anschluss eines eventuellen Frostschutzwächters immer möglichst nahe am Rücklaufanschluss erfolgt.

Beim Festziehen der Wasseranschlüsse muss im Lufterhitzer gegengehalten werden, damit sich dessen Rohre nicht verziehen.

Das Auffüllen mit Flüssigkeit muss immer am unteren Anschluss erfolgen. Vor Inbetriebnahme muss das System entlüftet werden.

Die Vorlauftemperatur sollte zwischen 55 - 70 °C betragen.

Um eine ausreichende Frostschutzfunktion im Lufterhitzer sicherzustellen, ist bei niedrigen Außentemperaturen für eine ständige Zirkulation im Lufterhitzer zu sorgen. Daher müssen eine Sekundärpumpe und ein Rückschlagventil gemäß Abb. 2 installiert werden. Der Pumpensatz mit Pumpe, Rückschlagventil und Einstellventil ist als Zubehör erhältlich.

4. Elektrischer Anschluss

Hinweise zum Anschluss des Ventilstellantriebs und der Umwälzpumpe finden Sie in der separaten Anleitung für den Ventilsatz TBVL.

Abb. 1

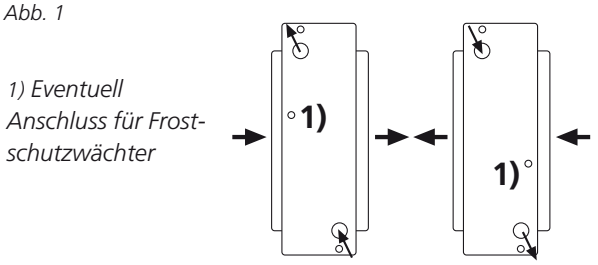

Abb. 2

Anschlussbeispiel

Montage des Frostschutzfühlers am Anschluss für den Tauchfühler (falls vorhanden)

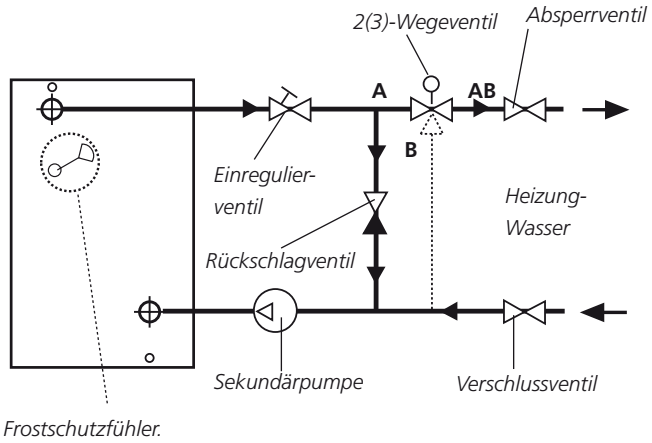

Montage des Frostschutzfühlers wenn der Lufterhitzer keinen Anschluss für Tauchfühler hat

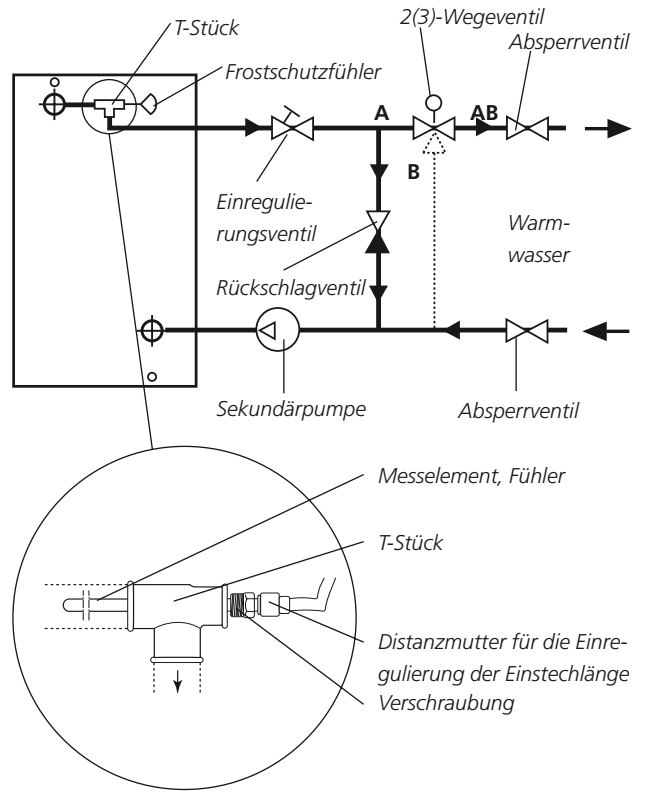

Änderungen vorbehalten.