ALR

ALBATROSS – Galler

Kurzdaten

- Geeignet für große Luftmengen
- Anwendung für Kühlung und Heizung
- Vertikal ±30° richtbar
- Manuell oder mit Motor
- Für rechteckigen bzw. runden Kanal
- Hergestellt aus anodisiertem Aluminium
- Bestandteil der Datenbank MagicCAD

Schnellwahltabelle

LUFTVOLUMENSTROM - SCHALLDRUCK RAUM (Lp10A) *)			
ALR	l/s		
Größe	25 dB(A)	30 dB(A)	35 dB(A)
310-170	98	116	140
610-170	185	220	260
610-270	335	382	445
1220-270	620	736	860
1070-380	750	886	1100

**) Lp10A = Schalldruck inkl. A-Filter mit 4 dB Raumdämpfung und 10 m2 Raumabsorptionsfläche.*

Technische Beschreibung

Ausführung
Das Gitter besteht aus einem Rahmen und einer Strahlkomponente. Die Strahlkomponente ist vertikal im Verhältnis zum Rahmen ±30° richtbar. Die Strahlkomponente besitzt verstellbare Luftrichter, mit denen die Ausbreitung des Strahls von konzentrierter zu diffundierter Strahlrichtung variiert werden kann. Das Gitter ist für den Anschluss an einen rechteckigen oder runden Kanal in zwei alternativen Ausführungen lieferbar.

Material och ytbehandling
Das Gitter einschl. Rahmen für einen rechteckigen Kanal ist nür aus anodisiertem Aluminium verfügbar. Das Gitter für einen runden Kanal ist serienmäßig lackiert in pechschwarz, RAL 9005. Der Befestigungsrahmen aus galvanisiertem Stahlblech hergestellt ist.

Projektierung
Die Auslegung bei verschiedenen Über- oder Untertemperaturen erfolgt am einfachsten mit unserem Computerprogramm ProAir web, das man auf unserer Homepage findet. Diagramm 1 zeigt die vertikale Eindringtiefe bei unterschiedlichen Δt.

Montage
Die Bohrung erfolgt gemäß Maßtabellen, siehe Abmessungen. Das Gitter wird an der Kanalseite/Wand mit einer Schraube fixiert.

Wartung
Das Gitter fordert keine besondere Wartung. Es wird bei Bedarf mit einer milden Seifenlösung gereinigt.

Umwelt
Baustoffdeklarationen sind auf unserer Homepage im Internet zu finden.

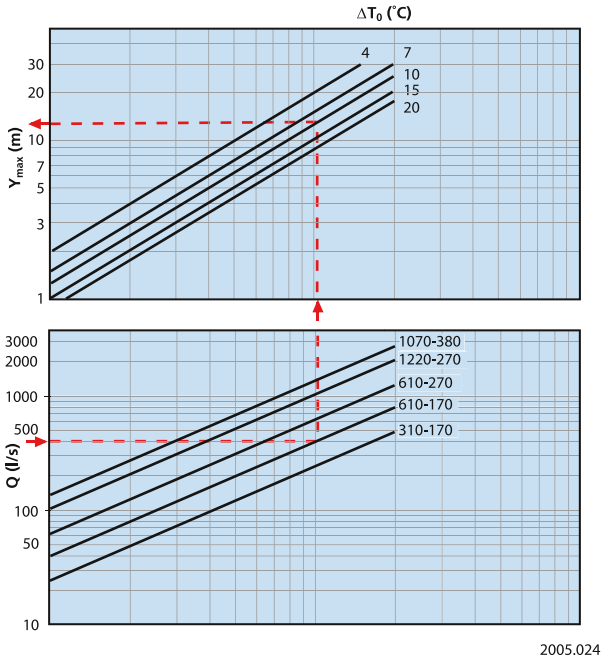

Diagramm 1. Vertikale Wurfweite.

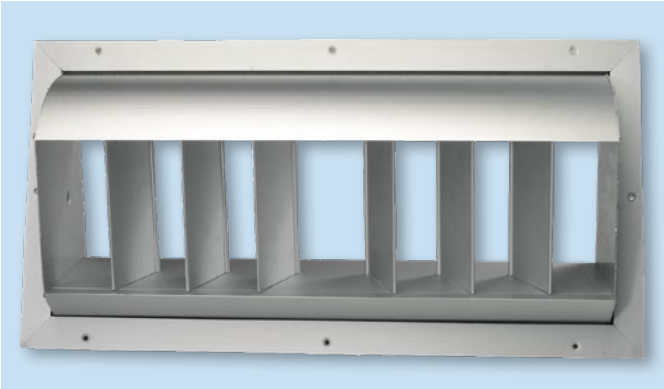

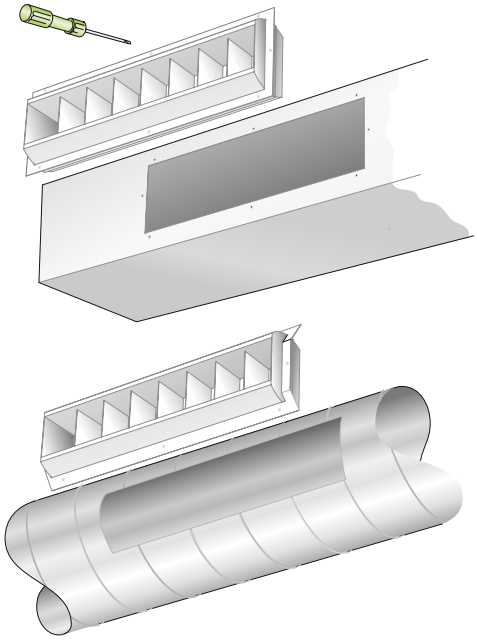

Abbildung 1. Montage.

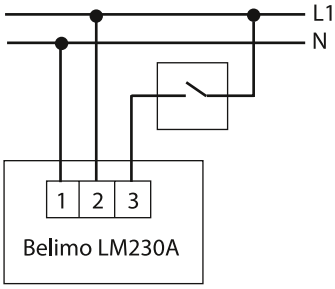

Abbildung 2. Schaltschema für ALR mit Motor - Motorsteuerung mit 2-Punkt-Regelung. Schalter nicht enthalten.

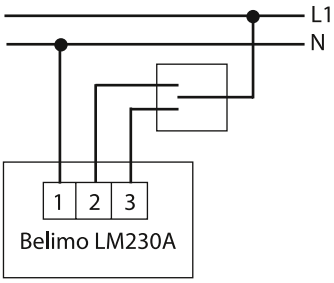

Abbildung 3. Schaltschema für ALR mit Motor - Motorsteuerung mit 3-Punkt-Regelung. Schalter nicht enthalten.

Dimensionierung

- Der Schallpegel dB(A) hat für Räume mit 10 m² äquivalenter Absorptionsfläche Gültigkeit.
- Die Wurfweite $l_{0,2}$ wird bei isothermer Lufteinblasung gemessen.
- Für die Berechnung der Ausbreitung des Luftstrahls, der Luftgeschwindigkeiten in der Aufenthaltszone oder von Schallpegeln in Räumen mit anderen Abmessungen wird auf unsere Computerprogramme ProAir web, Diese können im Internet abgerufen werden.

Schalldaten

ALR – Zuluft

Schallleistungspegel L_W (dB)
Tabelle K_{ok}

Größe	Mittelfrequenz (Oktavband) Hz							
ALR	63	125	250	500	1000	2000	4000	8000
310-170	10	7	3	0	1	-6	-15	-16
610-170	8	5	3	1	1	-6	-15	-14
610-270	9	5	5	3	-1	-8	-15	-15
1220-270	8	2	-1	-3	-4	-10	-18	-23
1070-380	8	2	-1	-3	-1	-10	-18	-23
Tol. ±	2	2	2	2	2	2	2	2

Schalldämpfung ΔL (dB)
Tabelle ΔL

Größe	Mittelfrequenz (Oktavband) Hz							
ALR	63	125	250	500	1000	2000	4000	8000
310-170	10	7	3	0	1	-6	-15	-16
610-170	8	5	3	1	1	-6	-15	-14
610-270	9	5	5	3	-1	-8	-15	-15
1220-270	8	2	-1	-3	-4	-10	-18	-23
1070-380	8	2	-1	-3	-1	-10	-18	-23
Tol. ±	2	2	2	2	2	2	2	2

Dimensionierungsdiagramm

ALR – Zuluft

Luftstrom – Druckabfall – Schallpegel – Wurfweite

- Das Diagramm gibt die Daten für kanalinstallationen.
- Das Diagramm nicht für die Einregulierung anwenden.
- dB(A) gilt für normalgedämpften Raum (4 dB Raumdämpfung).
- Der dB(C)-Wert liegt normalerweise 6-9 dB höher als der dB(A)-Wert.

ALR – 1-seitig

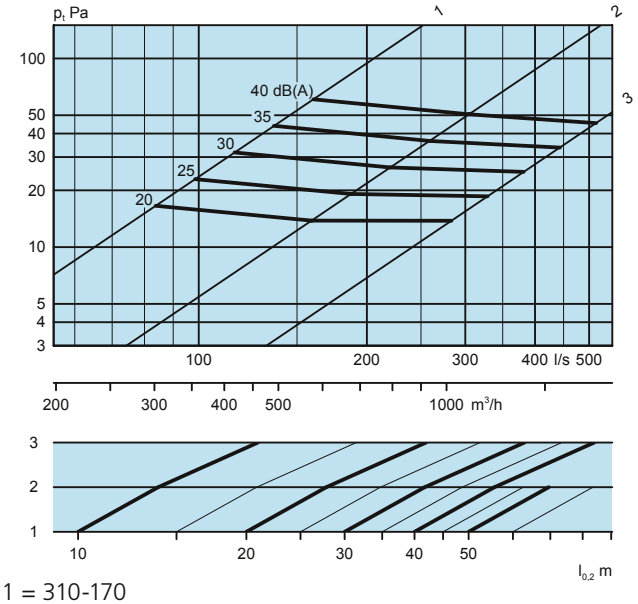

1 = 310-170
2 = 610-170
3 = 610-270

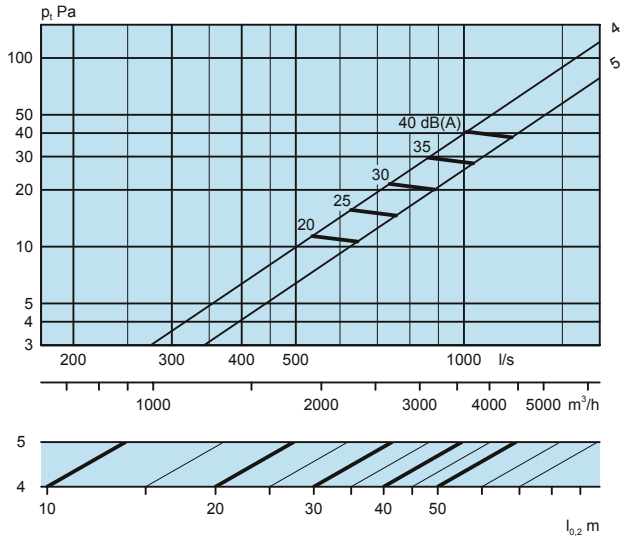

4 = 1200-270
5 = 1070-380

Recht zu Konstruktionsänderungen vorbehalten.

Masse und Gewichte

ALR-1

Größe	A	B	H	L	Gew., kg
310-170	43	58	210	348	0,9
610-170	43	58	210	652	1,6
610-270	79	79	310	652	2,6
1220-270	79	79	310	1262	5,0
1070-380	117	102	422	1110	6,2

Bohrungsmaß = nominelles Maß

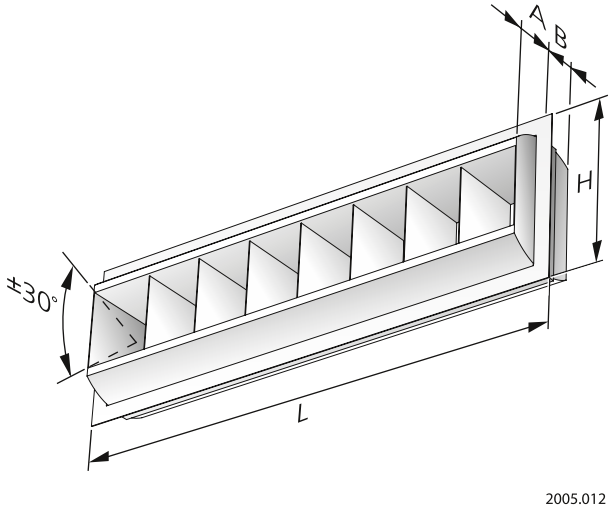

Abbildung 4. ALR-1.

ALR-2

Größe	ØI	A	B
310-170	275-1120	18	84
610-170	275-1120	18	84
610-270	400-1600	41	144
1220-270	400-1600	41	144

Bohrungsmaß = nominelles Maß

ALR-2

Größe	H	L	Max α	Gew., kg
310-170	203-215	367	±20 – 29°	1,0
610-170	203-215	671	±20 – 29°	1,8
610-270	292-304	673	±30°	2,8
1220-270	292-304	1283	±30°	5,4

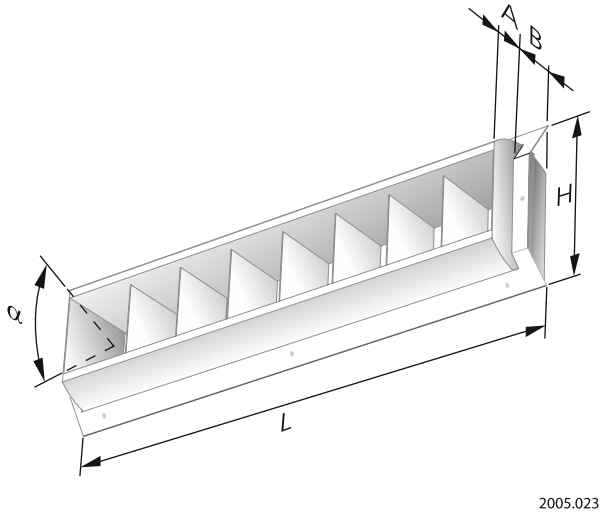

Abbildung 5. ALR-2.

Spezifikation

Produkt

Rechteckiges Lüftungsgitter für Zuluft	ALR	a	-a	-b	-cccc	-dddd
Version						
Montage, Typ: Rechteckiger Kanal: 1 Runder Kanal: 2						
Steuerung Manuell: 1 Motor: 2 (Nur für 610-270, 1220-270, 1070-380)						
Größe: 310-170, 610-170, 610-270, 1220-270, 1070-380						
Kanalabmessung (nur für Montagetyp 2), Sie Maße ∅I unter „MAßE UND GEWICHTE“						

Beschreibungstext

Rechteckige Lüftungsgitter vom Typ ALRa für die Montage auf der Kanalseite von Swegon haben folgende Funktionen:

- Vertikal ±30° richtbar
- Mit Luftrichter

Größe:	ALRa 1-1-610-270	xx St

Recht zu Konstruktionsänderungen vorbehalten.