DVCe

Nawiewnik wyporowy z systemem VARIZON®
z ustawialnym profilem wypływu strumienia powietrza

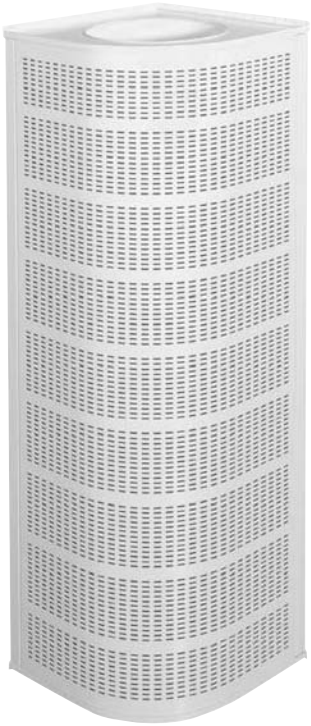

D1.5

DVCe to narożny nawiewnik wyporowy przeznaczony do montażu na ścianie. Nawiewnik dostarcza powietrze z małą prędkością do strefy przebywania ludzi. Profil wypływu strumienia można kształtować dzięki ustawialnym deflektorom systemu dystrybucji powietrza VARIZON®. Nawiewnik może być wyposażony w cokół, pokrywę dekoracyjną oraz przepustnicę z tłumikiem.

KRÓTKA CHARAKTERYSTYKA

- Ustawialny kształt i strefa oddziaływania strumienia
- Możliwość zastosowania we wszystkich typach pomieszczeń
- Wbudowana sonda pomiarowa

WSTĘPNY DOBÓR

PRZEPŁYW POWIETRZA - POZIOM DŹWIĘKU			
DVCe Wielkość	m^3/h 25 dB(A)	30 dB(A)	35 dB(A)
125	175	210	250
160	280	330	400
200	450	540	610
250	600	720	800
315	1000	1250	1450
400	1500	1750	2000

W tabeli podane są przepływy powietrza w odniesieniu do trzech różnych poziomów dźwięku dla nawiewników bez przepustnicy regulacyjnej REGb.

KONSTRUKCJA
DVCe to narożny nawiewnik przeznaczony do montażu na ścianie. Nawiewnik składa się z korpusu z przesłoną nawiewną z dużą liczbą ustawialnych deflektorów oraz z perforowanego panela przedniego. Korpus posiada okrągłe podłączenie do kanału nawiewu. Przesłona nawiewna posiada klapę inspekcyjną zapewniającą dostęp do przyległych kanałów. Perforowany panel przedni jest przykręcany za pomocą śrub do korpusu. Śruby te maskowane są zdejmowalnym aluminiowym profilem. Wyjście sondy pomiarowej mieści się za bocznym profilem.

MATERIAŁY I WYKOŃCZENIE POWIERZCHNI
Nawiewnik wykonany jest z blachy stalowej ocynkowanej z aluminiowymi profilami. Pomalowany jest na kolor biały RAL 9010. Nawiewnik dostępny jest w wersji standardowej w kolorach: ciemnoszarym RAL 7037, jasnoszarym metalik RAL 9006 i czarnym RAL 9005. Deflektory wykonane są z plastiku.

WYKONANIE SPECJALNE
Oprócz standardowych wielkości dostępne są też nawiewniki ze specjalnymi wymiarami, ze wzmocnionym przednim panelem, inną przesłoną nawiewną.
Nawiewnik może być pomalowany na dowolny kolor z palety RAL.

WYPOSAŻENIE DODATKOWE
PRZEPUSTNICA REGULACYJNA Z TŁUMIKIEM: REGb

POKRYWA DEKORACYJNA:
DVCT 1d - zasłaniająca przepustnicę z tłumikiem i kanał przyłączeniowy.

COKÓŁ: DVCT 2a - do estetycznego wykończenia przy montażu nad podłogą.

GÓRNY BLAT:
DVCT 3a - do estetycznego wykończenia przy podejściu kanału powietrznego od spodu nawiewnika. Blat może być wykonany z lakierowanego drewna lub białej płyty MDF.

PROJEKTOWANIE
Strefę oddziaływania strumienia można kształtować poprzez ustawienie deflektorów w pożądanym kierunku. Ustawienie deflektorów nie ma wpływu na przepływ powietrza, spadek ciśnienia czy poziom dźwięku.

INSTALACJA (Patrz: Rysunek 1)
Nawiewnik montuje się do ściany za pomocą mocujących profili. Cokół przykręcany jest do spodu nawiewnika. Teleskopowa pokrywa dekoracyjna przykręcana jest do ściany za pomocą mocujących profili. Śruby maskuje się za pomocą aluminiowych profili bocznych. Przepustnicę z tłumikiem posiadającą okrągły króciec przyłączeniowy wyposażony w gumową uszczelkę należy wcisnąć w otwór wlotowy nawiewnika.

REGULACJA NAWIEWNIKA (Patrz: Rysunek 1)
Wyjście sondy pomiarowej znajduje się z boku nawiewnika za aluminiowym profilem. Współczynnik *k* podany jest z boku na sondzie pomiarowej oraz na stronie Swegon w internecie. Zaleca się stosowanie przepustnicy REGb do regulacji przepływu powietrza. Patrz też rozdział Regulacja nawiewników.

Rysunek 1

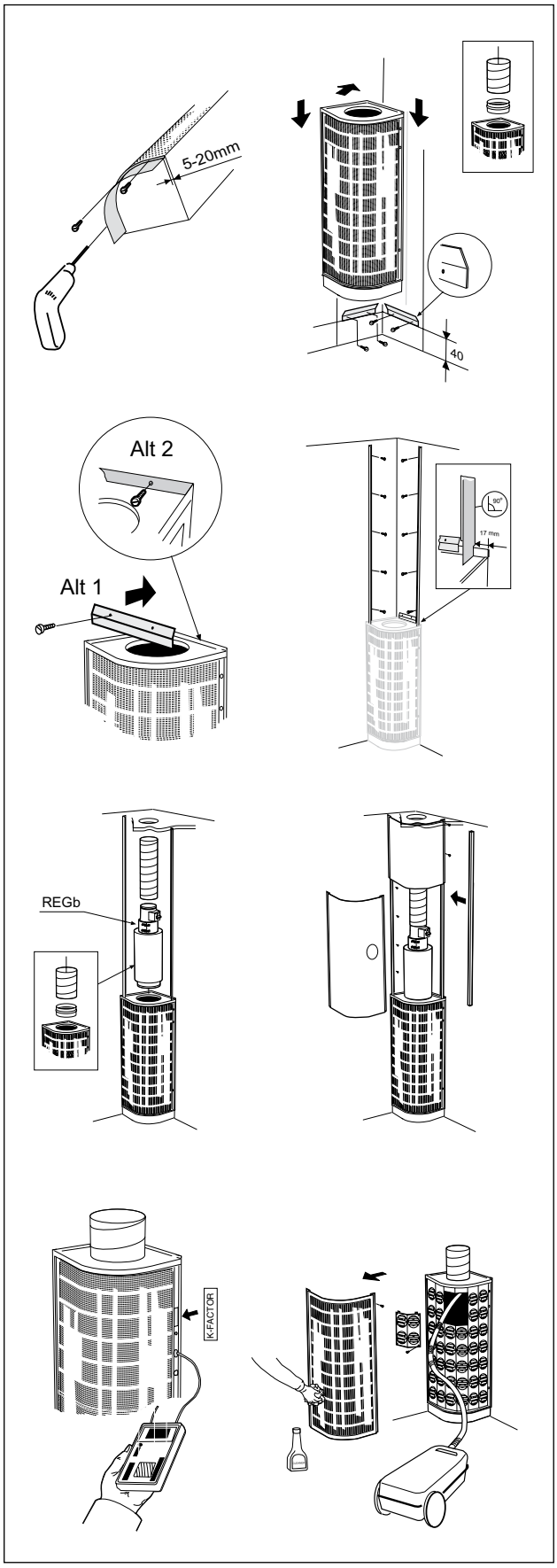

KONSERWACJA (Patrz: Rysunek 1)
W razie konieczności można nawiewnik czyścić na sucho odkurzaczem lub na mokro przy użyciu letniej wody i detergentów. Do przyległych kanałów można dostać się po zdjęciu przedniego panela i klapy inspekcyjnej.

DANE TECHNICZNE

- Poziom dźwięku dB(A) odpowiada pomieszczeniu o chłonności akustycznej 10 m^2Sabine.
- Zalecana temperatura powietrza nawiewanego może być o 6°C niższa od temperatury pomieszczenia.
- Dla dokonania obliczeń szerokości strumienia, prędkości powietrza i poziomu dźwięku w pomieszczeniach o innych wymiarach można skorzystać z programów obliczeniowych ProAir i ProAc, które są dostępne na stronie Swegon w internecie.

Dane akustyczne - DVCe

Poziom mocy akustycznej L_w (dB)
Współczynnik K_{OK}

Wielkość DVCe	Częstotliwość środkowa pasma, Hz 63	125	250	500	1000	2000	4000	8000
125	5	2	6	3	-2	-8	-17	-21
160	1	2	6	2	-1	-7	-17	-20
200	7	2	6	2	-1	-8	-18	-19
250	3	2	5	2	0	-8	-18	-18
315	4	4	6	3	-1	-11	-20	-17
400	4	6	6	3	-2	-9	-17	-15
Wielkość DVCe + REGb	Częstotliwość środkowa pasma, Hz 63	125	250	500	1000	2000	4000	8000
125	3	6	7	0	-3	-6	-13	-15
160	2	5	6	1	-1	-6	-14	-17
200	6	6	6	0	-1	-6	-13	-16
250	7	5	5	0	-1	-5	-13	-17
315	5	6	5	0	-1	-6	-12	-15
400	6	8	5	-1	-3	-5	-10	-12
Tol. ±	2	2	2	2	2	2	2	2

Tłumienie dźwięku ΔL (dB)
Współczynnik ΔL

Wielkość DVCe	Częstotliwość środkowa pasma, Hz 63	125	250	500	1000	2000	4000	8000
125	21	16	8	7	8	6	4	4
160	18	13	5	6	6	3	4	5
200	15	10	4	6	4	3	3	4
250	13	8	3	5	4	3	4	5
315	12	7	3	3	1	1	1	2
400	11	6	4	1	1	1	1	1
Wielkość DVCe + REGb	Częstotliwość środkowa pasma, Hz 63	125	250	500	1000	2000	4000	8000
125	23	18	15	21	33	30	25	22
160	19	14	12	18	32	26	22	20
200	17	12	8	15	29	28	23	21
250	14	9	5	13	26	23	18	18
315	14	9	5	14	24	20	18	19
400	13	8	5	13	24	20	19	21
Tol. ±	2	2	2	2	2	2	2	2

Charakterystyka - DVCe

Przepływ - Spadek ciśnienia - Poziom dźwięku

- Charakterystyk nie można wykorzystywać do regulacji nawiewników.
- Wartość dB(A) dotyczy pomieszczeń o chłonności akustycznej 4 dB i kubaturze 30 m^3.
- Wartość dB(C) jest zwykle wyższa o 6-9 dB niż wartość dB(A).
- Wymiary strefy oddziaływania strumienia - patrz charakterystyka DVCe + REGb.

DVCe

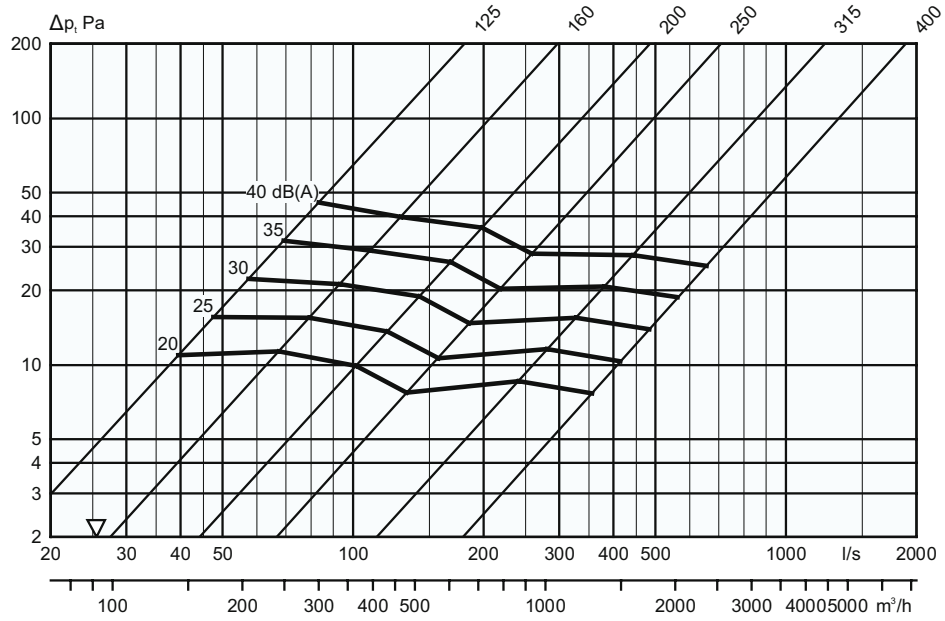

Charakterystyka - DVCe

Przepływ - Spadek ciśnienia - Poziom dźwięku - Strefa oddziaływania

- Wymiary strefy oddziaływania przy końcowej prędkości strumienia 0.2 m/s przy Δt = 3°C. W tym przypadku Δt dotyczy różnicy temperatur powietrza w pomieszczeniu na wysokości 1.2 m i temperatury powietrza nawiewanego, a nie jest to różnica temperatur powietrza nawiewanego i wyciąganego.
- Dane dla nawiewnika z zamontowaną przepustnicą regulacyjną z tłumikiem.
- Charakterystyk nie można wykorzystywać do regulacji nawiewników.
- Wartość dB(A) dotyczy pomieszczeń o chłonności akustycznej 4 dB i kubaturze 30 m³.
- Wartość dB(C) jest zwykle wyższa o 6-9 dB niż wartość dB(A).
- ∇ = Minimalny przepływ umożliwiający regulację.
- 100% oznacza zamkniętą przepustnicę regulacyjną, 0% oznacza otwartą przepustnicę regulacyjną.

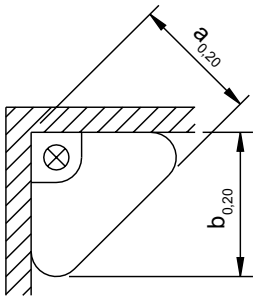

DVCe 125 + REGb

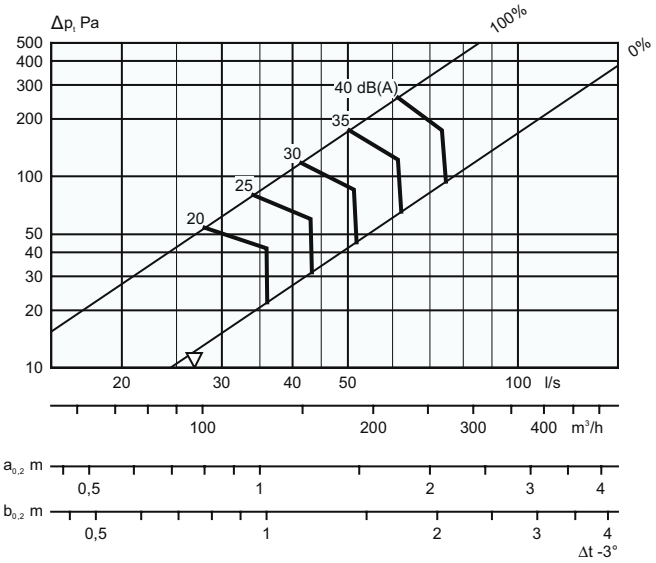

DVCe 160 + REGb

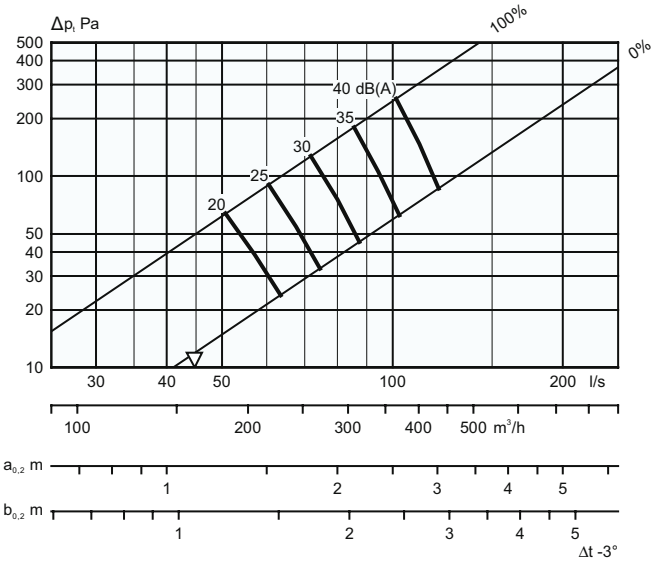

DVCe 200 + REGb

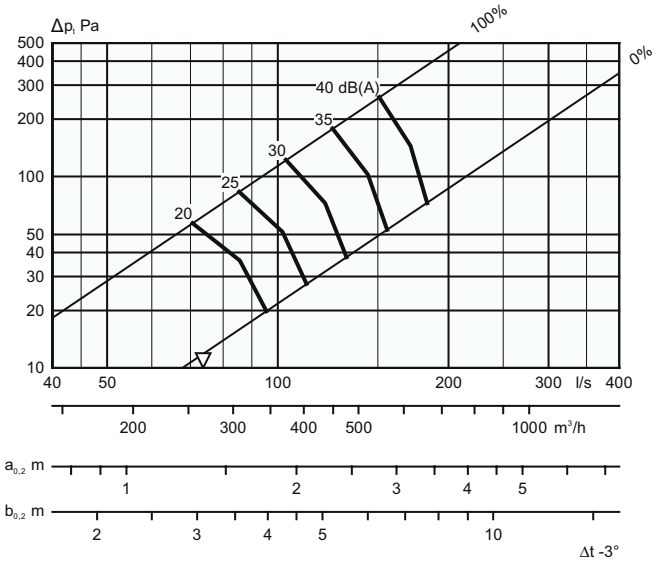

DVCe 250 + REGb

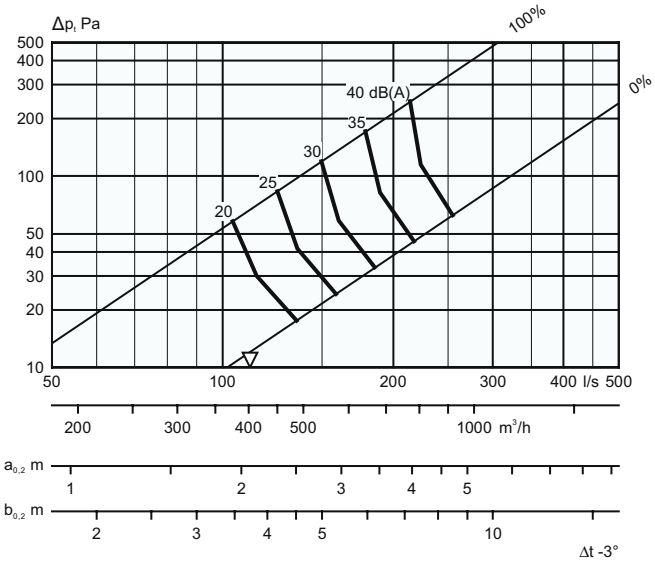

Charakterystyka - DVCe

Przepływ - Spadek ciśnienia - Poziom dźwięku - Strefa oddziaływania

- Wymiary strefy oddziaływania przy końcowej prędkości strumienia 0.2 m/s przy Δt = 3°C. W tym przypadku Δt dotyczy różnicy temperatur powietrza w pomieszczeniu na wysokości 1.2 m i temperatury powietrza nawiewanego, a nie jest to różnica temperatur powietrza nawiewanego i wyciąganego.
- Dane dla nawiewnika z zamontowaną przepustnicą regulacyjną z tłumikiem.
- Charakterystyk nie można wykorzystywać do regulacji nawiewników.
- Wartość dB(A) dotyczy pomieszczeń o chłonności akustycznej 4 dB i kubaturze 30 m^3.
- Wartość dB(C) jest zwykle wyższa o 6-9 dB niż wartość dB(A).
- ∇ = Minimalny przepływ umożliwiający regulację.
- 100% oznacza zamkniętą przepustnicę regulacyjną, 0% oznacza otwartą przepustnicę regulacyjną.

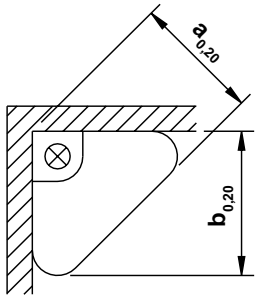

DVCe 315 + REGb

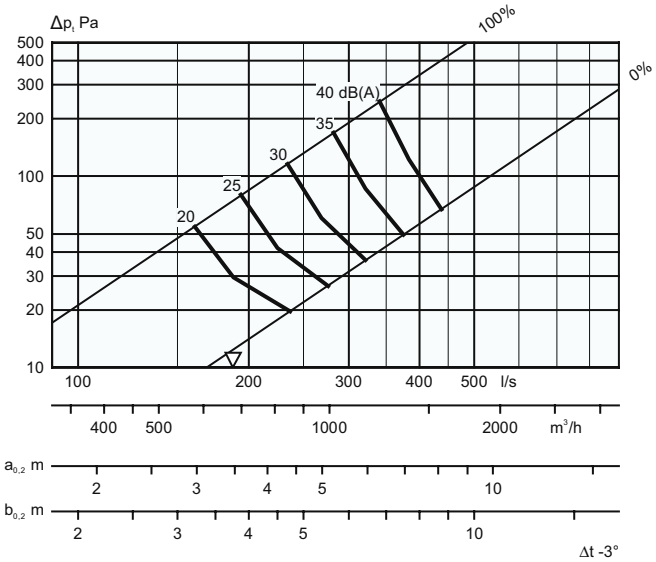

DVCe 400 + REGb

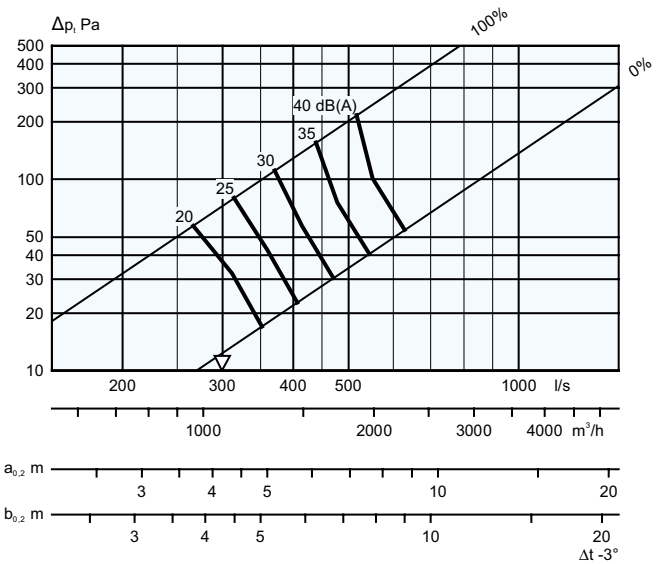

WYMIARY I CIĘŻAR

DVCe

Wielkość	A	B	ØD	G	kg
125	245	623	125	123	5
160	280	623	160	140	7
200	320	923	200	160	14
250	370	923	250	185	18
315	435	1523	315	218	23
400	520	2003	400	260	31

DVCe

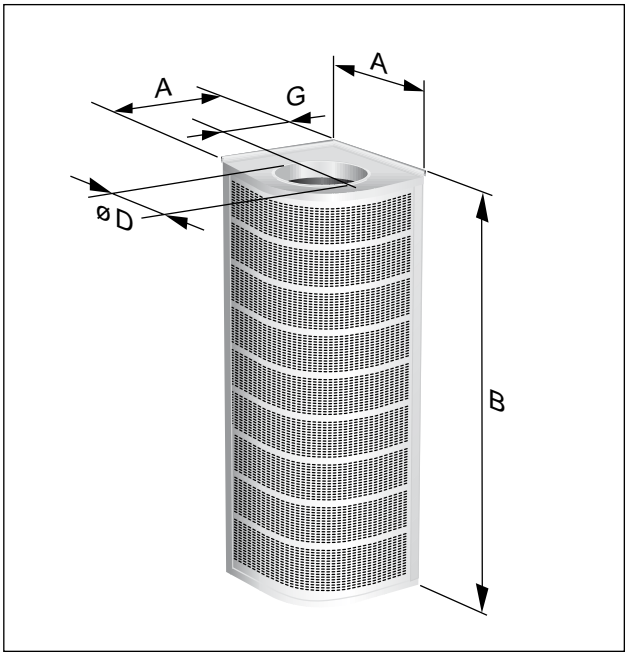

REGb

Wielkość	ØC	Ød	G	H
125	225	124	230	600
160	260	159	230	600
200	300	199	230	600
250	350	249	250	600
315	415	314	260	900
400	500	399	300	900

REGb

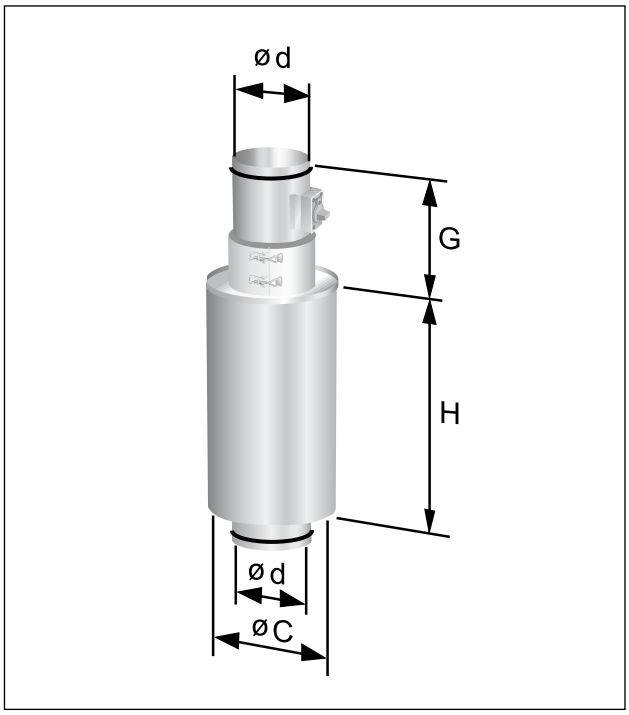

DVCe z pokrywą dekoracyjną i cokołem

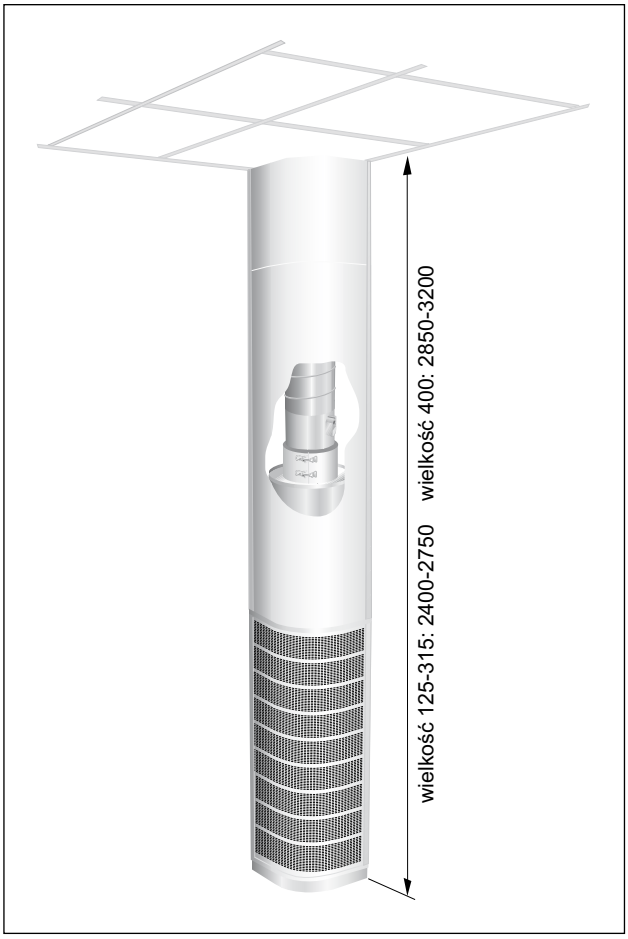

D1.5

SPECYFIKACJA

Produkt

Narożny nawiewnik wyporowy — DVCe aaa

Wielkość: 125, 160, 200, 250, 315, 400

Wyposażenie dodatkowe

Pokrywa dekoracyjna — DVCT 1d aaa

Wielkość: 125, 160, 200, 250, 315, 400

Cokół — DVCT 2a aaa - 70

Wielkość: 125, 160, 200, 250, 315, 400

Inną wysokość podać w mm

Przepustnica z tłumikiem — REGb aaa

Wielkość: 125, 160, 200, 250, 315, 400

Górny blat — DVCT 3a- bbb - c - d

Wielkość: 125, 160, 200, 250, 315, 400

Materiał:
1 = biała płyta MDF, RAL 9010
2 = płyta drewniana

Wykonanie:
1 = z otworem na kanał
2 = bez otworu na kanał
(podejście do nawiewnika od spodu)

Dodatkowych informacji technicznych nie zawartych w tym katalogu udzielają biura techniczno-handlowe Swegon.