Tak för utomhusmontage, GOLD PX - SE
Roof for outdoor montage, GOLD PX - GB
Katto ulkoasennukseen, GOLD PX - FI
Крыша для агрегата вне здания, GOLD PX - RU
Top til udendørs montering, GOLD PX - DK
Tak for utendørsmontering, GOLD PX - NO
Dach für Montage im Freien, GOLD PX - DE
Toiture pour montage extérieur, GOLD PX - FR
Tetto per installazione all'aperto, GOLD PX - IT
Cubierta para montaje al aire libre, GOLD PX - ES
Dach do montażu na zewnątrz, GOLD PX - PL
Støecha pro venkovní montáž, GOLD PX - CZ
Dak voor buitenmontage van GOLD PX - NL

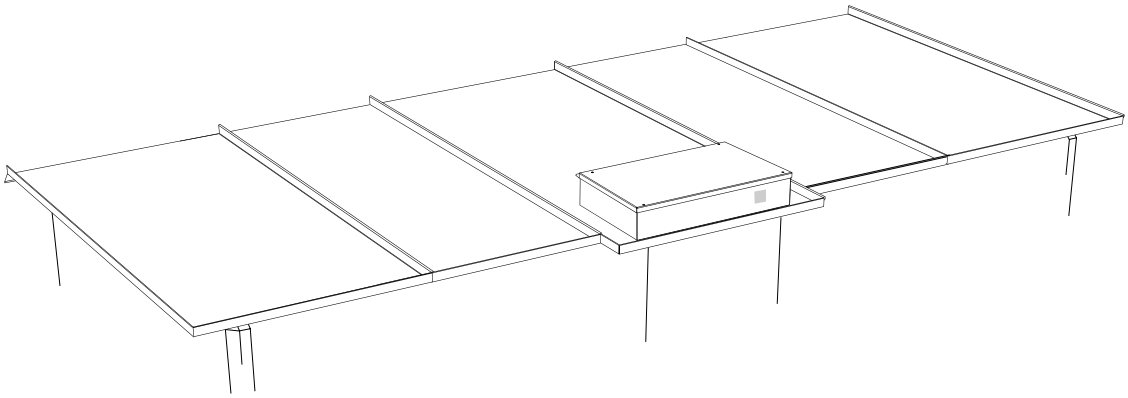

På grund av val av aggregat och utförande kan utseendet variera. SE
The air handling units vary in appearance depending on the type and version of unit selected. GB
Ulkonäkö voi vaihdella konevalinnasta ja rakenteesta riippuen. FI
Внешний вид агрегата зависит от выбранного типа и исполнения. RU
Udseendet kan variere, afhængigt af hvilket aggregat og hvilken udførelse der er valgt. DK
Avhengig av hvilket aggregat og hvilken versjon som er valgt, kan utseendet variere. NO
Je nach Wahl von Gerät und Ausführung kann das Aussehen unterschiedlich sein. DE
L'aspect peut varier selon le choix d'unité et de version. FR
L'aspetto può variare in base a modello e versione di chiller. IT
La configuración puede variar dependiendo del equipo y la versión seleccionados. SP
Z powodu wyboru agregatu i wykonania wygląd może się zmienić. PL
Na základě volby agregátu a provedení se vzhled mùže lišit. CZ
Het uiterlijk van de luchtbehandelingsunits verschilt per type en versie van de gekozen unit. NL.

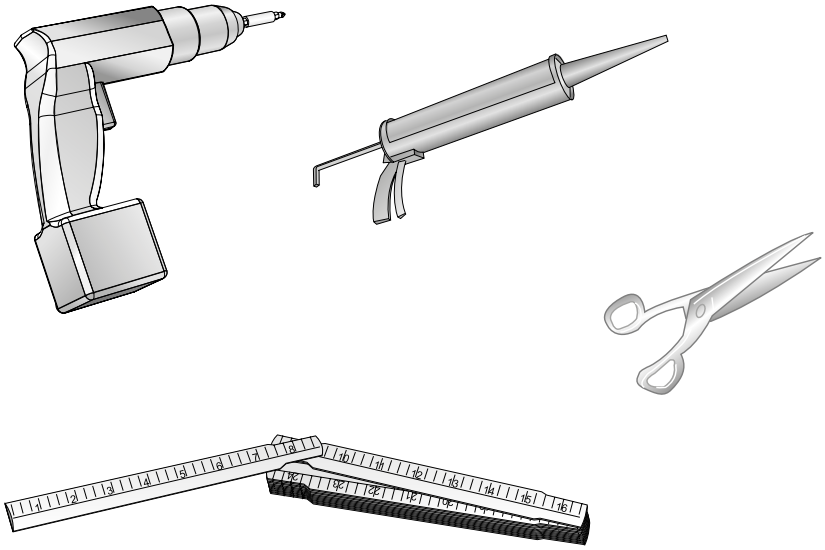

GOLD PX 25-30

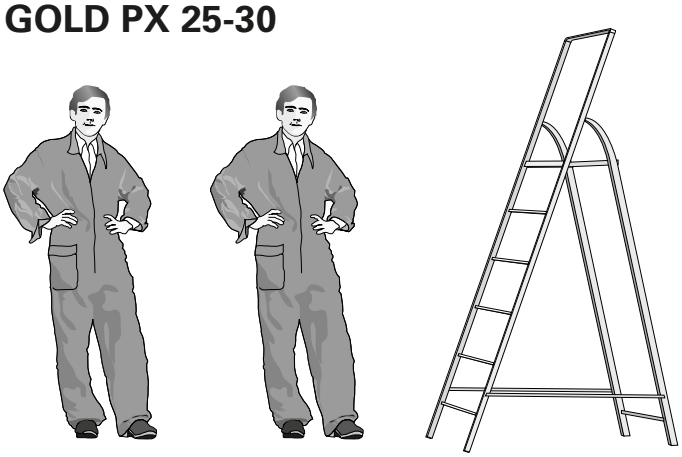

Specifications are subject to alteration without notice.

1a.

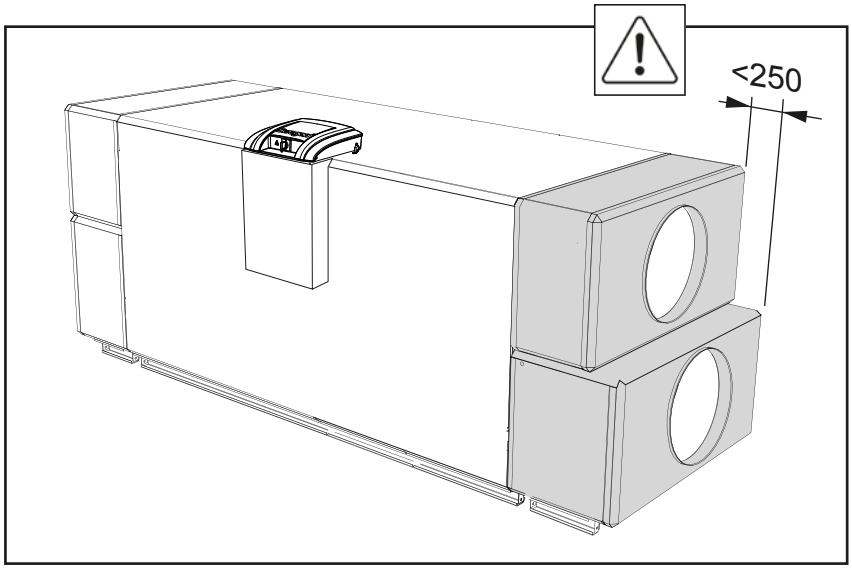

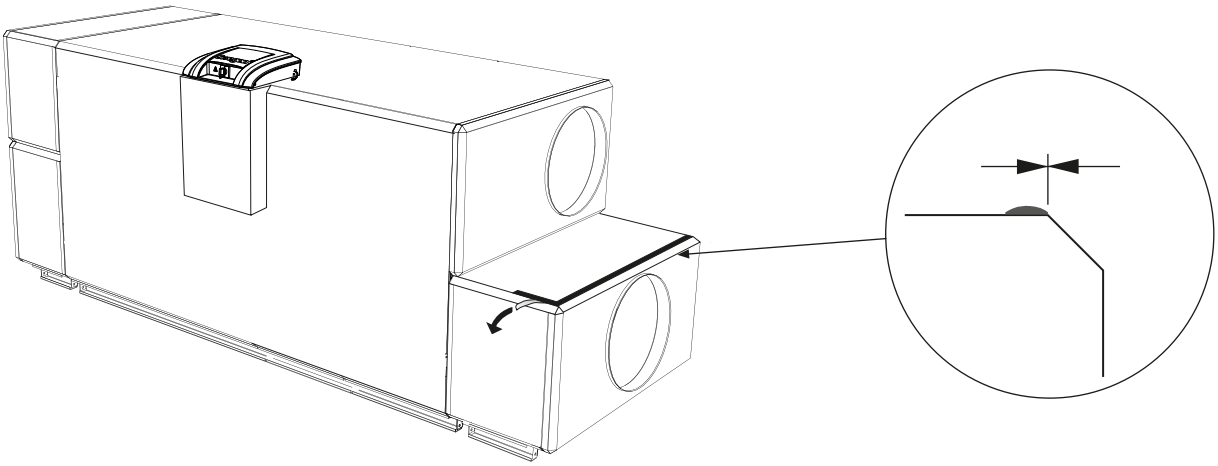

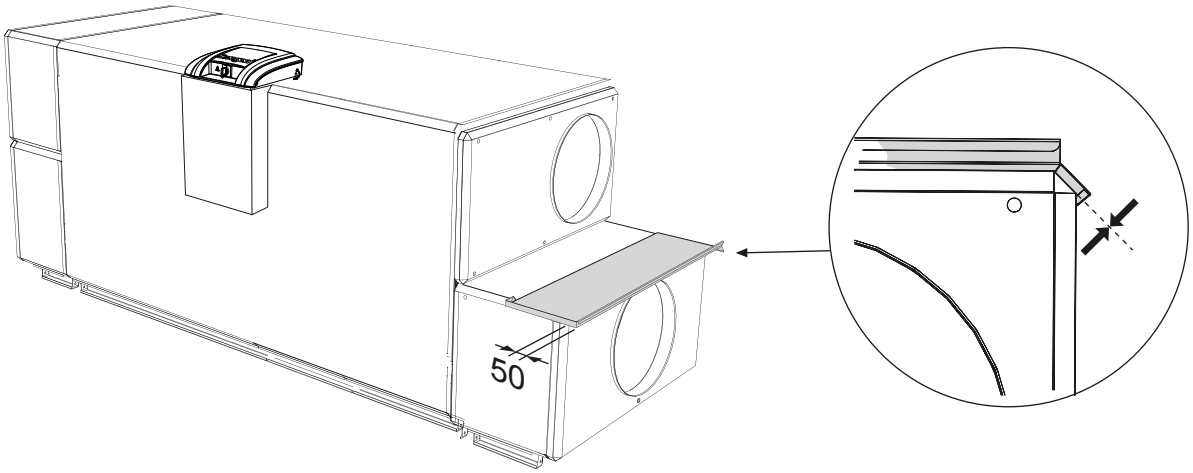

1b.

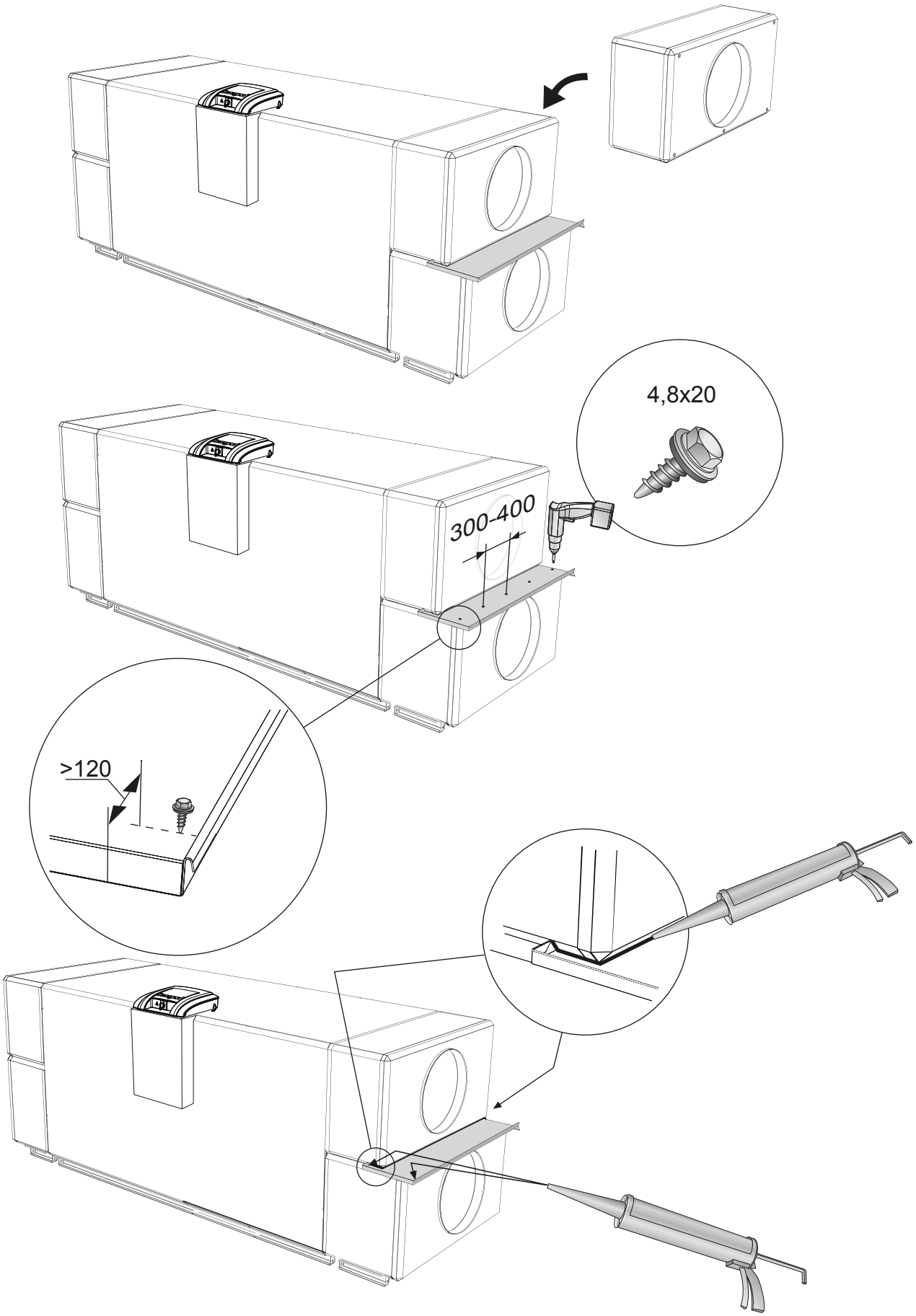

Specifications are subject to alteration without notice.

2.

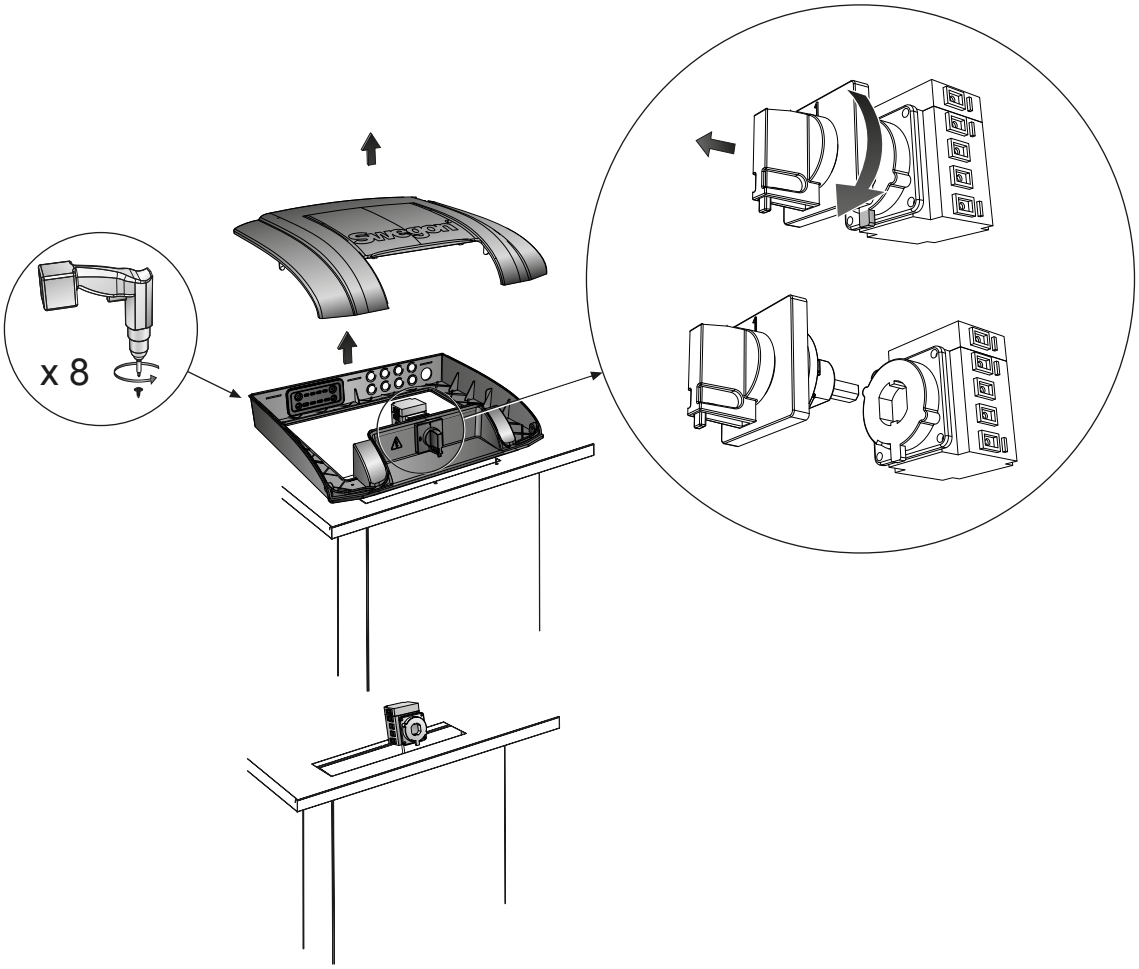

3.

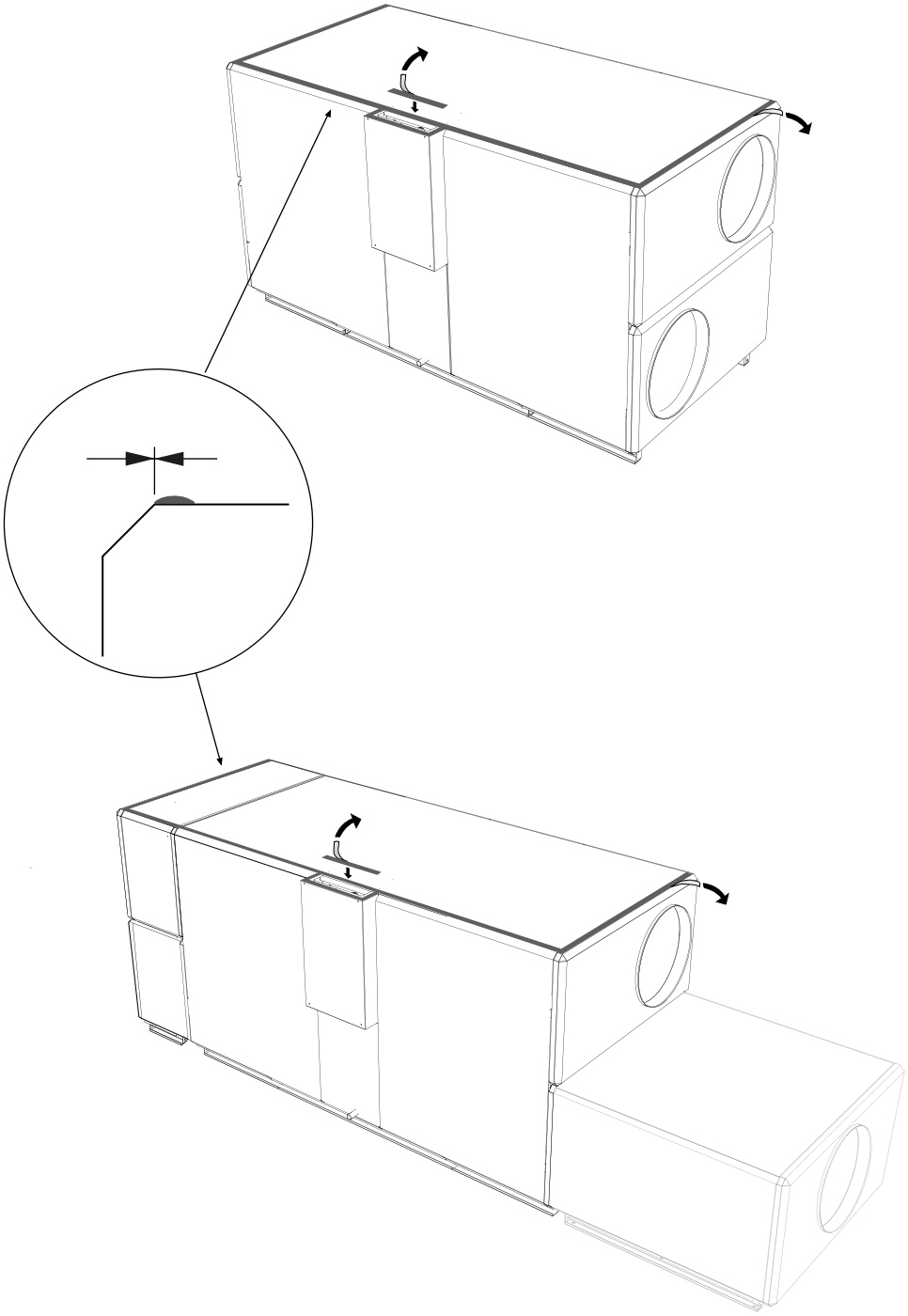

Specifications are subject to alteration without notice.

4.

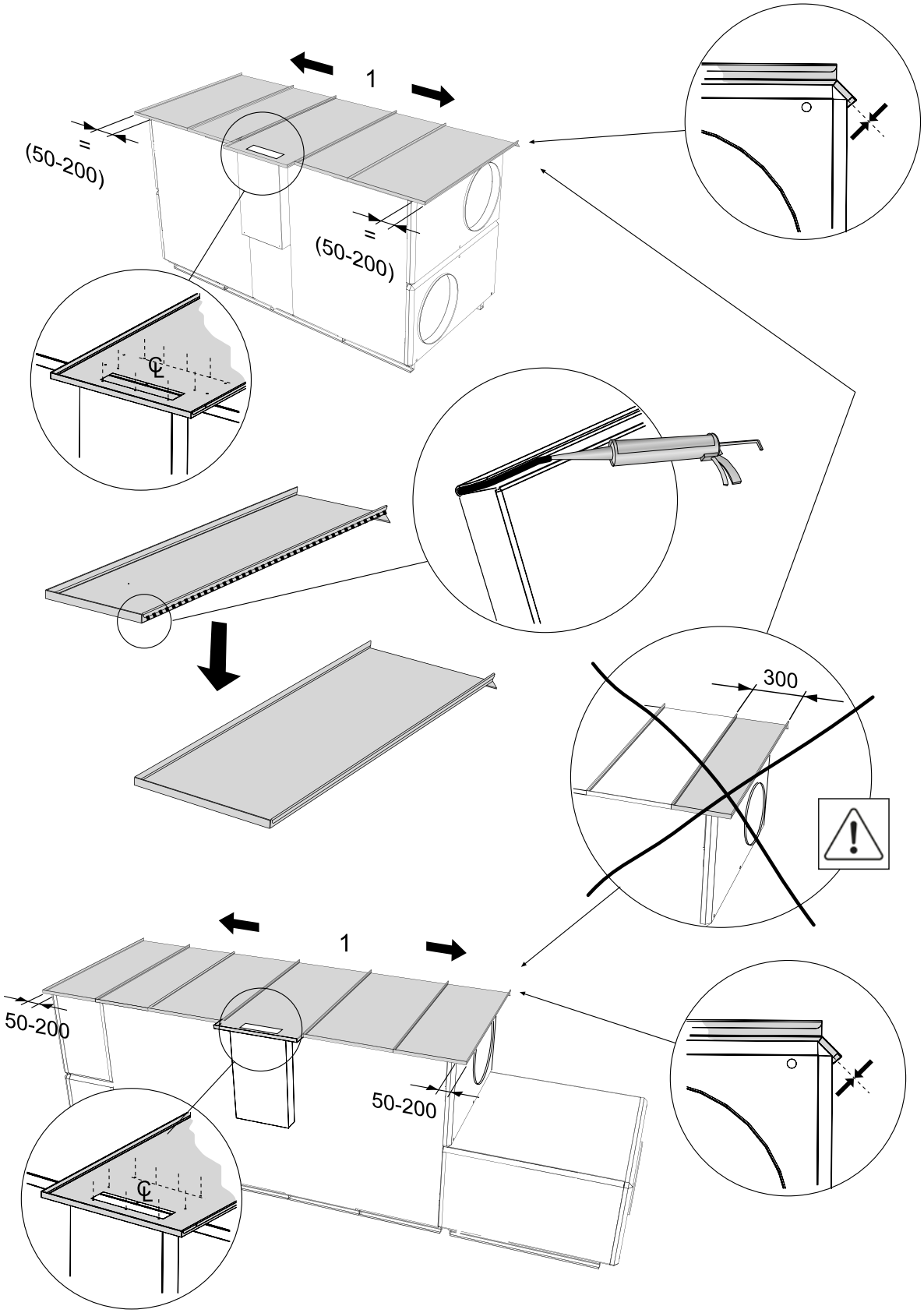

5.

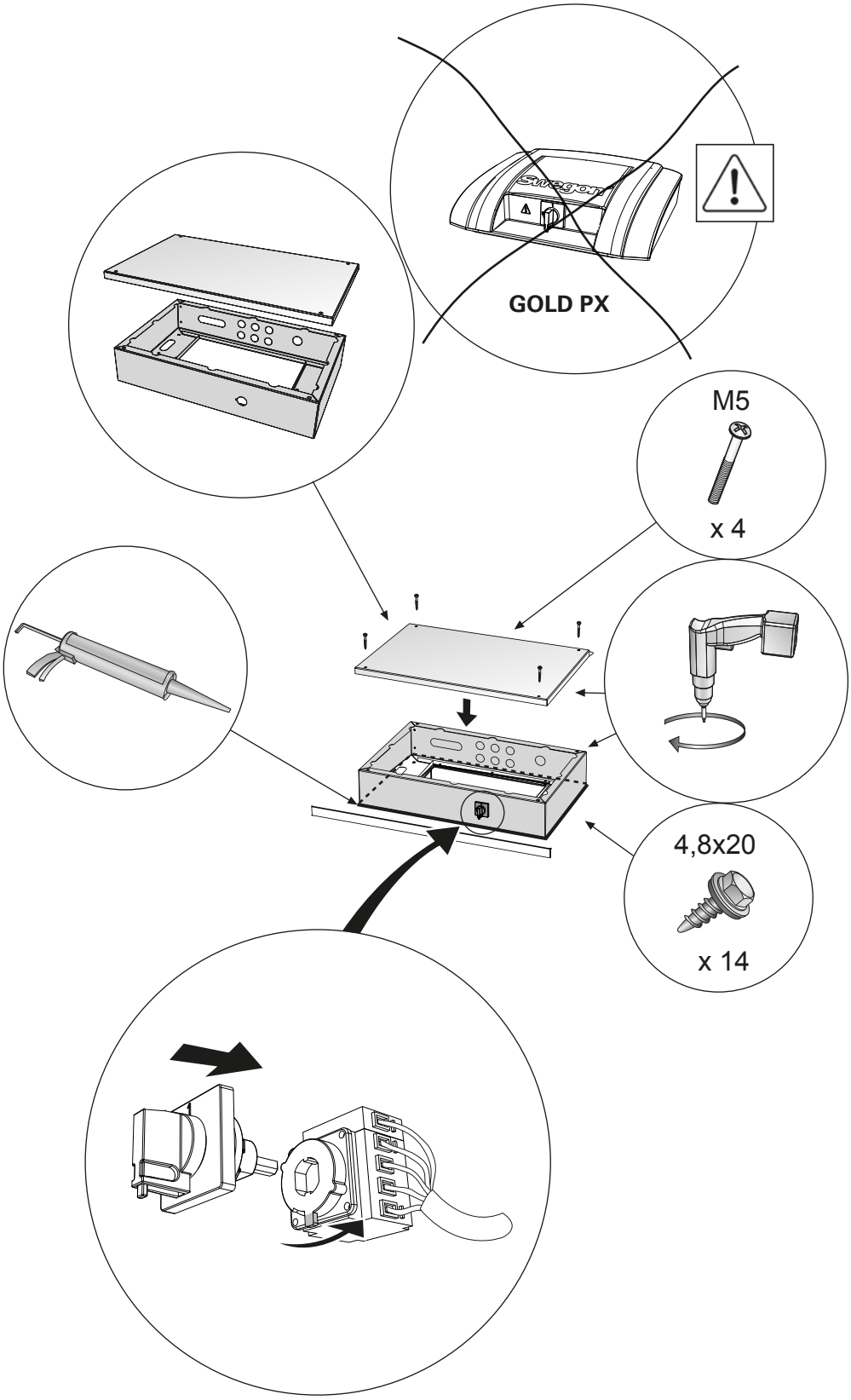

Specifications are subject to alteration without notice.

6.

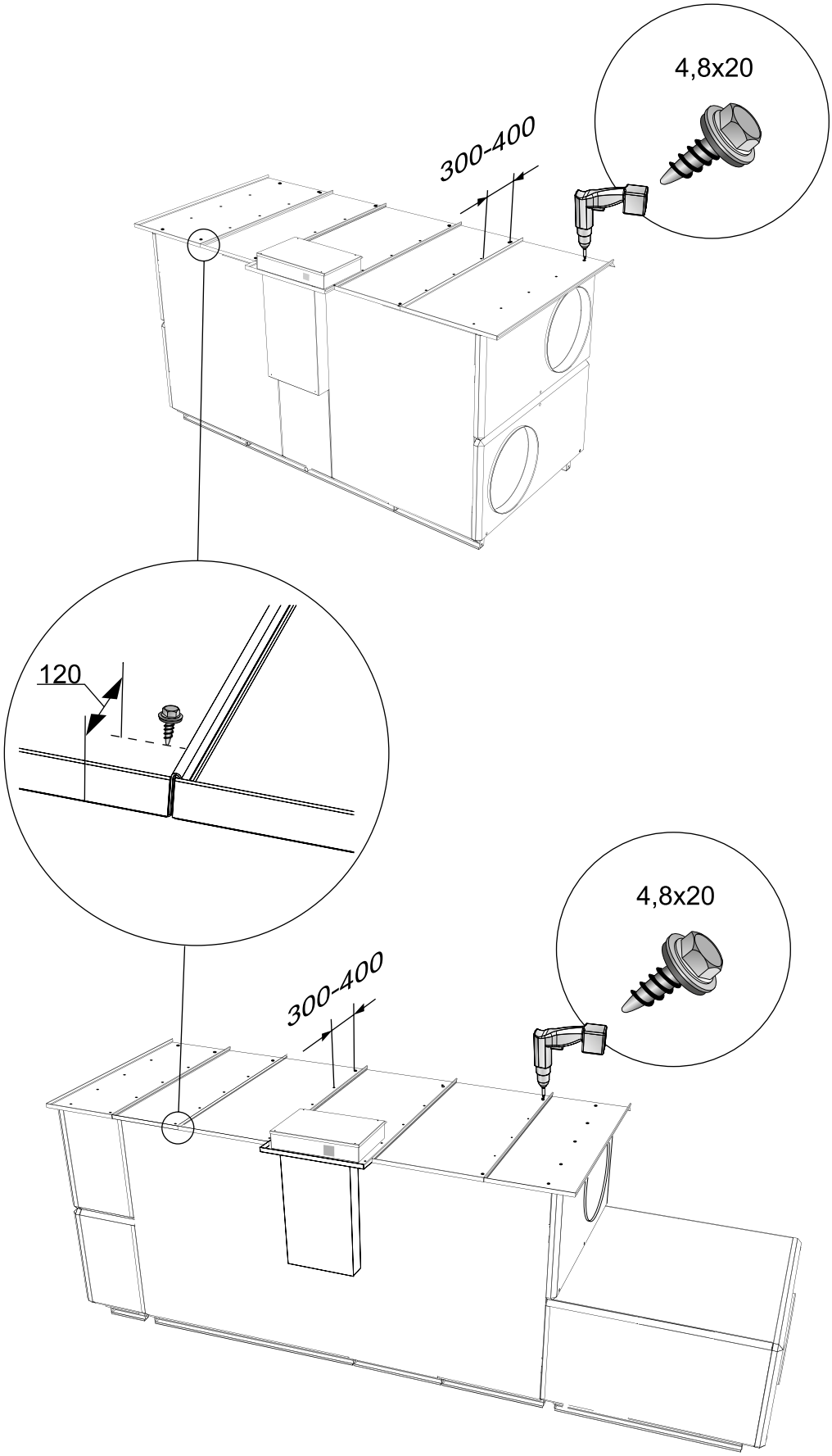

7.

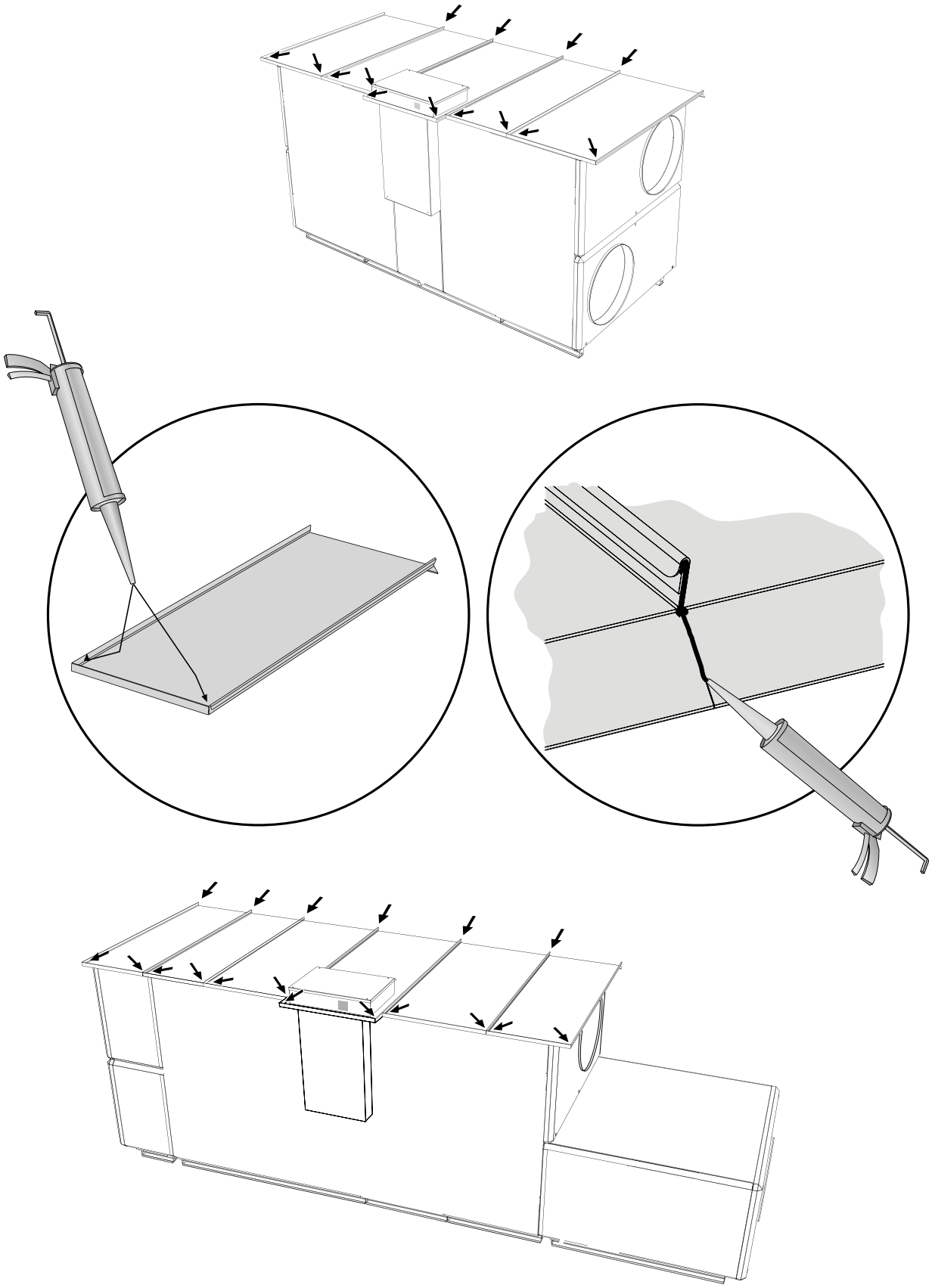

Specifications are subject to alteration without notice.

8a.

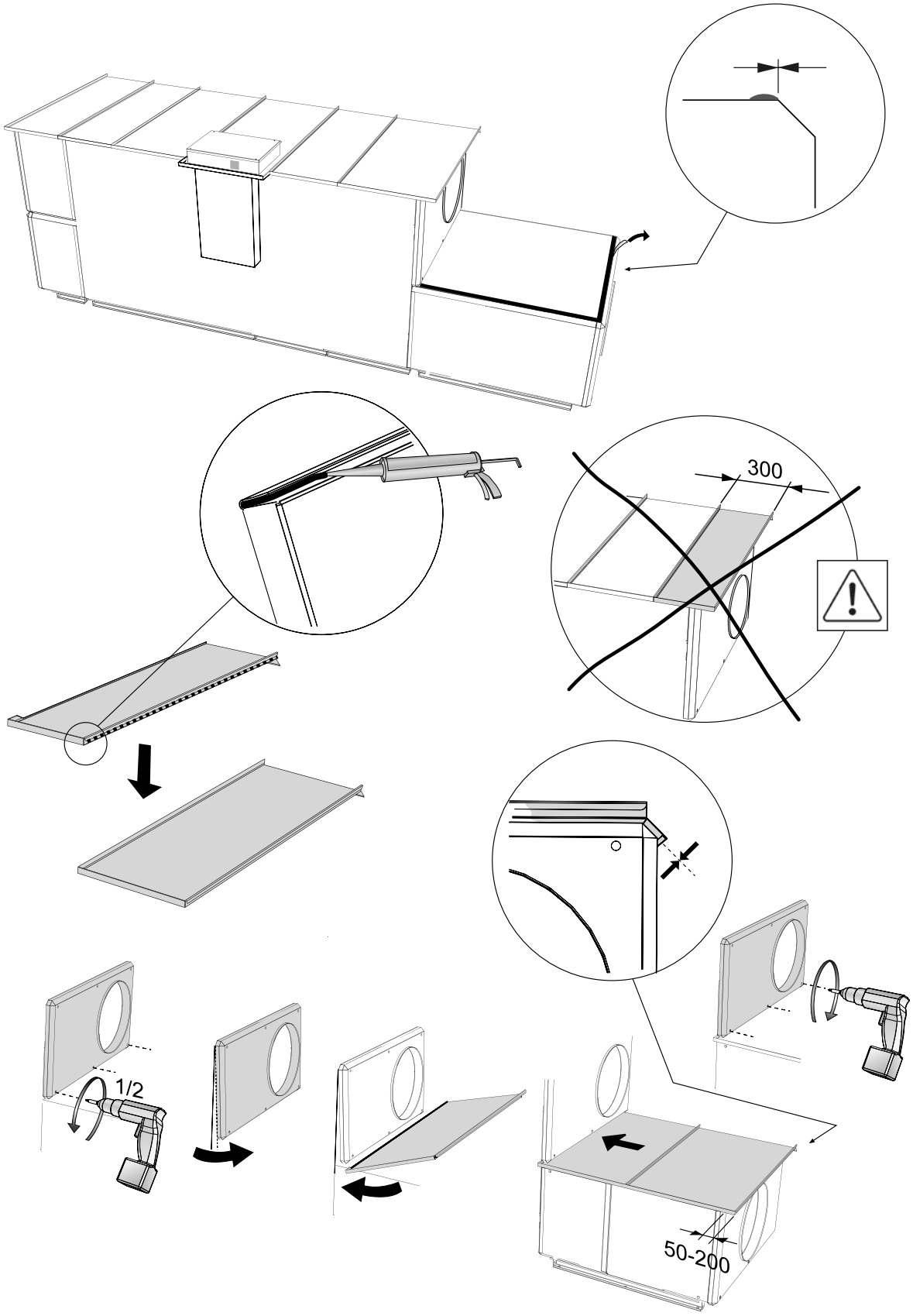

8b.

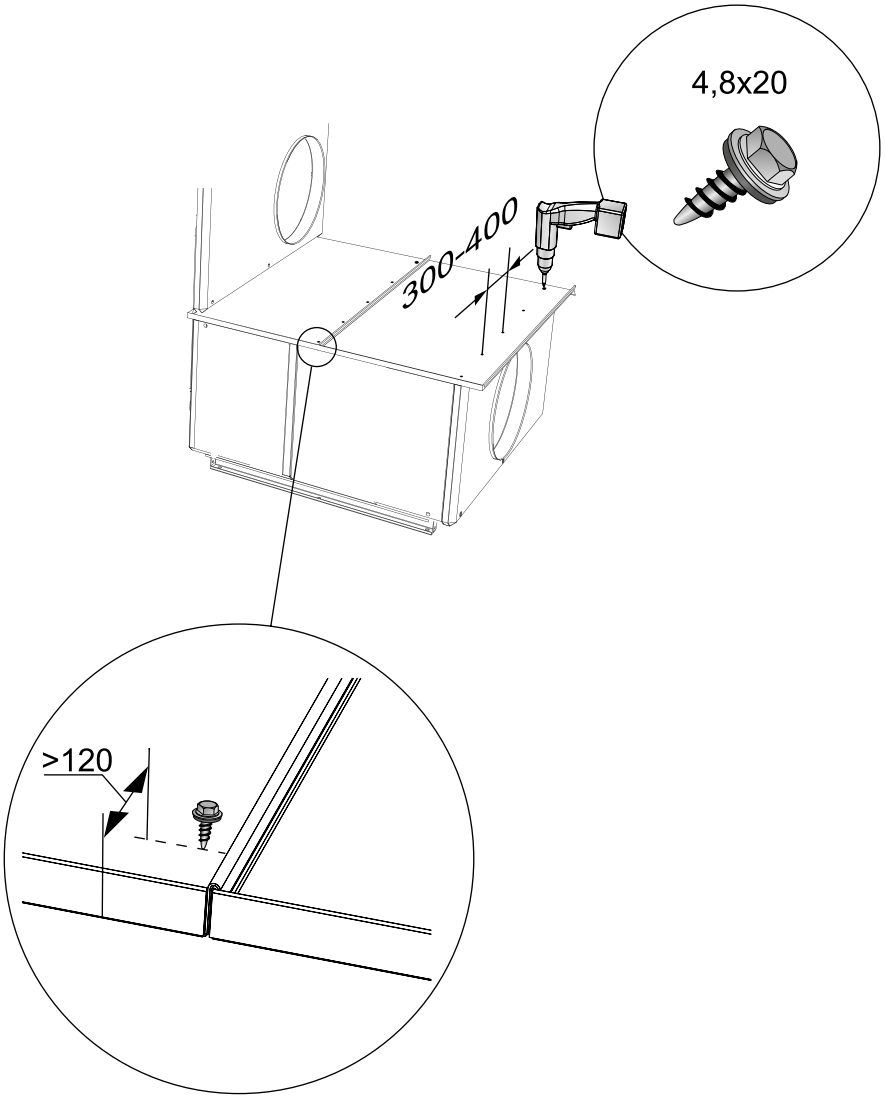

Specifications are subject to alteration without notice.

8c.

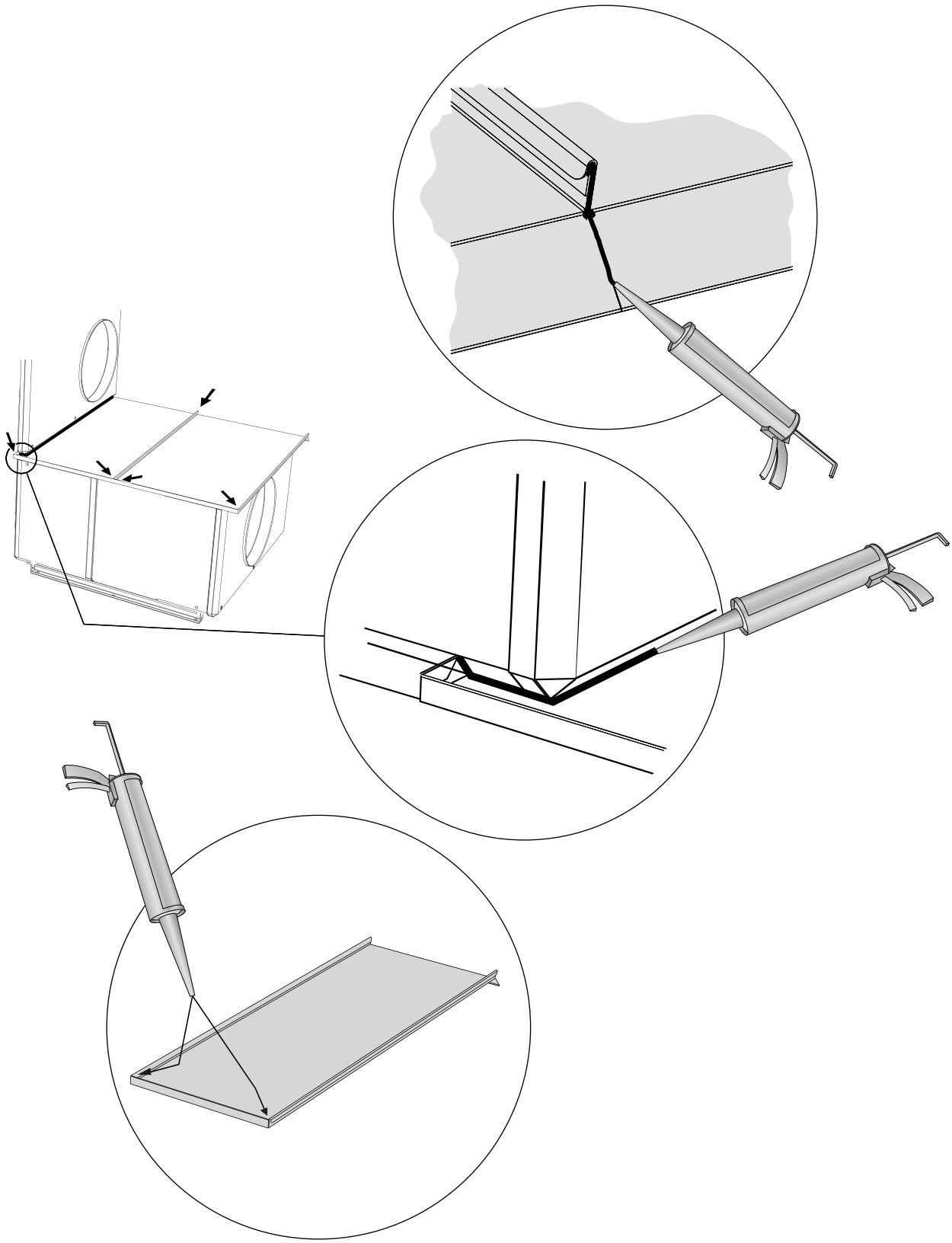

9.

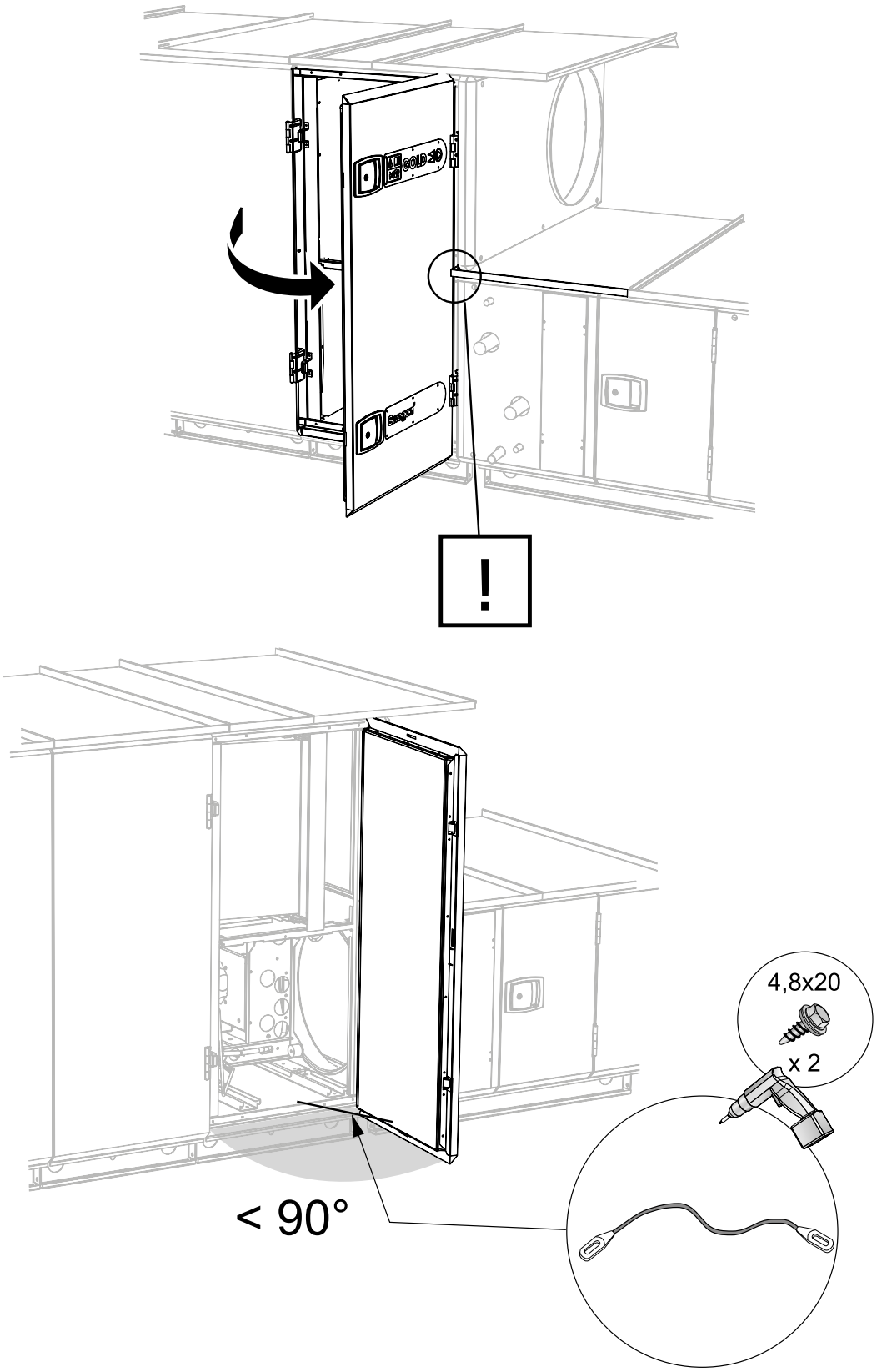

Specifications are subject to alteration without notice.

10.

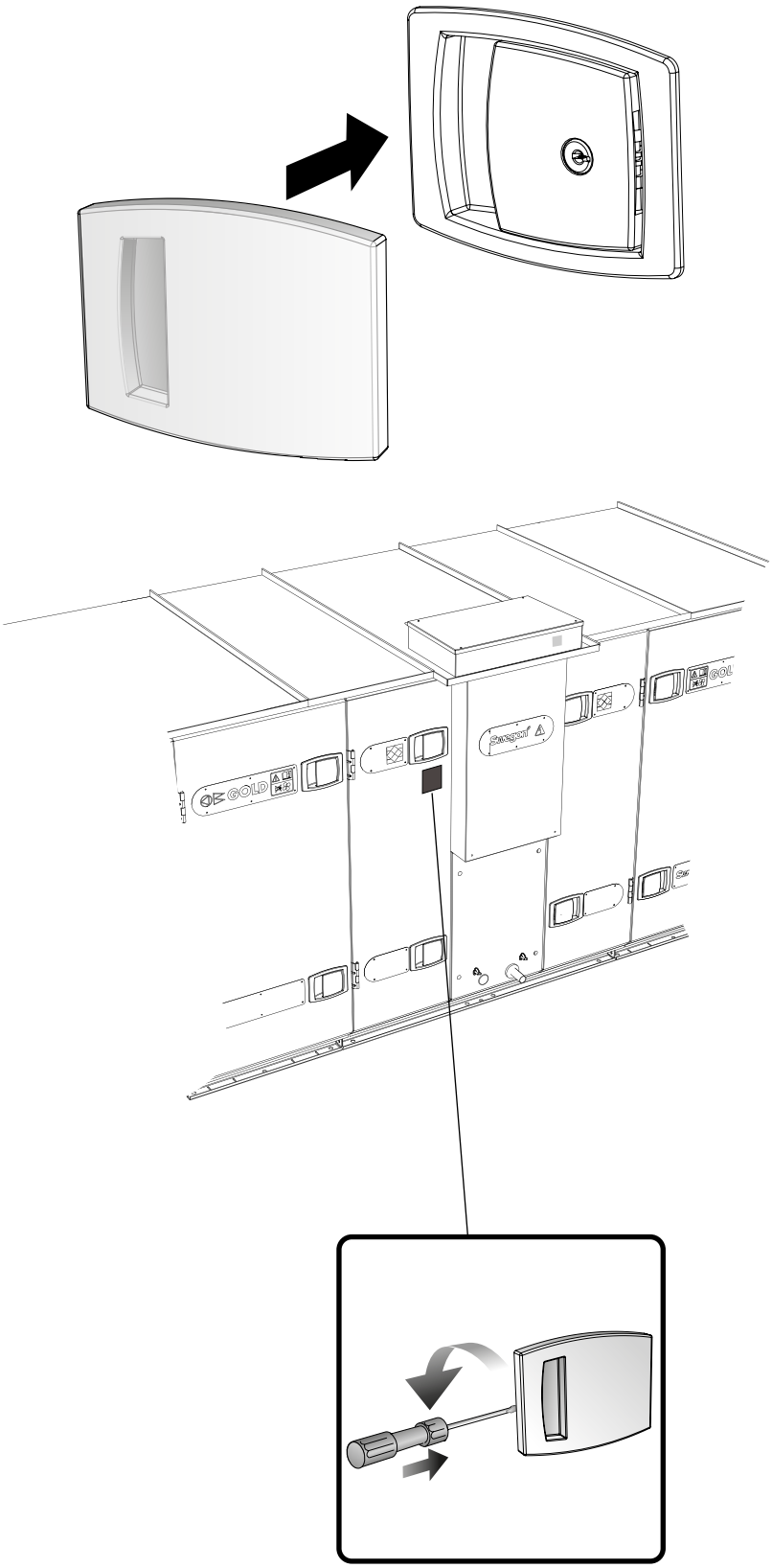

Specifications are subject to alteration without notice.