SYST PS

Installation

20200618

Funktion

Beroende på funktionsomkopplarens position får tryckgivaren sin identitet och bus-adress. Tryckgivaren sänder sitt aktuella tryckvärde via bus. Adressering: SA1 = 3, SA2=6, EA=4

Indikering lysdioder

LD1 Indikerar med fast grönt sken 24V DC till kretskort.

LD2 Indikerar med blinkande gult sken att kommunikation fungerar

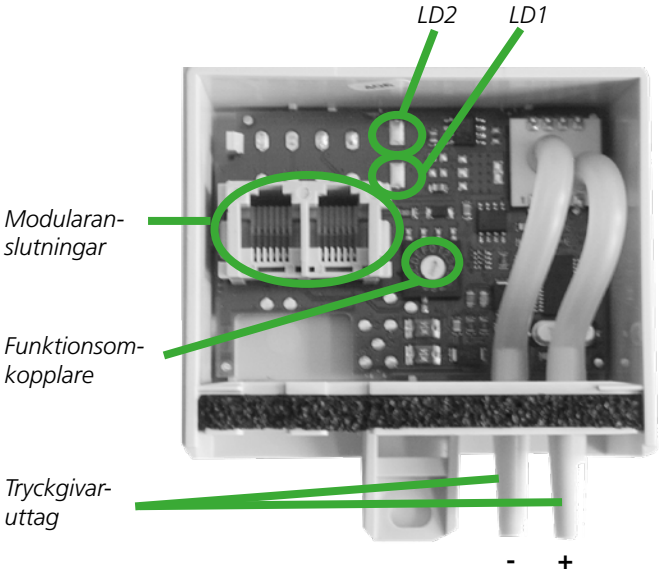

Installation

Tryckgivaren monteras på lämplig plats, helst direkt i tryckklådan på tex PARASOL. Om frånluftsdon typ EXC används, placeras tryckgivaren på ett avstånd om ca 3xØ bakom donet.

Tilluft ansluts till nippel märkt (+) och frånluft till nippel märkt (-).

Dess funktion påverkas ej av monteringsläge, men den skall med hänsyn till kapslingsklass ej monteras med tryckanslutningar/tryckgivaruttag uppåt.

Tryckgivaren ansluts elektriskt från Conductor regulator till valfri internal EIA-485 bus-kontakt på styrkortet. Vilken av tryckgivarens kontakter som används saknar betydelse. Anledningen till att de är två till antalet är för att möjliggöra seriekoppling av flera tryckgivare.

Kommunikationskabel innehåller spänningsmatning och signalöverföring.

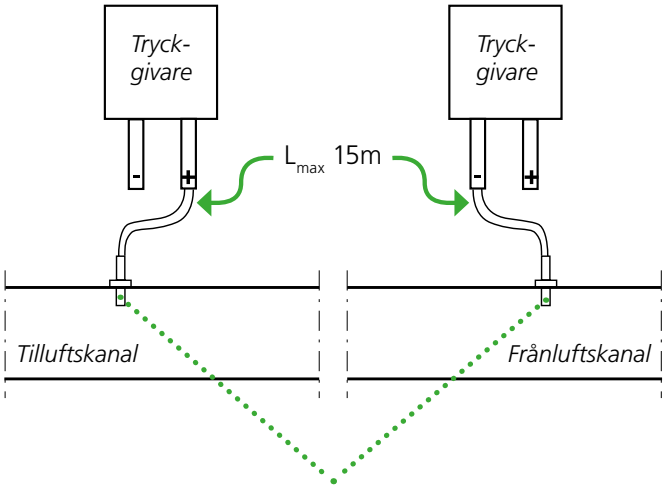

OBS! Mätnipplar kan i vissa fall behöva kapas, de får ej sticka ut mer än 10 mm i kanal.

Swegon

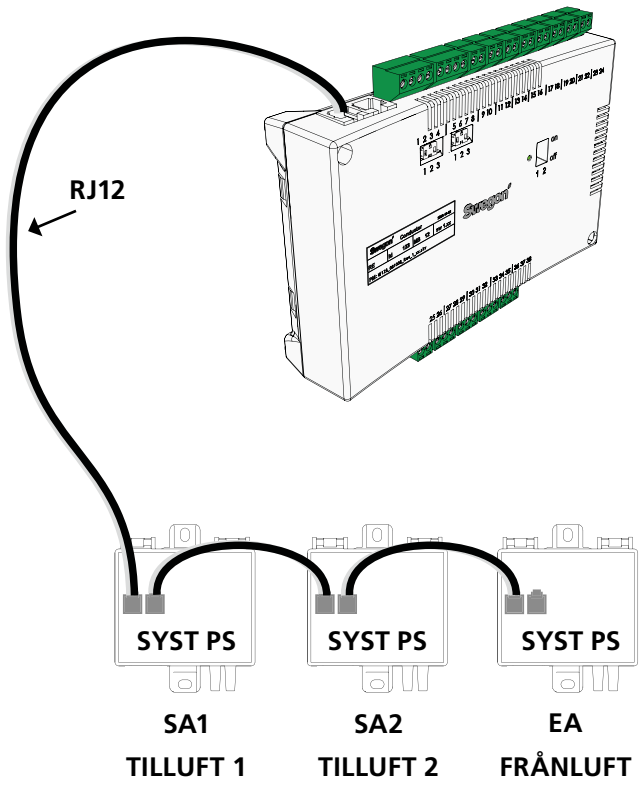
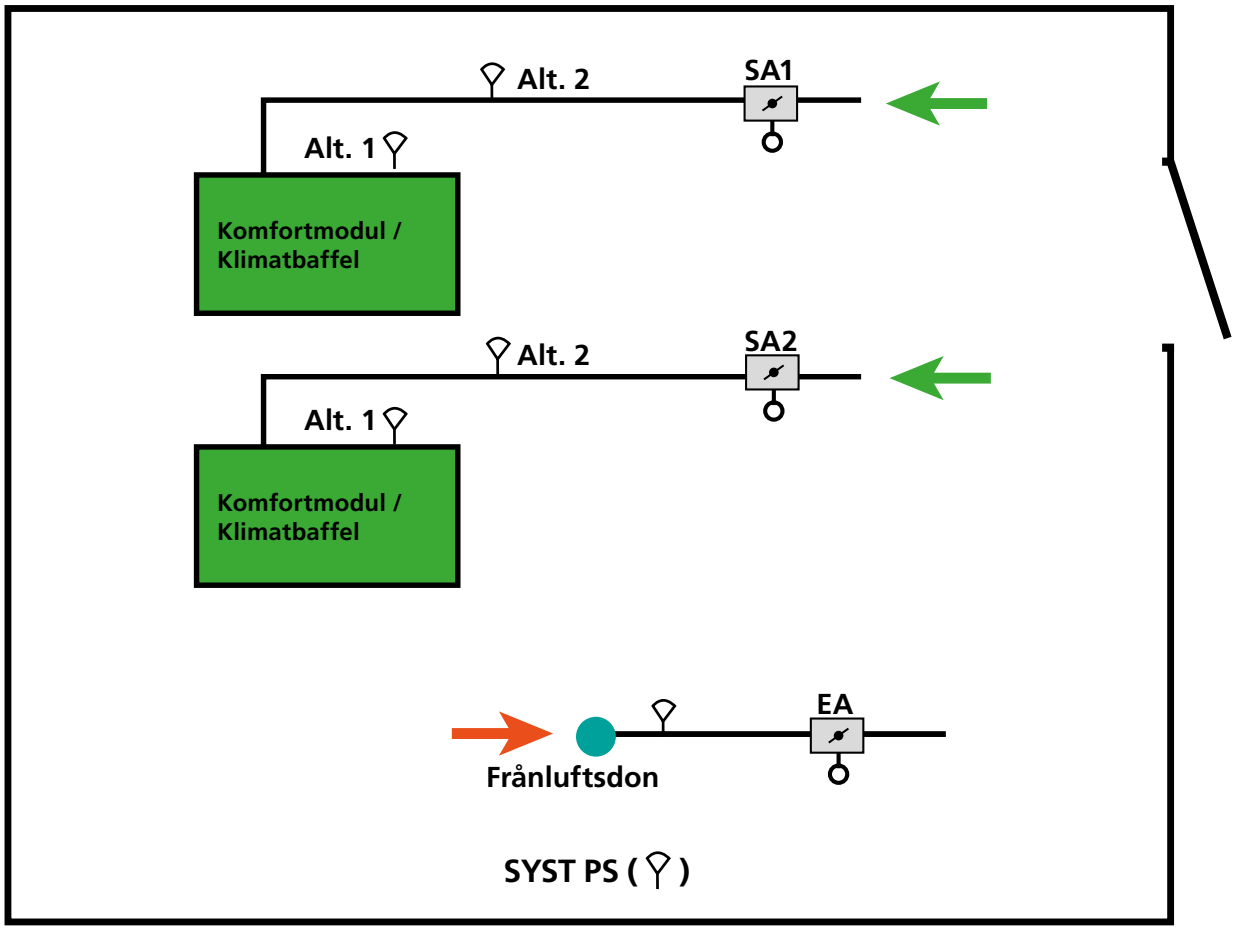
Exempel på placering av tryckgivare SYST PS