WISE OCS

Läsnäolo-/kosteus-/lämpötila-anturi - Occupancy Sensor

LYHYESTI

- WISE OCS on yhdistetty läsnäolo-/kosteus-/lämpötila-anturi sisäänrakennetulla radiolähettimellä.
- Anturissa on PIR-anturi läsnäolon tunnistukseen sekä anturit lämpötilan ja suhteellisen kosteuden mittaukseen.

Swegon

Tekninen kuvaus

Rakenne

WISE OCS on yhdistetty läsnäolo-, kosteus- ja lämpötila-anturi sisäänrakennetulla radiolähettimellä, tarkoitettu sisäkäyttöön Swegonin WISE-sisäilmastojärjestelmässä. Yksikössä on PIR-anturi läsnäolon tunnistukseen sekä anturit lämpötilan ja suhteellisen kosteuden mittaukseen. Yksikkö kommunikoi langattomasti ja sen käyttöjännite on 24V AC/DC.

Materiaali ja pintakäsittely

Etuosa on polykarbonaattia (PC) ja takaosa polypropeenia (PP).

Etuosan väri on valkoinen NCS S1002-Y ja takaosan harmaa NCS S5500-N.

Asennus

WISE OCS asennetaan mieluiten 1,2 - 1,8 m korkeudelle lattiasta, oven läheisyyteen tai keskelle seinää, katso kuva 1. Jos anturia käytetään vain läsnäoloanturina, se voidaan asentaa oven yläpuolelle, katso kuva 1. Tuotteen voi myös asentaa kattoon, katso kuva 3. Jos tuote asennetaan kattoon, lämpötila mitataan kattotasosta (jos toiminto on käytössä).

Anturia ei saa altistaa auringonvalolle tai vedolle.

Käyttöönotto

Käytä TuneWISE:ä käyttöönottoon. Käyttöönoton saa tehdä vain valtuutettu ja koulutettu WISE-huoltoteknikko.

Hoito

Käytä tarvittaessa kuivaa riepua puhdistukseen. Älä koskaan käytä vettä, puhdistus- ja liuotinaineita tai pölynimuria.

Ympäristö

Materiaaliselostus löytyy osoitteesta www.swegon.fi.

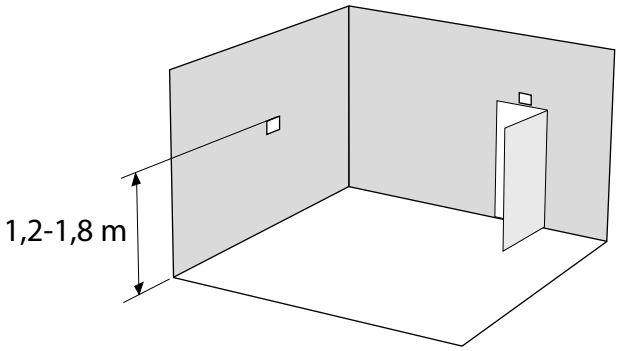

Kuva 1. WISE OCS:n asennus seinälle.

Tekniset tiedot

Käyttöjännite:	24 V AC ±10 % 50-60 Hz, 15-30 V DC
Suurin tehonkulutus:	1 VA
Lasisulake:	250V 0.5A Time Lag (Slo-Blo)
Johdinala, pistoke:	Maks. 1,5 mm², push-in-jousiliitin
Taajuuskaista:	2,45 GHz IMS-alue (2400-2483 MHz)
Lähetysteho (ERP):	50 mW
Mittausalueet	
Havainto:	± 60° (120°), etäisyys jopa 8 m
Lämpötila:	0 – 50°C ± 0,5°C
RH:	20 – 80 RH% ±3%, 0 – 100 rH % ±5%
IP-luokka:	IP20
Ympäristön lämpötila	
Käyttö:	0 – + 55°C
Varastointi:	-40 – +80°C
RH:	10 – 95% Ei tiivistyvä

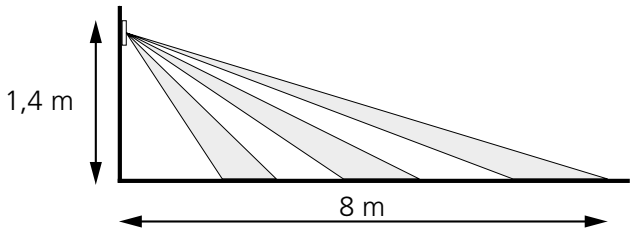

Kuva 2. Tunnistusalue, seinäasennus.

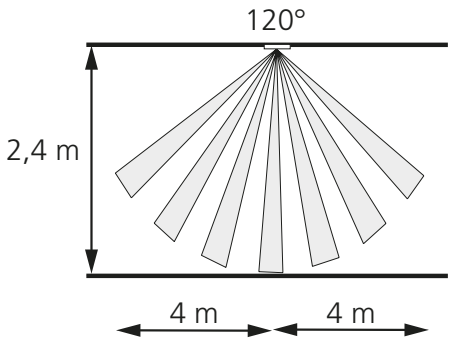

Kuva 3. Tunnistusalue, kattoasennus.

Oikeus rakennemuutoksiin pidätetään.

Mitat ja paino

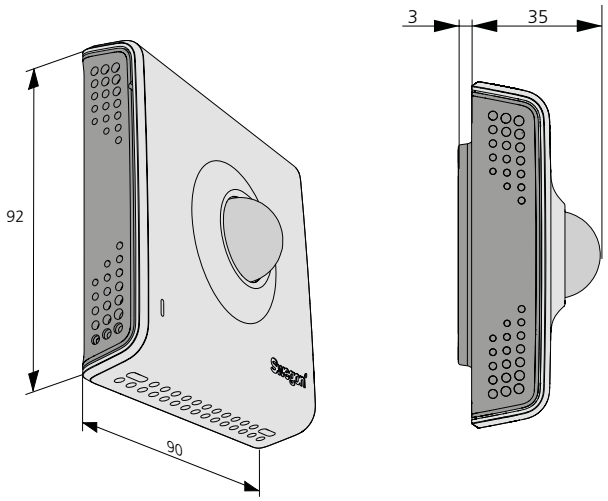

Kuva 4. Mitat, WISE OCS.

Paino (kg)
0,095

Erittely

Tuote

Läsnäolo-/kosteus-/lämpötila-anturi	WISE OCS	a
Versio:		

Laitekuvaus

Esimerkki kuvaustekstistä.

Yhdistelmämittari

Swegonin läsnäoloanturi tyyppi WISE OCS seuraavin toiminnoin:

- Sisäänrakennettu tiedonsiirtoyksikkö kommunikointiin Swegon WISE -radioverkossa.
- Sovitettu seinäasennukseen, korkeus lattiasta 1,2-1,8 m.
- Anturi osoittaa läsnäolon teknisissä tiedoissa ilmoitetulla alueella, sisältää myös lämpötila- ja kosteusanturit.

Tekniset tiedot:

- Läsnäolo ±60˚ (120˚), etäisyys jopa 8 m
- Lämpötila 0-50˚ ±0,5˚
- RH 20-80 RH% ±3%
  0-100 RH% ±5%

Malli:	WISE OCS a	xx kpl