GOLD CX 35 eff.var. 1 och 2/cap.var. 1 and 2, 40 eff.var./cap.var. 1

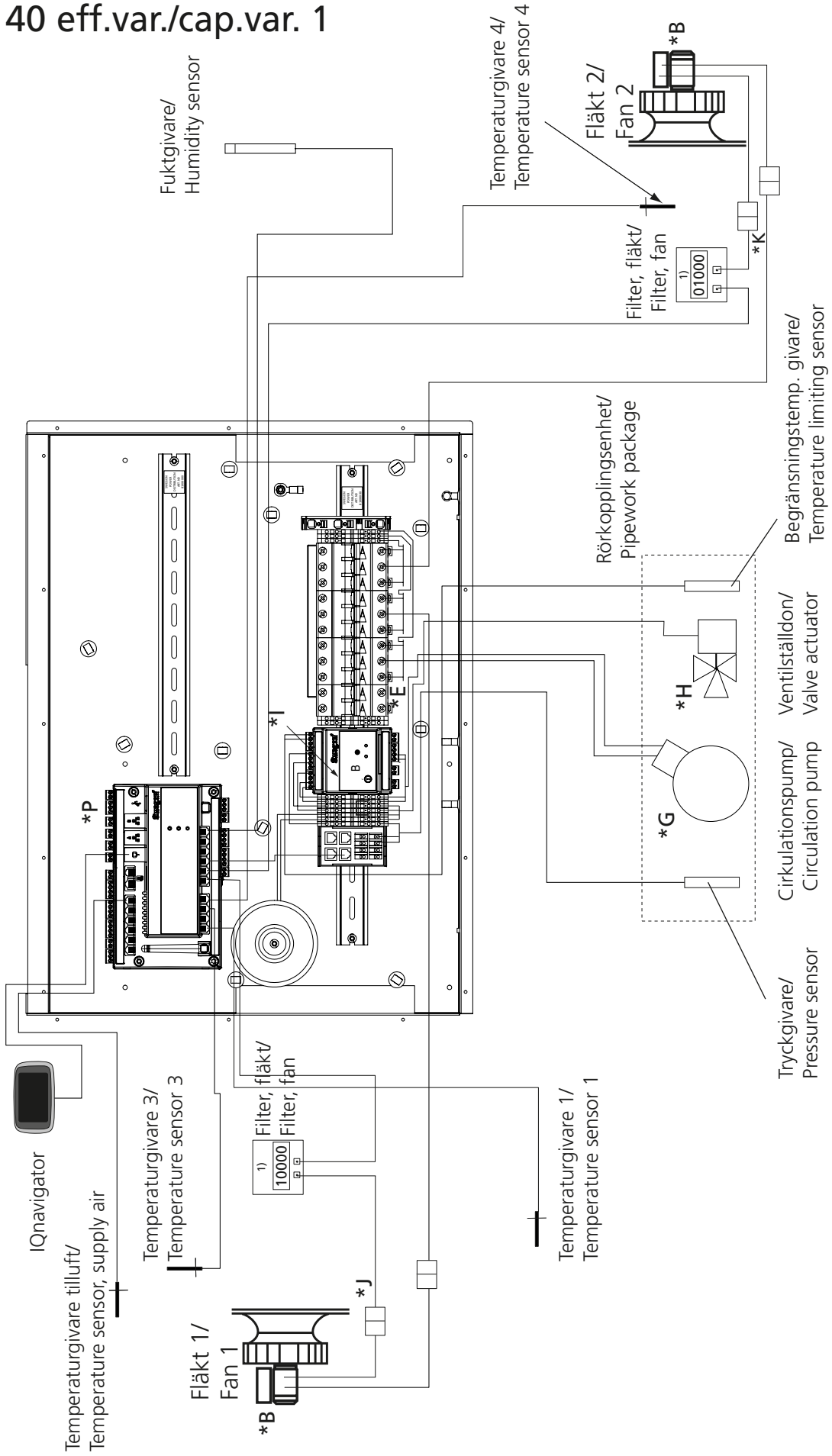

1) Inställning DIP-switch. Switch nr. 1-5. 1 = On, 0 = Off./
Settings DIP switch. Switch no. 1-5. 1 = On, 0 = Off.

P: GOLD CX 35-80

Tilluftsfläkt, höger, nere/ Supply air fan, right-hand, low

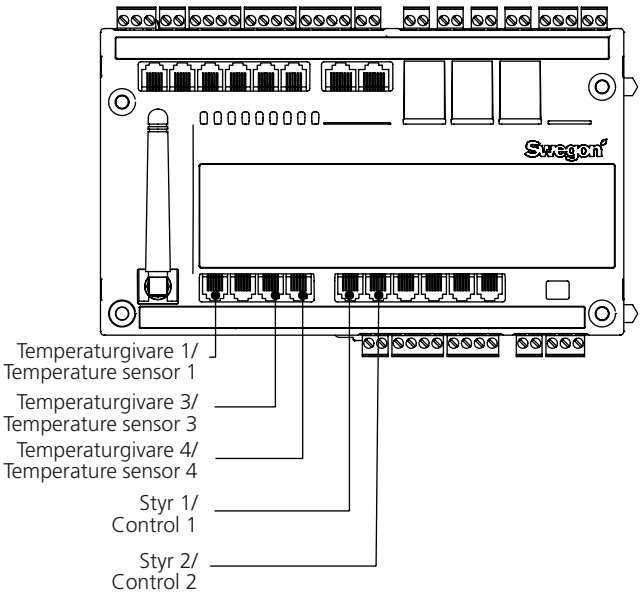

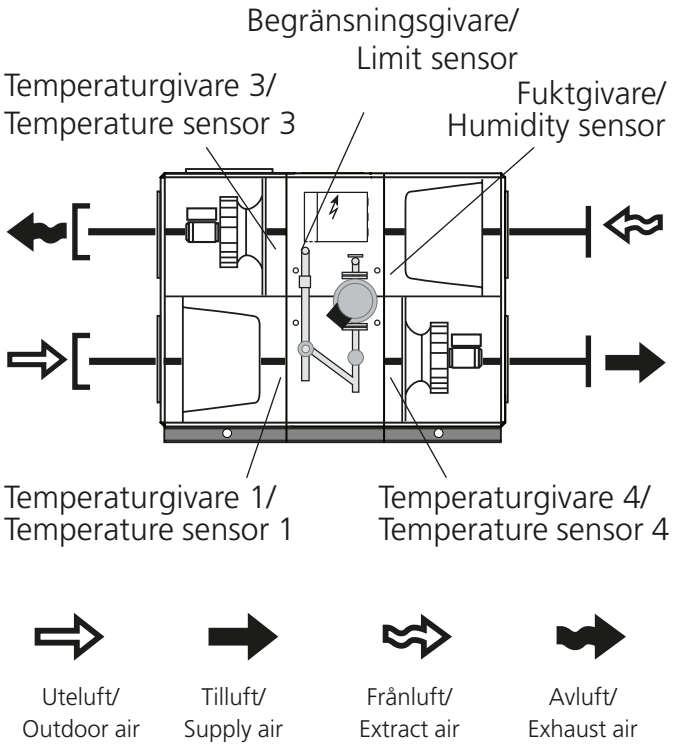

Tilluftsfläkt, vänster, uppe/ Supply air fan, left-hand, high

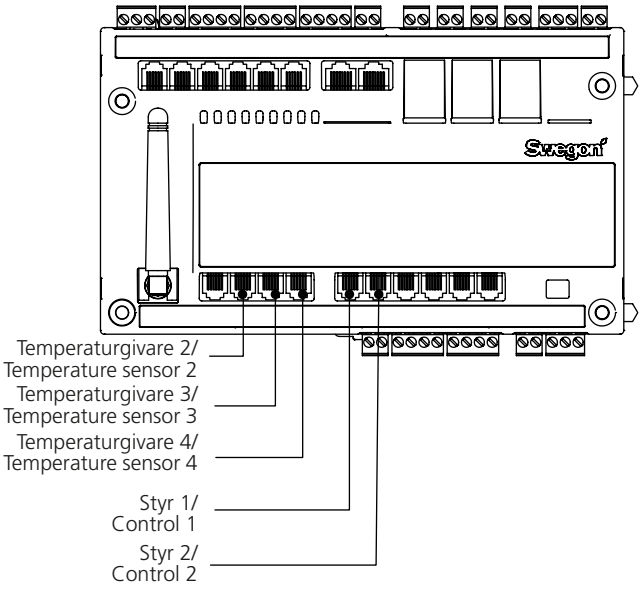

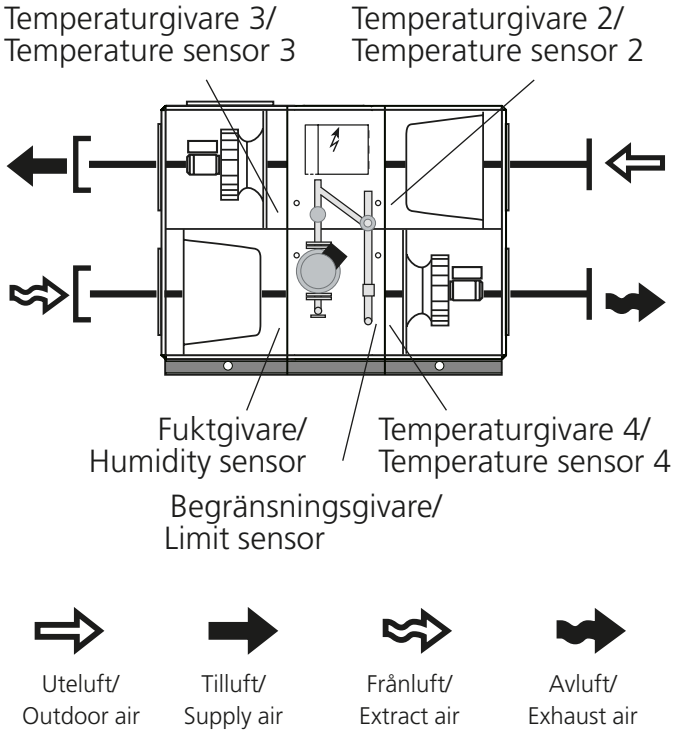

Reservation för ändringar./We reserve the right to alter specifications.

Tilluftsfläkt, höger, uppe/
Supply air fan, right-hand, high

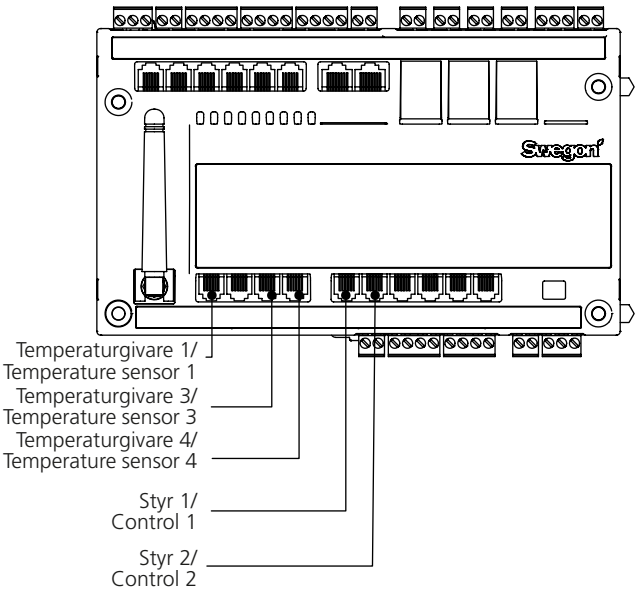

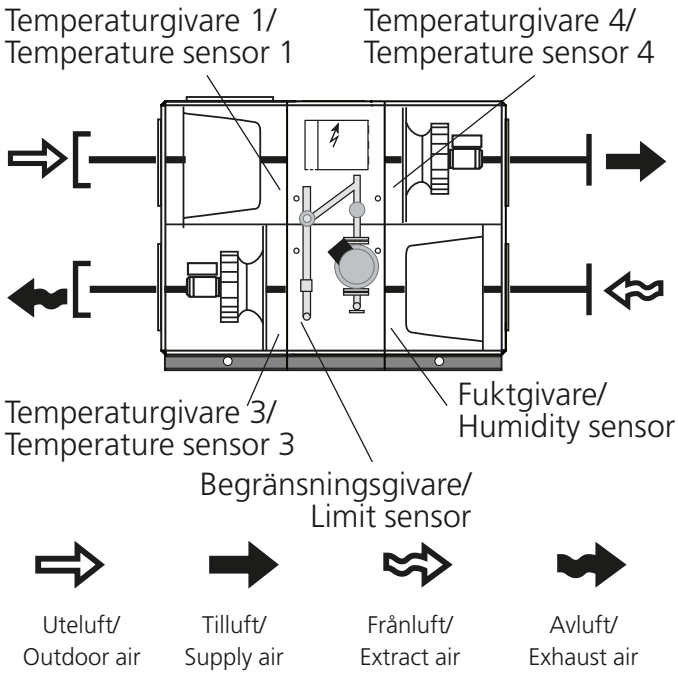

Tilluftsfläkt, vänster, nere/
Supply air fan, left-hand, low

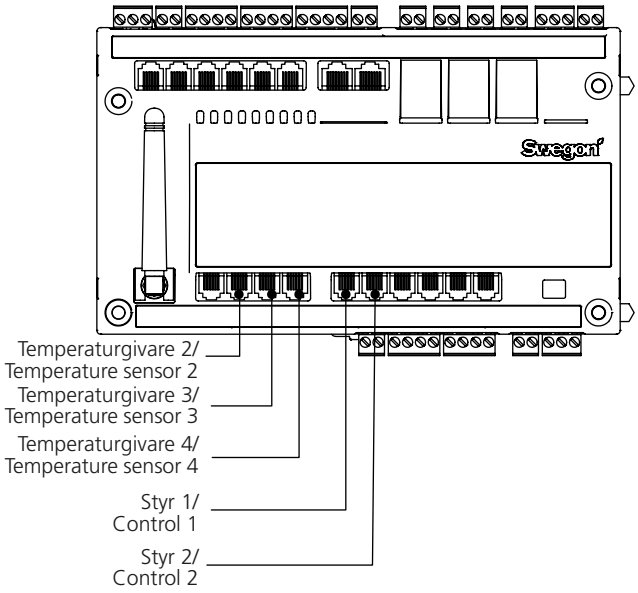

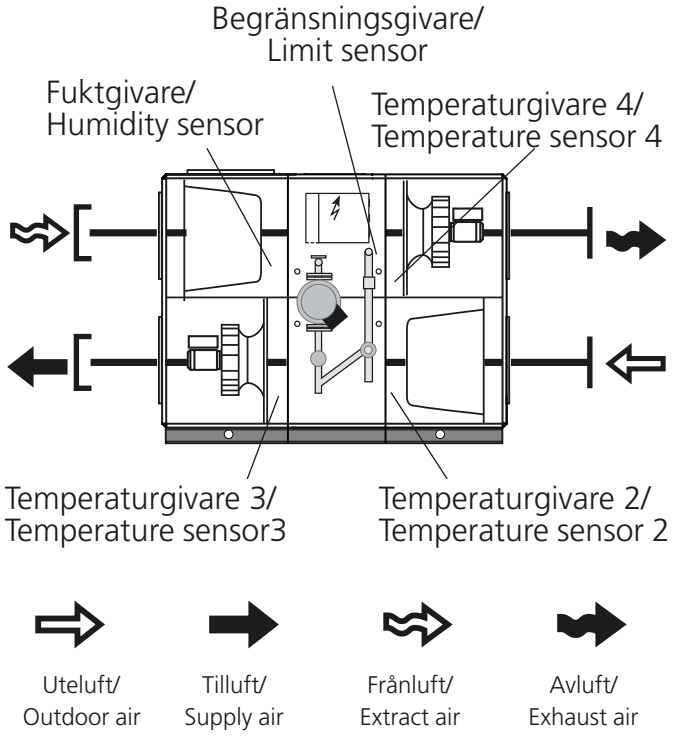

B:
Alt. 1: GOLD RX/PX/CX/SD14-120

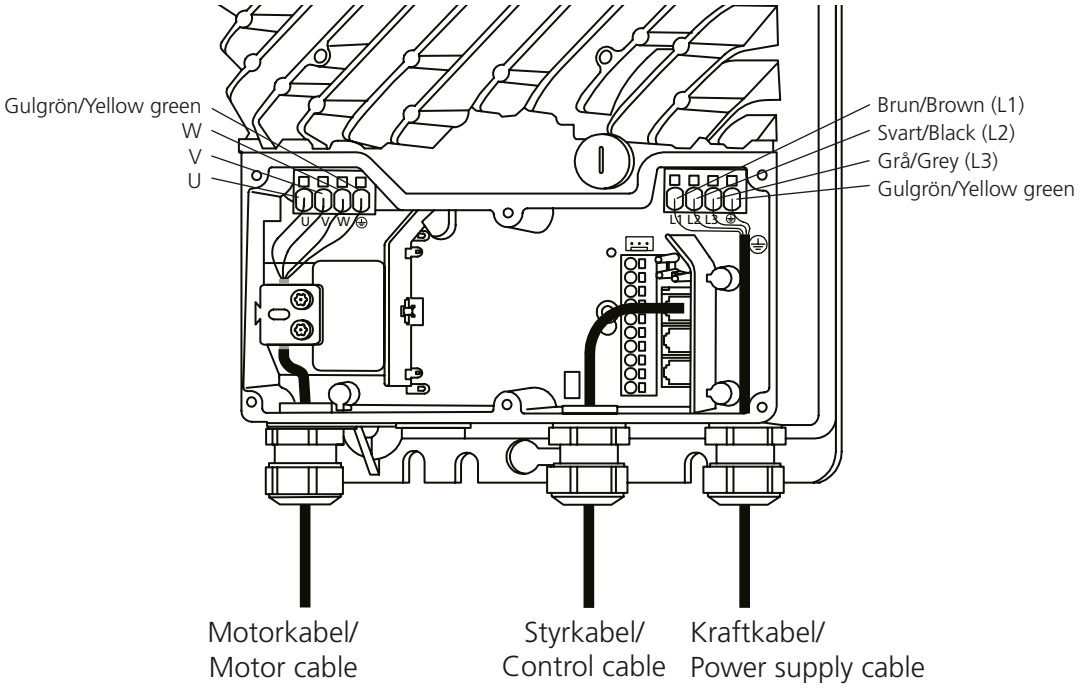

Alt. 2: GOLD RX/PX/CX/SD14-120

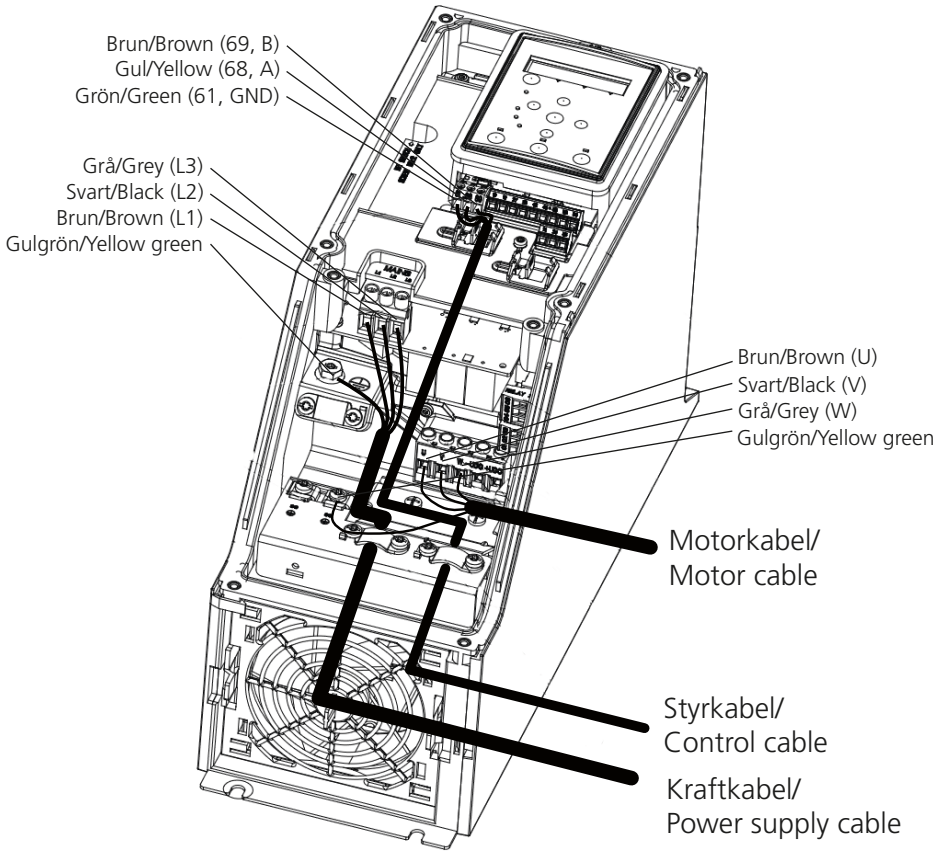

Reservation för ändringar./We reserve the right to alter specifications.

E: GOLD CX

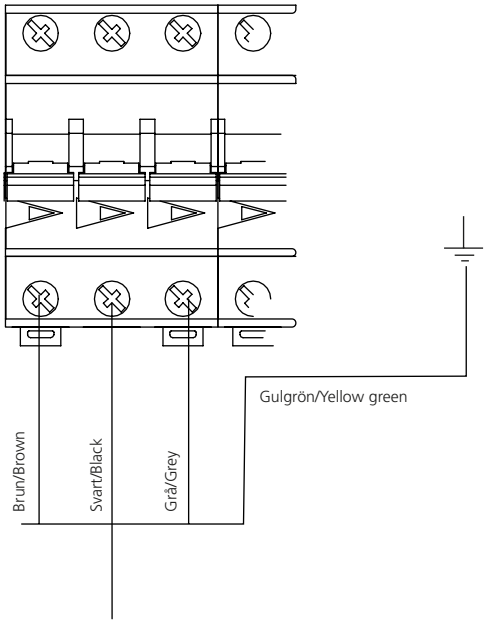

Inkoppling av kraftkablar på motorsäkringar/ To wire power supply cables to the motor fuses

G: GOLD CX 35-80

Inkoppling av kraftkabel i rör-kopplingsenhetens cirkulationspump/ To wire the power supply cable in the pipework package circulation pump

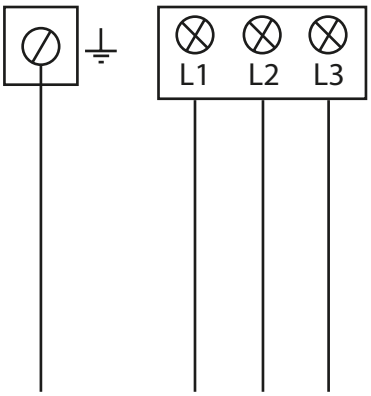

H: GOLD CX 35-80

Inkoppling av rörkopplingsenhetens ventilställdon/ To wire the pipework package valve actuator

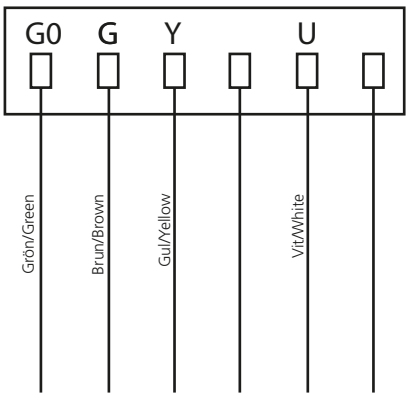

I: GOLD CX 35-80

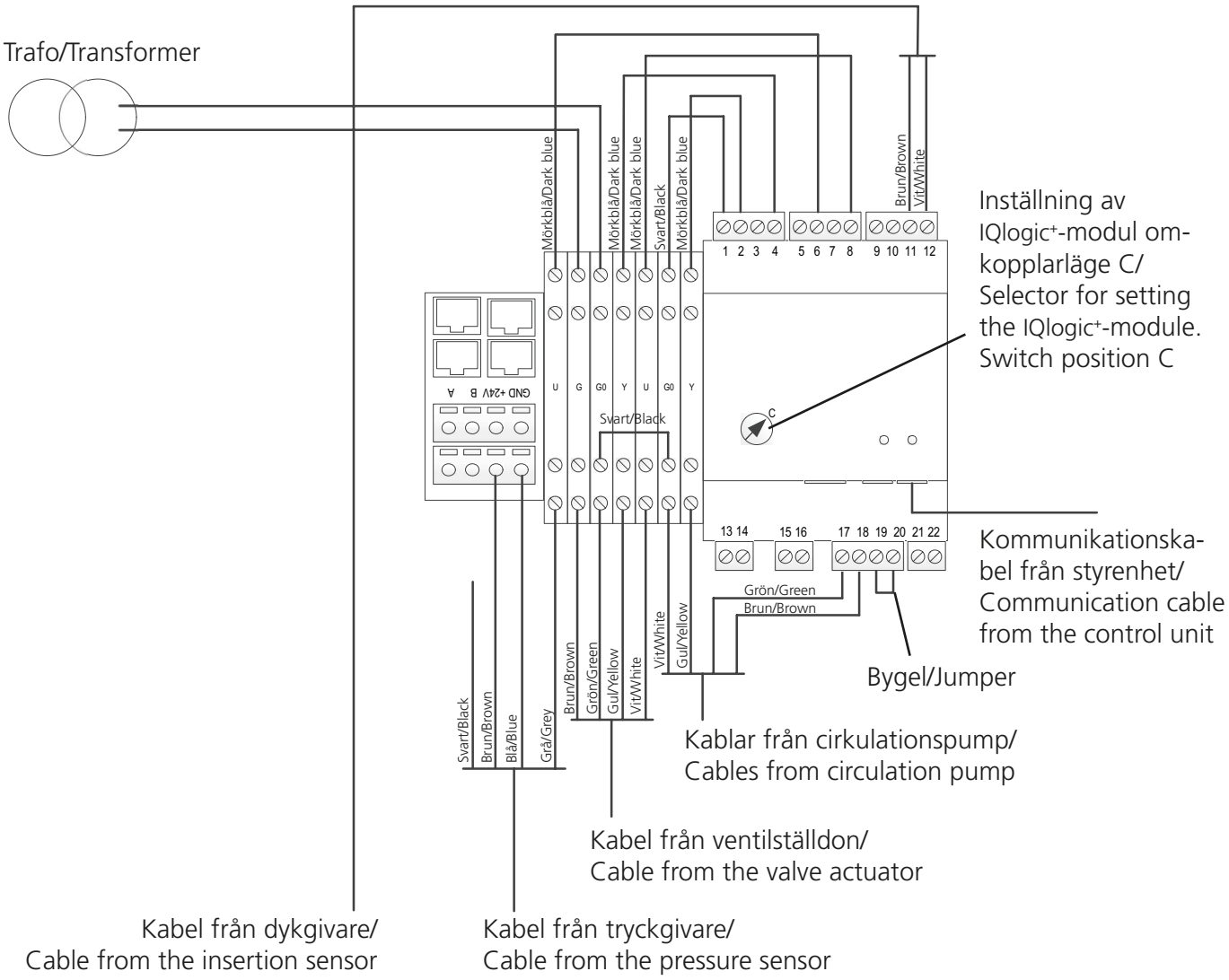

Reservation för ändringar./We reserve the right to alter specifications.

J: GOLD RX/PX/CX/SD 04-50

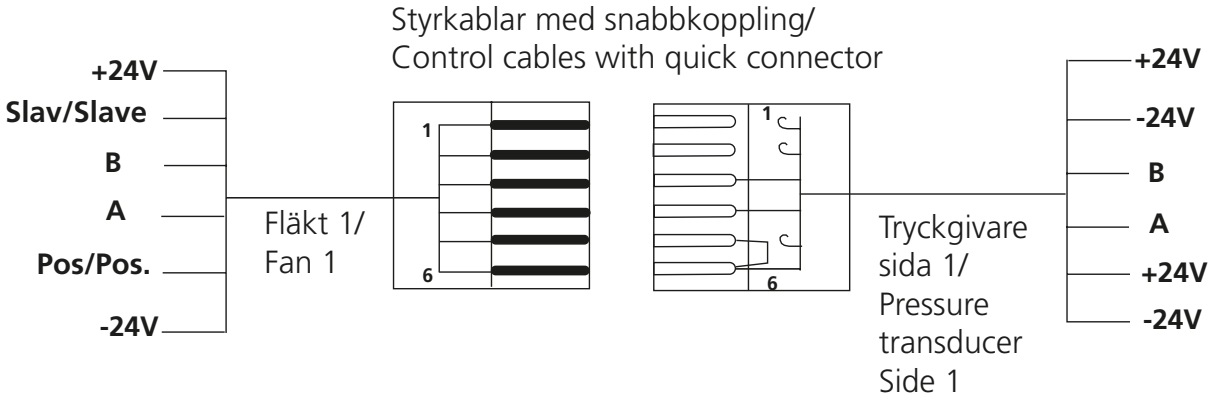

K: GOLD RX/PX/CX/SD 04-50

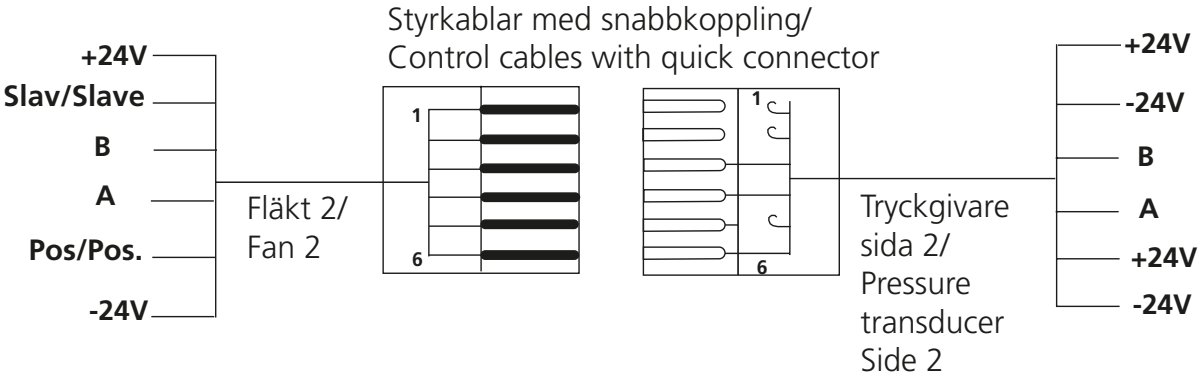

Reservation för ändringar./We reserve the right to alter specifications.