SORDO-A

Ljuddämpare för cirkulära kanaler

SNABBFAKTA

- Stenull avtäckt med speciell polyesterväv
- Täthetsklass D
- Typgodkänd
- Mycket bra ljuddämpning
- Brandteknisk klass EI20
  Brandteknisk klass EI30 till EI120*
  **Se tabell för erforderligt skyddsavstånd*

CLEANLINESS CLASS FOR AIR-HANDLING COMPONENT • RTS • M1

Swegon

Teknisk beskrivning

Allmänt

SORDO-A är en cirkulär ljuddämpare med cirkulär anslutning.

Produkten är typgodkänd (SC0480-18) med avseende på brandteknisk klass E120. EI30, EI60 samt EI120 uppnås under förutsättning att skyddsavstånd uppfylls. Redovisade skyddsavstånd i tabell avser utrymmande personer eller 2,5 kW/m^2. Unika egenskaper avseende brandklass, fibersäkring och ljuddämpning.

Patenterad avseende självbärande fibersäkring.

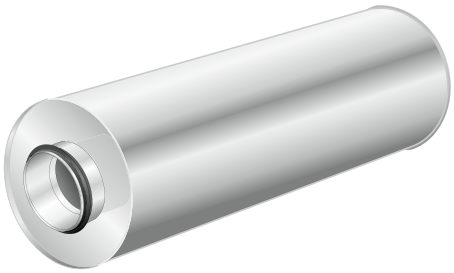

Figur 1. SORDO-A

Material och ytbehandling

• Tillverkad av galvaniserad stålplåt till miljöklass C3 (motsvarande M2 till VVS-AMA 98)

• Ljuddämpande material: 50 mm tjock stenull, avtäckt med speciell polyesterväv.

• Fibermigreringssäkrad tack vare vår lösning med självbärande ytskikt, godkänt med hänsyn till rengöring, fibermigrering, åldringsbeständighet, emissioner etc.

• Anslutningsstosarna är försedda med gummitätningar

Montering och skötsel

Se separat monteringsinstruktion.

Miljö

Byggvarudeklaration och övrig miljörelaterad dokumentation finns att hämta på vår hemsida.

Rätten till konstruktionsändringar förbehålls.

Dimensionering

Ljuddämpning

Ljuddämpning redovisas enligt ISO 7235, dvs. statisk insättningsdämpning för kanalprodukter.

Tabell 1, ljuddata

Storlek	Längd	Ø d	Ø D	Statisk insatsdämpning dB enligt ISO 7235								Vikt	Skyddsavstånd i mm *		
	(mm)	(mm)	(mm)	63	125	250	500	1K	2K	4K	8K	(kg)	EI30	EI60	EI120
100	500	99	205	5	7	12	24	37	45	35	24	3,4	50	90	150
	800	99	205	6	10	19	32	45	50	45	27	5,1	50	130	140
	1100	99	205	7	12	26	40	50	50	50	38	6,8	50	140	140
125	500	124	226	3	6	10	21	30	37	32	17	3,8	50	90	150
	800	124	226	4	9	16	30	40	50	38	25	5,7	50	130	150
	1100	124	226	5	12	21	39	50	50	44	33	7,8	50	150	150
160	500	159	255	3	5	10	17	25	32	17	14	4,5	50	90	160
	800	159	255	4	8	15	25	35	42	28	20	6,7	50	140	150
	1100	159	255	5	11	20	33	46	50	39	25	9	50	160	160
200	500	199	288	3	3	8	13	18	22	13	12	5,2	50	100	160
	800	199	288	3	5	11	20	30	35	20	17	7,9	50	140	160
	1100	199	288	4	7	15	27	42	48	27	19	10,5	50	170	170
250	500	249	345	2	2	5	10	16	15	8	6	6,6	50	100	170
	800	249	345	2	4	8	15	23	24	12	9	9,8	50	150	170
	1100	249	345	3	6	11	20	31	34	17	11	13,1	50	180	180
315	500	314	403	1	3	4	7	10	7	6	2	7,9	50	100	170
	800	314	403	1	4	7	12	17	14	8	4	11,8	50	160	180
	1100	314	403	2	5	9	17	25	21	10	6	15,8	50	190	190
400	500	399	479	1	3	3	7	10	7	5	3	10,1	50	110	180
	800	399	479	1	3	5	11	15	10	6	3	14,8	50	160	190
	1100	399	479	2	4	7	15	20	13	7	3	19,6	50	200	200

** = Redovisade skyddsavstånd till utrymmande personer är baserade på en kritisk strålningsnivå av 2,5 kW/m²*
Skyddsavstånd till brännbart material baserat på kristisk strålningsnivå av 10 kW/m² är 50 mm för samtliga brandklasser

Tryckfall

Det tryckfall som kanal-kanal montage av SORDO-A genererar finns redovisat i Diagram 1.

Redovisade data är baserade på jämn luftströmning in och ut ur produkten. Spjäll, kanalböjar eller andra produkter i ljuddämparens närhet ökar dess tryckfall och egenljud, samt kan påverka ljuddämpningen.

Diagram 1. Luftflöde - tryckfall

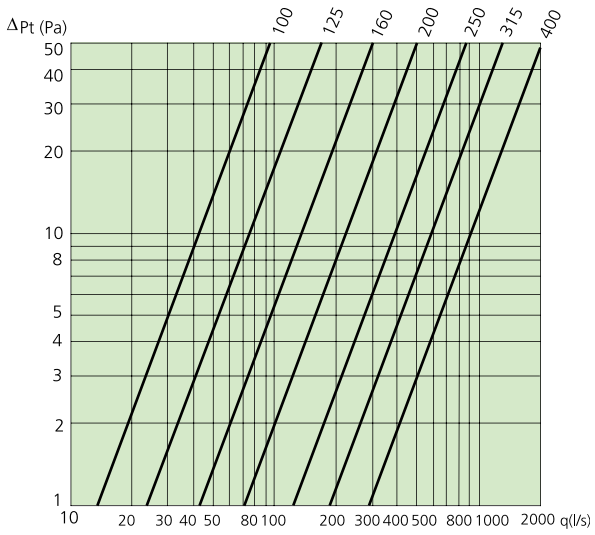

Mjukvara

Dimensioneringsprogram hittar du enkelt på www.swegon.se
Swegon-plugin till MagiCAD för AutoCAD och Revit gör att du kan välja en kanalsektion från ritningarna och söker automatiskt efter lämpliga ljuddämparalternativ för kanalen baserat på kanalform, dimensioner, luftflöde och MagiCAD-ljuddata.

Mått

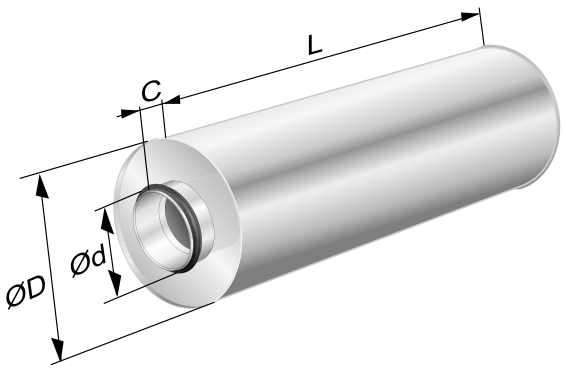

Figur 2. SORDO-A – måttskiss

Tabell till måttskiss SORDO-A

Storlek mm	Ø d mm	Ø D mm	C mm	Längd mm		
100	99	205	45	500	800	1100
125	124	226	45	500	800	1100
160	159	255	45	500	800	1100
200	199	288	45	500	800	1100
250	249	345	45	500	800	1100
315	314	403	45	500	800	1100
400	399	479	60	500	800	1100

Specifikation

Produkt

Cirkulär ljuddämpare

SORDO	A-	bbbb-	cccc

Typ:

Anslutningsdimension:

100, 125, 160, 200, 250, 315, 400

Längd:

500, 800, 1100

Beskrivningstext

Exempel på beskrivningstext enligt VVS AMA 12.
QKB.1 Raka ljuddämpare med cirkulär anslutning

Exempel 1
Swegons runda ljuddämpare för cirkulär anslutning, typ SORDO-A, med följande funktioner:

- Typgodkänd
- Brandteknisk klass E120
- Brandteknisk klass EI30/EI60/EI120 med skyddsavstånd
- Täthetsklass D
- 50 mm isolering

Benämning:	SORDO-A 200-800	xx st

Rätten till konstruktionsändringar förbehålls.